www.iv-krause.de

KOPOS

KABELTRAGSYSTEME



Sie stehen für unseren Erfolg

Neue Technologien garantieren die Verbesserung und Innovation unserer Produkte für Sie

KOPOS KOLÍN a.s. ist ein führender Hersteller von Elektroinstallationsmaterial mit einer über 90 jährigen Tradition.
Wir produzieren derzeit über 5 000 Produkte. Zum Bereich Kunststoff gehören Elektroinstallationsdosen, Kanäle, Brüstungskanäle, Rohre, doppelwandige Schutzrohre unter dem Firmenzeichen KOPOFLEX® und KOPODUR® sowie der geteilte Kabelkanal KOPOHALF®. Ferner fertigen wir Kabelmanagementsysteme wie Kabelrinnen der Serien MARS und JUPITER, Gitterrinnen sowie das Edelstahlprogramm.
Mit den steigenden Anforderungen an die Objektsicherheit haben wir Systeme mit Funktionserhalt im Brandfalle in unser Sortiment aufgenommen. Wählen Sie aus einer Vielzahl sorgfältig getesteter Systeme. Für das Unternehmen ist es selbstverständlich, Produkte aus halogenfreien Materialien herzu stellen. Durch den Verzicht auf Blei in Kunststoffmischungen sowie weitere Umweltaktivitäten wollen wir unseren Beitrag zum Umweltschutz leisten.

Die Produkte entsprechen den Anforderungen der europäischen Normen und werden in elektrotechnischen Instituten geprüft. Das Unternehmen beherrscht auch die Technologie, die für die Produktion von NEUTROSTOP-Abschirmungen benötigt wird. Ihre Verwendung ist besonders dort wichtig, wo die Notwendigkeit besteht, die Umwelt vor Neutronenstrahlung zu schützen. Wir verkaufen unsere Produkte über unsere elf Tochterunternehmen weltweit.
KOPOS KOLÍN a.s. ist zertifiziert nach ISO 9001, ISO 14001 und ausgezeichnet mit den Urkunden “Tschechische Qualität” und “Der sichere Betrieb”.



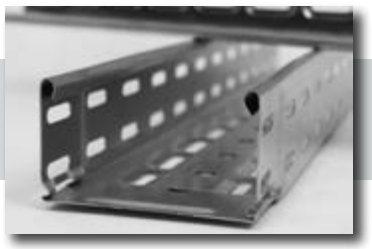

KABELRINNE JUPITER 1

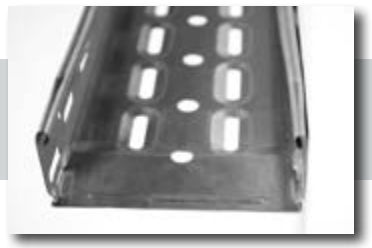

KABELRINNE MARS 2



GITTERRINNE GEMINI 3



KABELLEITER 4



KABELRINNE MARS, KABELLEITER UND GITTERRINNE - EDELSTAHL 5



UNTERFLURSYSTEME 6



TECHNISCHE INFORMATIONEN 7



1 KABELRINNE JUPITER

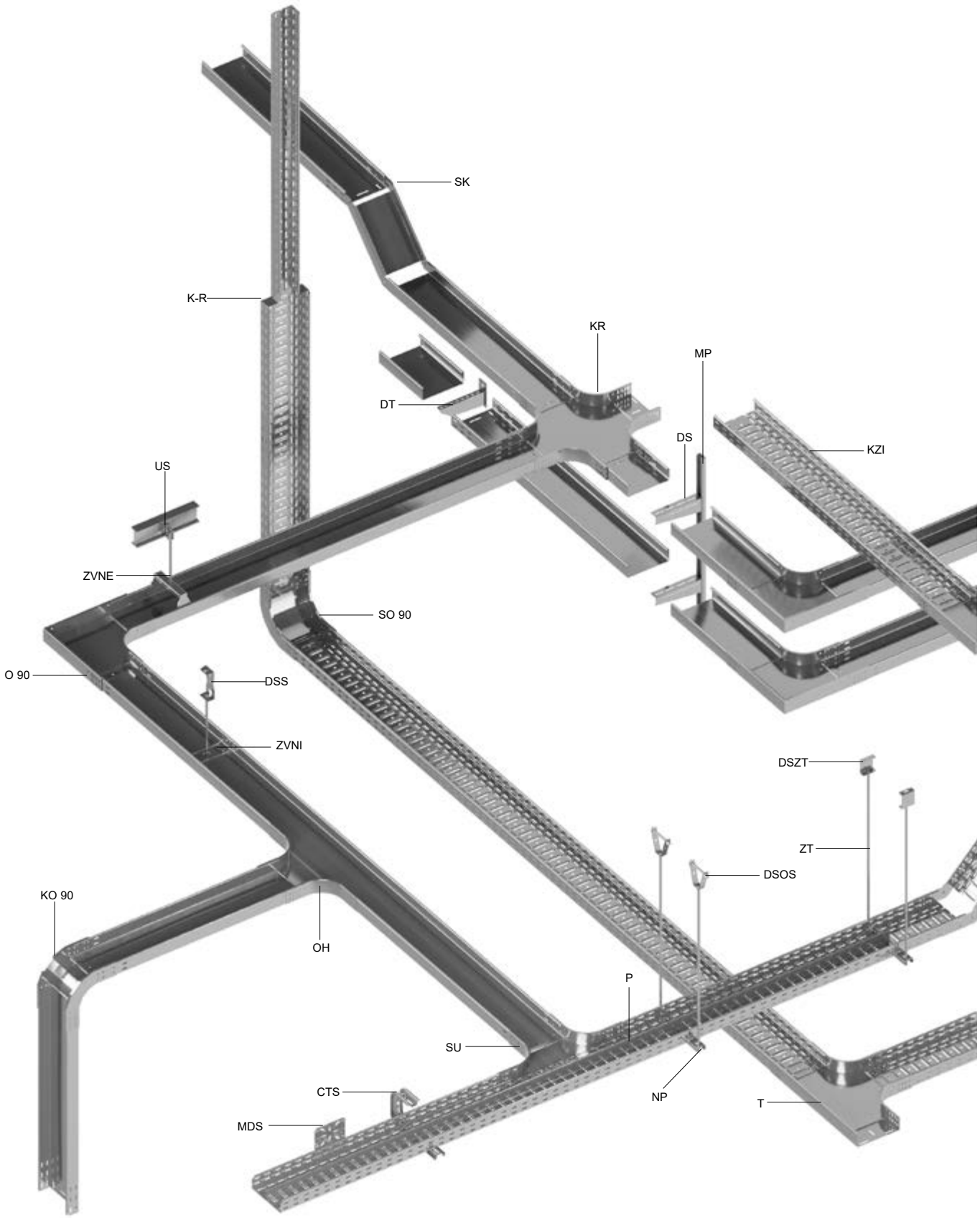
SK
K-R
KR
MP
DT
DS
KZI
US
ZVNE
SO 90
O 90
DSS
ZVNI
DSZT
ZT
DSOS
KO 90
OH
P
SU
CTS
NP
T
MDS

ÜBERSICHT DER SYSTEMELEMENTE

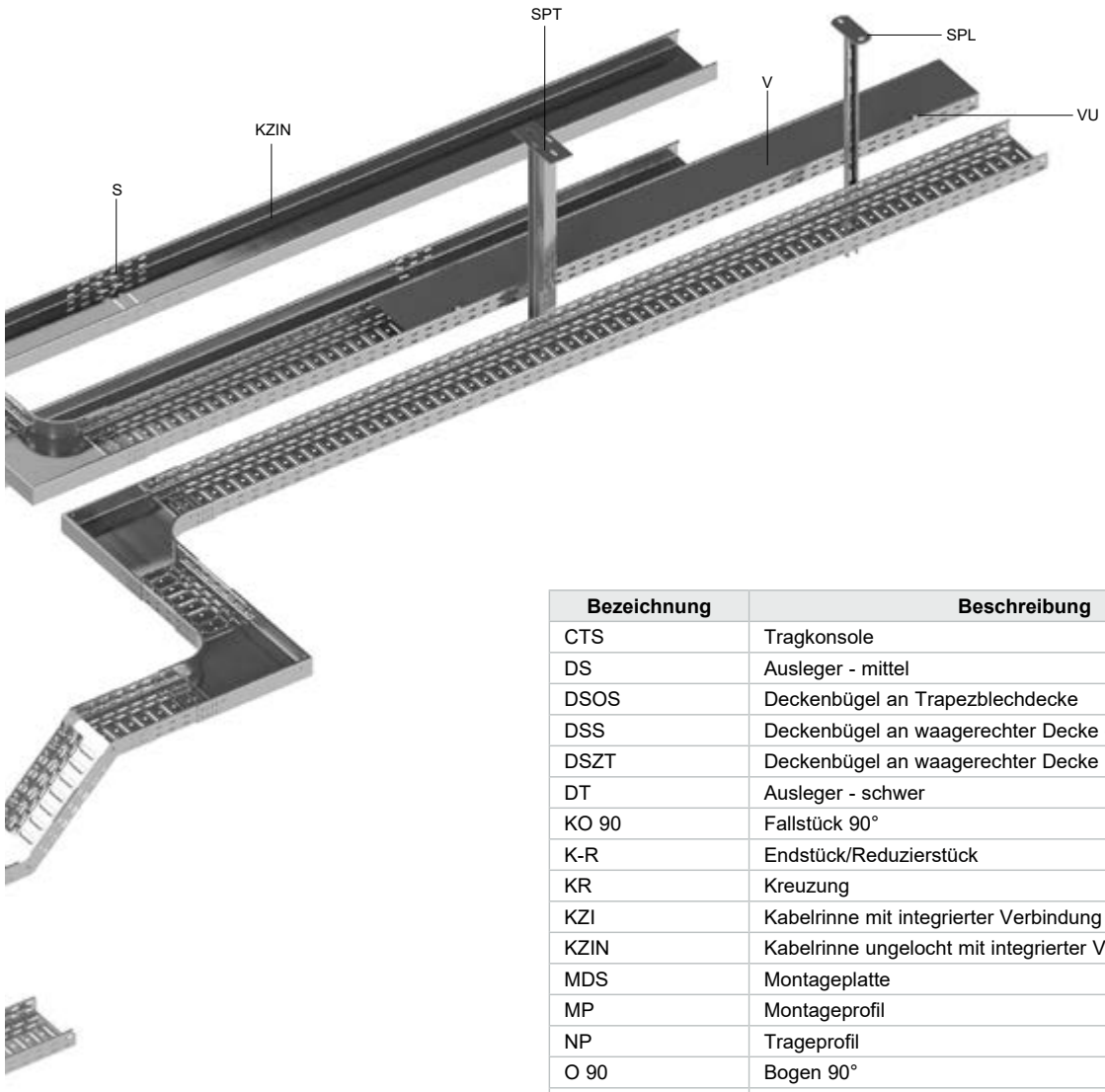

Bezeichnung	Beschreibung	S.
CTS	Tragkonsole	23
DS	Ausleger - mittel	24
DSOS	Deckenbügel an Trapezblechdecke	36
DSS	Deckenbügel an waagerechter Decke einstellbar	36
DSZT	Deckenbügel an waagerechter Decke	36
DT	Ausleger - schwer	25
KO 90	Fallstück 90°	17
K-R	Endstück/Reduzierstück	20
KR	Kreuzung	15
KZI	Kabelrinne mit integrierter Verbindung	4,5,7,8
KZIN	Kabelrinne ungelocht mit integrierter Verbindung	6
MDS	Montageplatte	21
MP	Montageprofil	29
NP	Trageprofil	29
O 90	Bogen 90°	12
OH	T - Anbaustück	13
P	Trennsteg	21
S	Universalverbinder	22
SK	Gelenkverbinder	19
SO 90	Steigstück 90°	16
SPL	Hängestiel mit angeschweißter Kopfplatte - leicht	26
SPT	Hängestiel mit angeschweißter Kopfplatte - schwer	26
T	T- Stück	14
US	Klemmstück für Stahlträger	35
V	Deckel für Kabelrinne	11
VU	Klammer für Kabelrinne	11
ZT	Gewindestange	35
ZVNE	Außenaufhängung	28
ZVNI	Innenaufhängung	28

35 - Kabelrinne mit integrierter Verbindung



- Die Standardlänge der Kabelrinne beträgt 3 m.
- Zur Stabilisierung der integrierten Verbindung werden Klammern aus Federstahl KSV (S. 37) oder Schrauben NSM 6X10 (S. 37). Die Montageanleitung hierfür finden Sie auf S. 37.
- Auf Anfrage sind auch weitere Ausführungen möglich. Gerne berät Sie unser Außendienst dazu.

- Die aufgeführten Artikel kann man auch in einer Lackausführung bestellen. Mehr Infos dazu S. 7-2.

	Artikelnummer	A	↕	↨	⫫	EAN
●	**KZI 35X50X0.75_S**	50	0,75	0,75	2	8595057692237
●	**KZI 35X75X0.75_S**	75	0,75	0,79	2	8595057692244
●	**KZI 35X100X0.75_S**	100	0,75	1,05	2	8595057692251
●	**KZI 35X150X0.75_S**	150	0,75	1,29	2	8595057692268
●	**KZI 35X200X0.75_S**	200	0,75	1,67	3	8595057689206
●	**KZI 35X300X0.75_S**	300	0,75	2,00	3	8595057692275
◷	**KZI 35X400X1.00_S**	400	1,0	3,24	4	8595057692282
◷	**KZI 35X500X1.00_S**	500	1,0	3,60	4	8595057692299
◷	**KZI 35X600X1.00_S**	600	1,0	4,33	4	8595057692305
◷	**KZI 35X50X0.75_F**	50	0,75	0,92	2	8595057696518
◷	**KZI 35X75X0.75_F**	75	0,75	0,97	2	8595057696549
◷	**KZI 35X100X0.75_F**	100	0,75	1,22	2	8595057696419
◷	**KZI 35X150X0.75_F**	150	0,75	1,55	2	8595057696433
◷	**KZI 35X200X0.75_F**	200	0,75	2,04	3	8595057696457
◷	**KZI 35X300X0.75_F**	300	0,75	2,44	3	8595057696471
◷	**KZI 35X400X1.00_F**	400	1,0	3,77	4	8595057696495
◷	**KZI 35X500X1.00_F**	500	1,0	4,58	4	8595057696501
◷	**KZI 35X600X1.00_F**	600	1,0	4,33	4	8595057696532

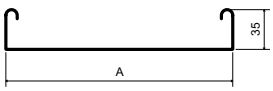

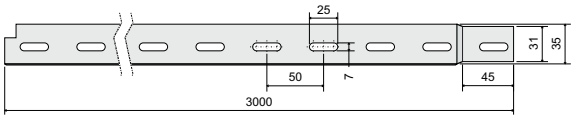

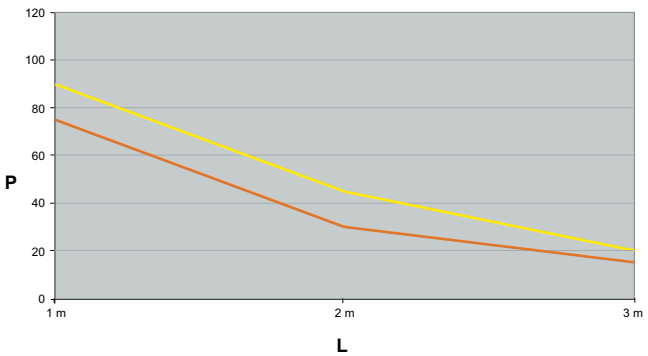

Die Grafik zeigt die maximal zulässige gleichmäßige Belastung der Rinne, abhängig vom Abstand der Stützen.
Bei den zulässigen Belastungen wurden mögliche zusätzliche äußere Einflüsse nicht berücksichtigt. Kabeltrassen sind nicht durch Personen zu belasten.

L = Abstand der Stützen (m)
P = Zulässige gleichmäßige Belastung (Gewicht kg/m)

↕ Blechstärke (mm) ↨ Gewicht kg/m ● Standard
⫫ Zahl der Schrauben für Verbindung ◷ auf Anfrage

F Tauchfeuerverzinkung
S Sendzimirverzinkung

60 - Kabelrinne mit integrierter Verbindung



- ► Die Standardlänge der Kabelrinne beträgt 3 m.
- ► Zur Stabilisierung der integrierten Verbindung werden Klammern aus Federstahl KSV (S. 37) oder Schrauben NSM 6X10 (S. 37). Die Montageanleitung hierfür finden Sie auf S. 37.
- ► Auf Anfrage sind auch weitere Ausführungen möglich. Gerne berät Sie unser Außendienst dazu.
- ► Die aufgeführten Artikel kann man auch in einer Lackausführung bestellen. Mehr Infos dazu S. 7-2.

	Artikelnummer	A	↕	‡	⊥T	EAN
●	**KZI 60X50X0.75_S**	50	0,75	0,99	4	8595057692312
●	**KZI 60X50X1.00_S**	50	1,0	1,24	4	8595057692916
●	**KZI 60X50X1.25_PO**	50	1,25	1,62	4	8595057696082
●	**KZI 60X75X0.75_S**	75	0,75	1,18	4	8595057627550
●	**KZI 60X75X1.00_S**	75	1,0	1,27	4	8595057629585
●	**KZI 60X75X1.25_PO**	75	1,25	1,80	4	8595057635661
●	**KZI 60X100X0.75_S**	100	0,75	1,37	4	8595057627567
●	**KZI 60X100X1.00_S**	100	1,0	1,70	4	8595057636118
●	**KZI 60X100X1.25_PO**	100	1,25	2,10	4	8595057633551
●	**KZI 60X150X0.75_S**	150	0,75	1,70	4	8595057627574
●	**KZI 60X150X1.00_S**	150	1,0	2,07	4	8595057635678
●	**KZI 60X150X1.25_PO**	150	1,25	2,49	4	8595057633568
●	**KZI 60X200X0.75_S**	200	0,75	1,86	5	8595057627581
●	**KZI 60X200X1.00_S**	200	1,0	2,27	5	8595057627598
●	**KZI 60X200X1.25_PO**	200	1,25	2,84	5	8595057635685
●	**KZI 60X300X0.75_S**	300	0,75	2,47	5	8595057630857
●	**KZI 60X300X1.00_S**	300	1,0	3,07	5	8595057627604
●	**KZI 60X300X1.25_PO**	300	1,25	3,96	5	8595057634930
●	**KZI 60X400X1.00_S**	400	1,0	3,75	6	8595057627611
●	**KZI 60X400X1.25_PO**	400	1,25	4,60	6	8595057635715
●	**KZI 60X500X1.00_S**	500	1,0	4,54	6	8595057644021
◷	**KZI 60X500X1.25_PO**	500	1,25	5,52	6	8595057627628
●	**KZI 60X600X1.00_S**	600	1,0	5,40	6	8595057635722
◷	**KZI 60X600X1.25_PO**	600	1,25	6,50	6	8595057627635
●	**KZI 60X50X0.75_ZM**	50	0,75	0,99	4	8595568937711
●	**KZI 60X100X0.75_ZM**	100	0,75	1,37	4	8595568937735
●	**KZI 60X200X0.75_ZM**	200	0,75	1,87	5	8595568937759
●	**KZI 60X300X0.75_ZM**	300	0,75	2,42	5	8595568937773
●	**KZI 60X400X1.00_ZM**	400	1,0	3,89	6	8595568937797
●	**KZI 60X500X1.00_ZM**	500	1,0	4,54	6	8595568937810

	Artikelnummer	A	↕	‡	⊥T	EAN
●	**KZI 60X50X0.75_F**	50	0,8	1,23	4	8595057696709
◷	**KZI 60X50X1.00_F**	50	1,0	1,44	4	8595057696716
◷	**KZI 60X50X1.25_POF**	50	1,25	1,85	4	8595057696099
◷	**KZI 60X75X0.75_F**	75	0,8	1,44	4	8595057696747
◷	**KZI 60X75X1.00_F**	75	1,0	1,48	4	8595057696754
◷	**KZI 60X75X1.25_POF**	75	1,25	2,04	4	8595057696761
●	**KZI 60X100X0.75_F**	100	0,8	1,55	4	8595057696556
◷	**KZI 60X100X1.00_F**	100	1,0	1,98	4	8595057696327
◷	**KZI 60X100X1.25_POF**	100	1,25	2,30	4	8595057696563
●	**KZI 60X150X0.75_F**	150	0,78	2,02	4	8595057696570
◷	**KZI 60X150X1.00_F**	150	1,0	2,41	4	8595057696587
◷	**KZI 60X150X1.25_POF**	150	1,25	2,80	4	8595057696594
●	**KZI 60X200X0.75_F**	200	0,78	2,28	5	8595057696600
◷	**KZI 60X200X1.00_F**	200	1,0	2,64	5	8595057696617
◷	**KZI 60X200X1.25_POF**	200	1,25	3,22	5	8595057696624
●	**KZI 60X300X0.75_F**	300	0,78	3,02	5	8595057696631
◷	**KZI 60X300X1.00_F**	300	1,0	3,57	5	8595057696648
◷	**KZI 60X300X1.25_POF**	300	1,25	4,39	5	8595057696655
●	**KZI 60X400X1.00_F**	400	1,0	4,37	6	8595057696662
◷	**KZI 60X400X1.25_POF**	400	1,25	5,20	6	8595057696679
◷	**KZI 60X500X1.00_F**	500	1,0	5,30	6	8595057696686
◷	**KZI 60X500X1.25_POF**	500	1,25	6,29	6	8595057696693
◷	**KZI 60X600X1.00_F**	600	1,0	6,30	6	8595057696723
◷	**KZI 60X600X1.25_POF**	600	1,25	7,37	6	8595057696730

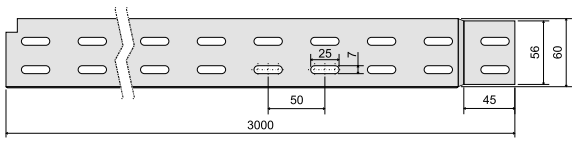

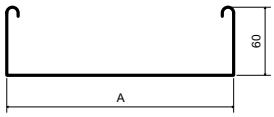

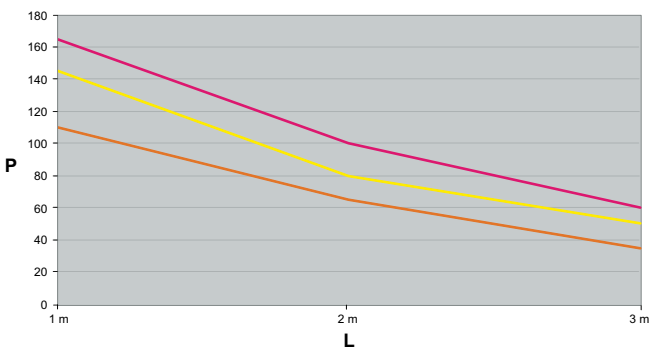

Die Grafik zeigt die maximal zulässige gleichmäßige Belastung der Rinne, abhängig vom Abstand der Stützen.
Bei den zulässigen Belastungen wurden mögliche zusätzliche äußere Einflüsse nicht berücksichtigt. Kabeltrassen sind nicht durch Personen zu belasten.

L = Abstand der Stützen (m)
P = Zulässige gleichmäßige Belastung (Gewicht kg/m)

↕ Blechstärke (mm) ● Standard ‡ Gewicht kg/m ZM Magnelis® TF Tauchfeuerverzinkung F Tauchfeuerverzinkung
⊥T Zahl der Schrauben für Verbindung ◷ auf Anfrage PO Sendzimirverzinkung S Sendzimirverzinkung

60 - Kabelrinne mit integrierter Verbindung - ungelocht



- ► Die Standardlänge der Kabelrinne beträgt 3 m.
- ► Zur Stabilisierung der integrierten Verbindung werden Klammern aus Federstahl KSV (S. 37) oder Schrauben NSM 6X10 (S. 37). Die Montageanleitung hierfür finden Sie auf S. 37.
- ► Auf Anfrage sind auch weitere Ausführungen möglich. Gerne berät Sie unser Außendienst dazu.
- ► Die aufgeführten Artikel kann man auch in einer Lackausführung bestellen. Mehr Infos dazu S. 7-2.

	Artikelnummer	A	↕	‡	⊥T	EAN
●	**KZIN 60X50X0.75_S**	50	0,75	1,09	4	8595057692459
●	**KZIN 60X75X0.75_S**	75	0,75	1,32	4	8595057692466
●	**KZIN 60X100X0.75_S**	100	0,75	1,40	4	8595057692473
●	**KZIN 60X150X0.75_S**	150	0,75	1,78	4	8595057692480
●	**KZIN 60X200X0.75_S**	200	0,75	2,02	5	8595057692497
●	**KZIN 60X300X0.75_S**	300	0,75	2,62	5	8595568903037
●	**KZIN 60X400X1.00_S**	400	1,0	4,19	6	8595057692510
◷	**KZIN 60X500X1.25_S**	500	1,25	6,30	6	8595057692527
◷	**KZIN 60X600X1.25_S**	600	1,25	7,30	6	8595057692534
◷	**KZIN 60X50X0.75_F**	50	0,8	1,47	4	8595568902351
◷	**KZIN 60X75X0.75_F**	75	0,8	1,58	4	8595568902344
◷	**KZIN 60X100X0.75_F**	100	0,8	1,71	4	8595568905659
◷	**KZIN 60X150X0.75_F**	150	0,75	2,18	4	8595568905666
◷	**KZIN 60X200X0.75_F**	200	0,75	2,50	5	8595568905673
◷	**KZIN 60X300X0.75_F**	300	0,75	3,19	5	8595568905680
◷	**KZIN 60X400X1.00_F**	400	1,0	4,90	6	8595568905697
◷	**KZIN 60X500X1.25_F**	500	1,25	7,55	6	8595568905703
◷	**KZIN 60X600X1.25_F**	600	1,25	8,74	6	8595568905710
●	**KZIN 60X50X0.75_ZM**	50	0,75	1,20	4	8595568937728
●	**KZIN 60X100X0.75_ZM**	100	0,75	1,50	4	8595568937742
●	**KZIN 60X200X0.75_ZM**	200	0,75	2,14	5	8595568937766
●	**KZIN 60X300X0.75_ZM**	300	0,75	2,76	5	8595568937780
●	**KZIN 60X400X1.00_ZM**	400	1,0	4,20	6	8595568937803
●	**KZIN 60X500X1.00_ZM**	500	1,0	4,60	6	8595568937827

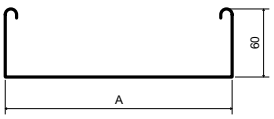

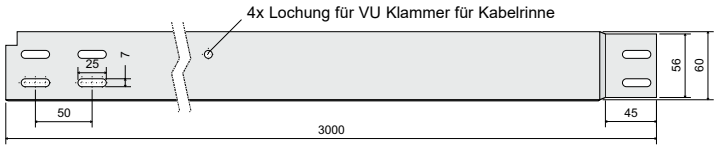

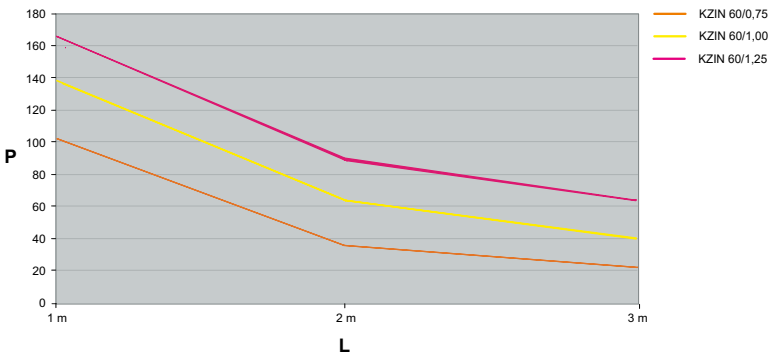

Die Grafik zeigt die maximal zulässige gleichmäßige Belastung der Rinne, abhängig vom Abstand der Stützen.
Bei den zulässigen Belastungen wurden mögliche zusätzliche äußere Einflüsse nicht berücksichtigt. Kabeltrassen sind nicht durch Personen zu belasten.

L = Abstand der Stützen (m)
P = Zulässige gleichmäßige Belastung (Gewicht kg/m)

↕ Blechstärke (mm) ‡ Gewicht kg/m ● Standard ZM Magnelis®
⊥T Zahl der Schrauben für Verbindung ◷ auf Anfrage F Tauchfeuerverzinkung S Sendzimirverzinkung

85 - Kabelrinne mit integrierter Verbindung



- Die Standardlänge der Kabelrinne beträgt 3 m.
- Zur Stabilisierung der integrierten Verbindung werden Klammern aus Federstahl KSV (S. 37) oder Schrauben NSM 6X10 (S. 37). Die Montageanleitung hierfür finden Sie auf S. 37.
- Auf Anfrage sind auch weitere Ausführungen möglich. Gerne berät Sie unser Außendienst dazu.
- Die aufgeführten Artikel kann man auch in einer Lackausführung bestellen. Mehr Infos dazu S. 7-2.

	Artikelnummer	A	↕	‡	⊥T	EAN
●	**KZI 85X100X0.75_S**	100	0,75	1,56	6	8595057692329
●	**KZI 85X150X0.75_S**	150	0,75	1,81	6	8595057692336
●	**KZI 85X200X1.00_S**	200	1,0	2,58	7	8595057692343
●	**KZI 85X300X1.00_S**	300	1,0	3,10	7	8595057692350
●	**KZI 85X400X1.00_S**	400	1,0	4,15	8	8595057692367
◷	**KZI 85X500X1.25_S**	500	1,25	5,70	8	8595057692374
◷	**KZI 85X600X1.25_S**	600	1,25	7,73	8	8595057692381
◷	**KZI 85X100X0.75_F**	100	0,75	1,90	6	8595057696778
◷	**KZI 85X150X0.75_F**	150	0,75	1,94	6	8595057696785
◷	**KZI 85X200X1.00_F**	200	1,0	3,01	7	8595057696792
◷	**KZI 85X300X1.00_F**	300	1,0	3,61	7	8595057696808
◷	**KZI 85X400X1.00_F**	400	1,0	4,83	8	8595057696815
◷	**KZI 85X500X1.25_F**	500	1,25	6,79	8	8595057696822
◷	**KZI 85X600X1.25_F**	600	1,25	7,78	8	8595057696839

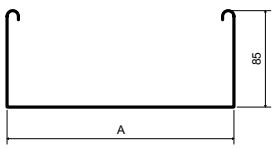

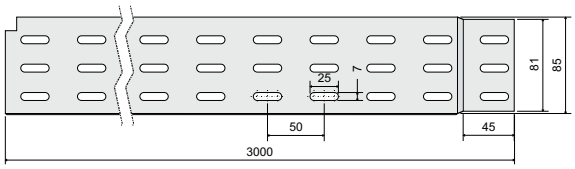

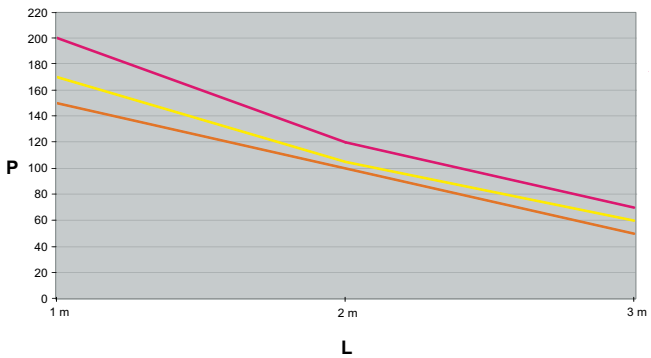

Die Grafik zeigt die maximal zulässige gleichmäßige Belastung der Rinne, abhängig vom Abstand der Stützen.
Bei den zulässigen Belastungen wurden mögliche zusätzliche äußere Einflüsse nicht berücksichtigt. Kabeltrassen sind nicht durch Personen zu belasten.

L = Abstand der Stützen (m)
P = Zulässige gleichmäßige Belastung (Gewicht kg/m)

↕ Blechstärke (mm) ● Standard ‡ Gewicht kg/m
⊥T Zahl der Schrauben für Verbindung ◷ auf Anfrage
F Tauchfeuerverzinkung
S Sendzimirverzinkung

110 - Kabelrinne mit integrierter Verbindung



- Die Standardlänge der Kabelrinne beträgt 3 m.
- Zur Stabilisierung der integrierten Verbindung werden Klammern aus Federstahl KSV (S. 37) oder Schrauben NSM 6X10 (S. 37). Die Montageanleitung hierfür finden Sie auf S. 37.
- Auf Anfrage sind auch weitere Ausführungen möglich. Gerne berät Sie unser Außendienst dazu.
- Die aufgeführten Artikel kann man auch in einer Lackausführung bestellen. Mehr Infos dazu S. 7-2.

	Artikelnummer	A	↕	↨	⊥T	EAN
●	**KZI 110X150X1.00_S**	150	1,0	2,61	8	8595057692398
◷	**KZI 110X150X1.25_S**	150	1,25	3,51	8	8595057696044
●	**KZI 110X200X1.00_S**	200	1,0	2,98	9	8595057692404
◷	**KZI 110X200X1.25_S**	200	1,25	3,72	9	8595057693708
●	**KZI 110X300X1.00_S**	300	1,0	3,64	9	8595057692411
◷	**KZI 110X300X1.25_S**	300	1,25	4,63	9	8595057696068
●	**KZI 110X400X1.00_S**	400	1,00	4,62	10	8595568932716
●	**KZI 110X400X1.25_S**	400	1,25	5,10	10	8595057692428
●	**KZI 110X500X1.25_S**	500	1,25	6,30	10	8595057692435
●	**KZI 110X600X1.25_S**	600	1,25	6,85	10	8595057692442
◷	**KZI 110X150X1.00_F**	150	1,0	3,04	8	8595057696310
◷	**KZI 110X200X1.00_F**	200	1,0	3,47	9	8595057693722
◷	**KZI 110X300X1.00_F**	300	1,0	4,24	9	8595057696303
◷	**KZI 110X400X1.00_F**	400	1,00	5,32	10	8595568932747
◷	**KZI 110X500X1.25_F**	500	1,25	7,09	10	8595057696297
◷	**KZI 110X600X1.25_F**	600	1,25	8,06	10	8595568904690



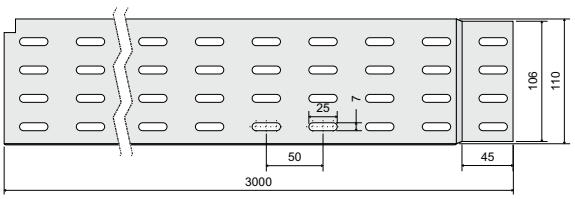

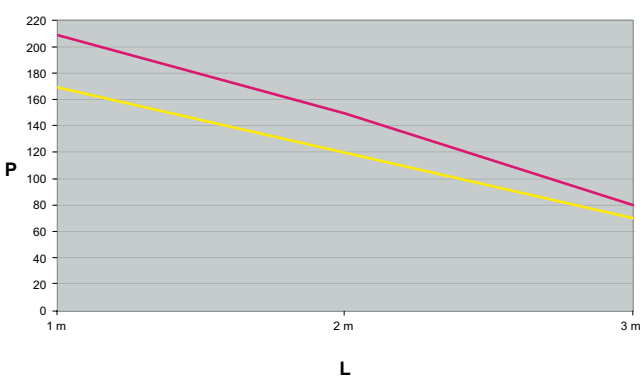

Die Grafik zeigt die maximal zulässige gleichmäßige Belastung der Rinne, abhängig vom Abstand der Stützen.
Bei den zulässigen Belastungen wurden mögliche zusätzliche äußere Einflüsse nicht berücksichtigt. Kabeltrassen sind nicht durch Personen zu belasten.

L = Abstand der Stützen (m)
P = Zulässige gleichmäßige Belastung (Gewicht kg/m)

↕ Blechstärke (mm) ↨ Gewicht kg/m ● Standard
⊥T Zahl der Schrauben für Verbindung ◷ auf Anfrage

F Tauchfeuerverzinkung
S Sendzimirverzinkung

110 - Kabelrinne - Länge 6 m



- Die Kabelrinne ist für die Erstellung einer Kabeltrasse mit einem Stützabstand von bis zu 6 Metern geeignet.
- Die Verbindung erfolgt mit Hilfe der Verbindungsplatte KDS (2 Stk.) und 17 Schrauben NSM 6X10 (S. 37). Die Verbindung der Kabelrinne, oberhalb des Auslegers, ist nicht möglich.

	Artikelnummer	A	↕	ǂ	⊥T	↺	EAN
●	**KZ 110X200X1.50_S6**	200	1,50	4,80	34	12/96	8595057636194
●	**KZ 110X300X1.50_S6**	300	1,50	5,93	34	12/12	8595568932143

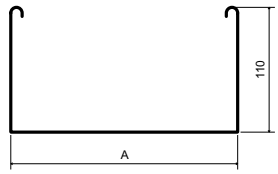

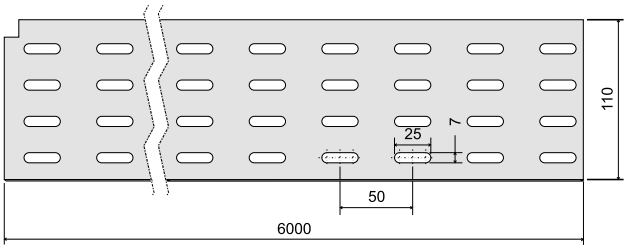

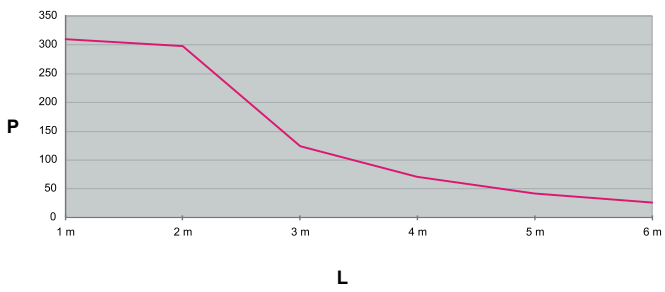

Die Grafik zeigt die maximal zulässige gleichmäßige Belastung der Rinne, abhängig vom Abstand der Stützen.
Bei den zulässigen Belastungen wurden mögliche zusätzliche äußere Einflüsse nicht berücksichtigt. Kabeltrassen sind nicht durch Personen zu belasten.

L = Abstand der Stützen (m)
P = Zulässige gleichmäßige Belastung (Gewicht kg/m)

Verbindungsplatte

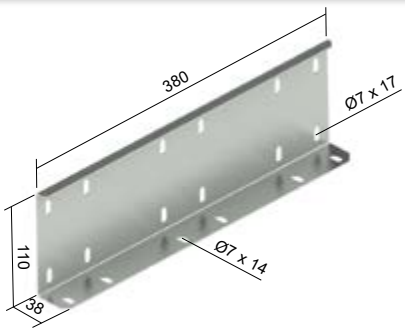

- Die Verbindungsplatte dient der Verbindung von 6 m Kabelrinnen, mit einer Kantenhöhe von 110 mm.
- Die Befestigung erfolgt mit den Schrauben NSM 6X10.
- Verbindungsplatte werden 17 Schrauben benötigt (12x für die Kante, 5x für den Boden).

	Artikelnummer	↕	ǂ	⊥T	EAN
●	**KDS_S**	1,50	0,69	17	8595568932150

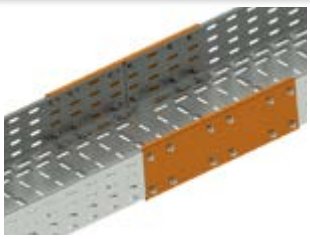

Abbildung der Lochung des Bodens der Rinnen KZI

50 mm

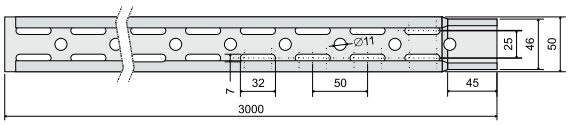

75 mm

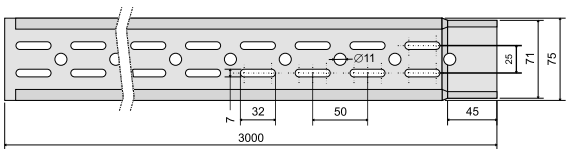

100 mm

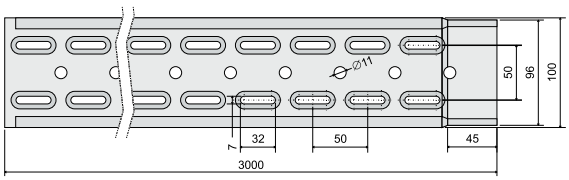

150 mm

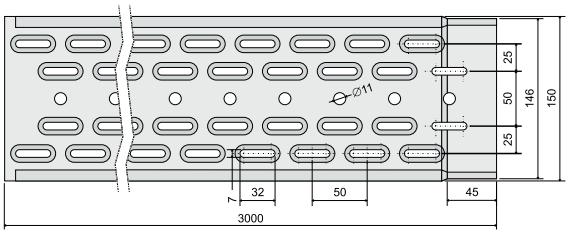

200 mm

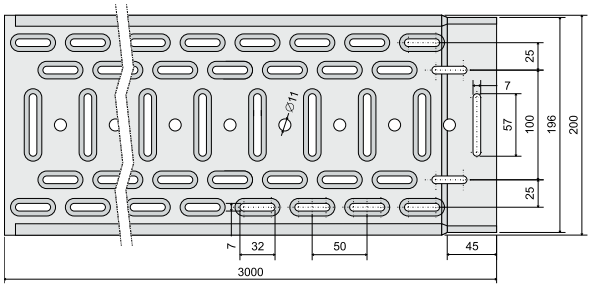

300 mm

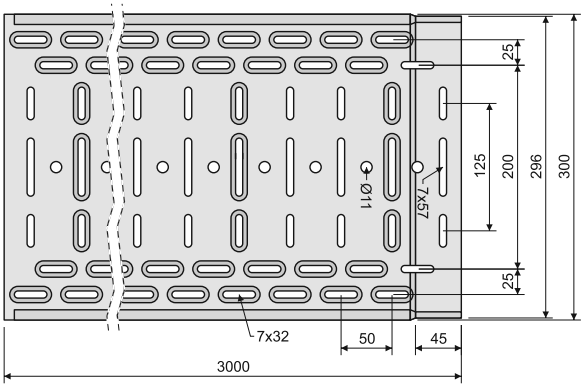

400 mm

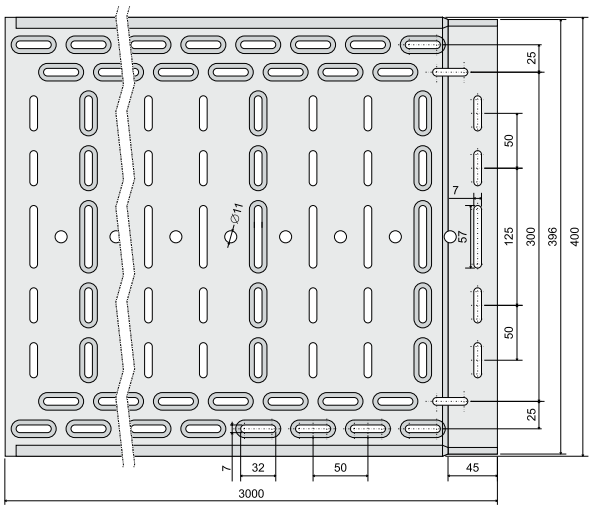

500 mm

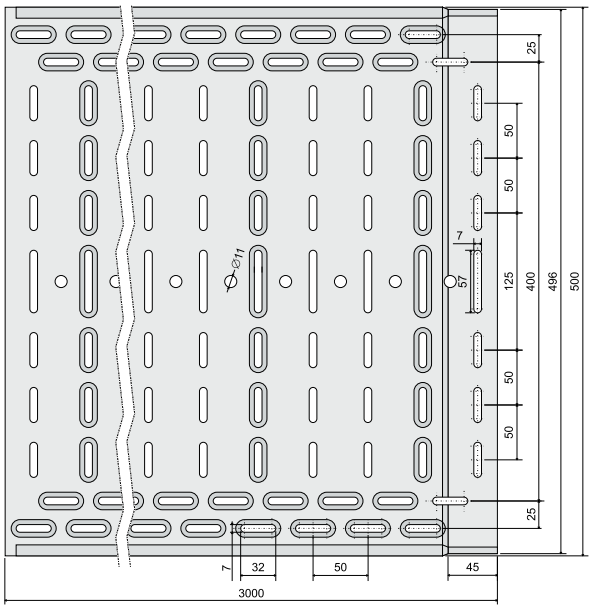

600 mm

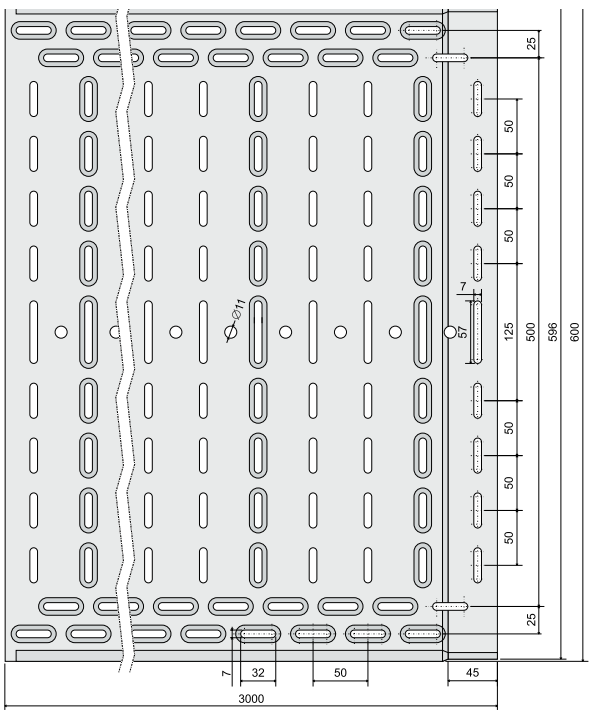

Deckel für Kabelrinne

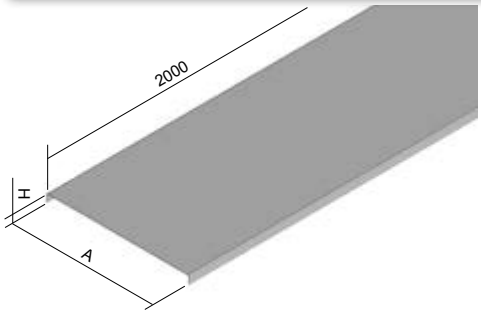

- Die Standardlänge des Deckels beträgt 2 m.
- Die angegebenen Blechstärken sind Standard. Eine Lieferung des Deckels mit größerer Blechstärke ist auf Anfrage möglich.
- Die Befestigung des Deckels an der Rinne erfolgt mittels Klammern VU (2 Stk. pro Meter).
- Die aufgeführten Artikel kann man auch in einer Lackausführung bestellen. Mehr Infos dazu S. 7-2.

	Artikelnummer	A	H	↕	ǂ	EAN
●	**V 50_S**	50	11	0,55	0,31	8595057629776
●	**V 75_S**	75	11	0,55	0,43	8595057629578
●	**V 100_S**	100	11	0,55	0,53	8595057629783
●	**V 150_S**	150	11	0,55	0,75	8595057629790
●	**V 200_S**	200	11	0,55	0,98	8595057629424
●	**V 300_S**	300	11	0,8	2,07	8595057629516
●	**V 400_S**	400	14	1,0	3,43	8595057629394
●	**V 500_S**	500	14	1,0	4,22	8595057633162
●	**V 600_S**	600	14	1,2	6,27	8595057636576
●	**V 50_ZM**	50	11	0,75	0,42	8595568937834
●	**V 100_ZM**	100	11	0,75	0,71	8595568937841
●	**V 200_ZM**	200	11	0,75	1,31	8595568937858
●	**V 300_ZM**	300	11	0,75	1,90	8595568937865
●	**V 400_ZM**	400	14	1,0	3,36	8595568937872
●	**V 500_ZM**	500	14	1,0	4,14	8595568937889

	Artikelnummer	A	H	↕	ǂ	EAN
●	**V 50_F**	50	11	0,8	0,54	8595057656109
◷	**V 75_F**	75	11	0,8	0,72	8595057658141
●	**V 100_F**	100	11	0,8	0,91	8595057656215
●	**V 150_F**	150	11	0,8	1,30	8595057657991
●	**V 200_F**	200	11	0,8	1,68	8595057656222
●	**V 300_F**	300	11	1,0	2,73	8595057656239
●	**V 400_F**	400	14	1,0	3,63	8595057656246
●	**V 500_F**	500	14	1,0	4,80	8595057657977
◷	**V 600_F**	600	14	1,2	6,70	8595057659278

Klammer für Kabelrinne



- Dient zur Befestigung des Deckels an der Rinne sowie dem Zubehör (ohne Schrauben).
- Die Klammer wird am Deckel und Seitenteil (Lochstelle) angelegt und bis zum Einrasten aufgedrückt.
- Sie ist verwendbar für gelochte und ungelochte Kabelrinnen. In den ungelochten Kabelrinnen sind spezielle Lochungen für die Klammern vorgesehen.

	Artikelnummer	ǂ	EAN
●	**VU_GMT**	0,01	8595057629448

Klammer für Kabelrinne

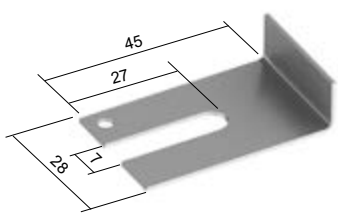

- Dient zur Befestigung des Deckels an der Rinne mittels Schrauben.
- Bei ungelochten Kabelrinnen kann der Deckel an der Verbindungsstelle fixiert werden. Bei gelochten Kabelrinnen können sie auch mittig der Kabelrinne angebracht werden.
- Die Schrauben NSM 6X10 (S. 37) sind gesondert zu bestellen.
- Die aufgeführten Artikel kann man auch in einer Lackausführung bestellen. Mehr Infos dazu S. 7-2.



	Artikelnummer	ǂ	EAN
●	**NUV_S**	0,01	8595057654464
●	**NUV_ZM**	0,01	8595568939234

Bogen 90°

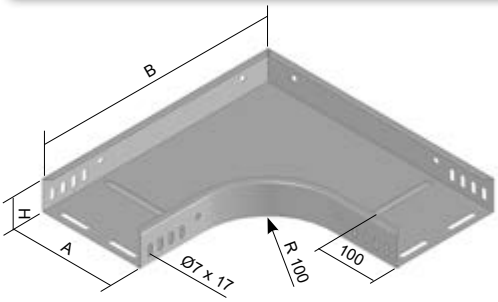

- Die Verbindung erfolgt mit den Schrauben NSM 6X10 (S. 37).
- Ab einer Breite von 400 mm wird der äußere rechte Winkel durch eine Schräge ersetzt.
- Die aufgeführten Artikel kann man auch in einer Lackausführung bestellen. Mehr Infos dazu S. 7-2.

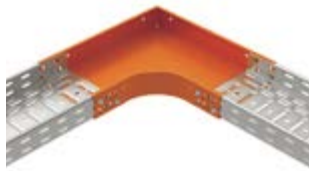

	Artikelnummer	A	H	B	↕	ǂ	⊥̄	EAN
●	**O 90X35X50_S**	50	35	253	0,8	0,49	8	8595057627819
●	**O 90X35X75_S**	75	35	278	0,8	0,59	8	8595057636583
●	**O 90X35X100_S**	100	35	303	0,8	0,69	8	8595057627826
●	**O 90X35X150_S**	150	35	353	0,8	0,93	8	8595057627833
●	**O 90X35X200_S**	200	35	403	1,0	1,45	10	8595057627840
●	**O 90X35X300_S**	300	35	503	1,0	2,25	10	8595057627857
◷	**O 90X35X400_S**	400	35	603	1,0	2,79	12	8595057636606
◷	**O 90X35X500_S**	500	35	703	1,0	3,74	12	8595057636637
◷	**O 90X35X600_S**	600	35	803	1,2	5,75	12	8595057636644
●	**O 90X60X50_S**	50	60	253	0,8	0,60	8	8595057627864
●	**O 90X60X75_S**	75	60	278	0,8	0,71	8	8595057627871
●	**O 90X60X100_S**	100	60	303	0,8	0,82	8	8595057627888
●	**O 90X60X150_S**	150	60	353	0,8	1,07	8	8595057627895
●	**O 90X60X200_S**	200	60	403	1,0	1,64	10	8595057627918
●	**O 90X60X300_S**	300	60	503	1,0	2,48	10	8595057627925
●	**O 90X60X400_S**	400	60	603	1,0	3,03	12	8595057627932
●	**O 90X60X500_S**	500	60	703	1,0	4,01	12	8595057627949
●	**O 90X60X600_S**	600	60	803	1,2	6,14	12	8595057627956
◷	**O 90X85X100_S**	100	85	303	0,8	1,03	16	8595057631281
◷	**O 90X85X150_S**	150	85	353	0,8	1,30	16	8595057632608
◷	**O 90X85X200_S**	200	85	403	1,0	1,91	18	8595057632578
◷	**O 90X85X300_S**	300	85	503	1,0	2,79	18	8595057630307
◷	**O 90X85X400_S**	400	85	603	1,0	3,35	20	8595057636675
◷	**O 90X85X500_S**	500	85	703	1,0	4,36	20	8595057636682
◷	**O 90X85X600_S**	600	85	803	1,2	6,54	20	8595057636699
◷	**O 90X110X150_S**	150	110	353	0,8	1,40	16	8595057633667
●	**O 90X110X200_S**	200	110	403	1,0	2,06	18	8595057636705
●	**O 90X110X300_S**	300	110	503	1,0	2,98	18	8595057633186
●	**O 90X110X400_S**	400	110	603	1,0	3,55	20	8595057636729
●	**O 90X110X500_S**	500	110	703	1,0	4,59	20	8595057633179
◷	**O 90X110X600_S**	600	110	803	1,2	6,86	20	8595057636736

	Artikelnummer	A	H	B	↕	ǂ	⊥̄	EAN
◷	**O 90X35X50_F**	50	35	253	0,8	0,56	8	8595057658691
◷	**O 90X35X75_F**	75	35	278	0,8	0,68	8	8595057658707
◷	**O 90X35X100_F**	100	35	303	0,8	0,80	8	8595057658714
◷	**O 90X35X150_F**	150	35	353	0,8	1,08	8	8595057658721
◷	**O 90X35X200_F**	200	35	403	1,0	1,68	10	8595057658738
◷	**O 90X35X300_F**	300	35	503	1,0	2,60	10	8595057658769
◷	**O 90X35X400_F**	400	35	603	1,0	3,24	12	8595057658776
◷	**O 90X35X500_F**	500	35	703	1,0	4,33	12	8595057658783
◷	**O 90X35X600_F**	600	35	803	1,2	6,67	12	8595057658790
◷	**O 90X60X50_F**	50	60	253	0,8	0,70	8	8595057658806
◷	**O 90X60X75_F**	75	60	278	0,8	0,82	8	8595057658813
◷	**O 90X60X100_F**	100	60	303	0,8	0,95	8	8595057650831
◷	**O 90X60X150_F**	150	60	353	0,8	1,24	8	8595057658820
◷	**O 90X60X200_F**	200	60	403	1,0	1,90	10	8595057650848
◷	**O 90X60X300_F**	300	60	503	1,0	2,87	10	8595057658844
◷	**O 90X60X400_F**	400	60	603	1,0	3,52	12	8595057658851
◷	**O 90X60X500_F**	500	60	703	1,0	4,65	12	8595057658868
◷	**O 90X60X600_F**	600	60	803	1,2	7,09	12	8595057658875
◷	**O 90X85X100_F**	100	85	303	0,8	1,19	16	8595057658882
◷	**O 90X85X150_F**	150	85	353	0,8	1,50	16	8595057658899
◷	**O 90X85X200_F**	200	85	403	1,0	2,21	18	8595057658905
◷	**O 90X85X300_F**	300	85	503	1,0	3,23	18	8595057658929
◷	**O 90X85X400_F**	400	85	603	1,0	3,88	20	8595057658936
◷	**O 90X85X500_F**	500	85	703	1,0	5,05	20	8595057658943
◷	**O 90X85X600_F**	600	85	803	1,2	7,59	20	8595057658950
◷	**O 90X110X150_F**	150	110	353	0,8	1,64	16	8595057658622
◷	**O 90X110X200_F**	200	110	403	1,0	2,41	18	8595057658639
◷	**O 90X110X300_F**	300	110	503	1,0	3,48	18	8595057658653
◷	**O 90X110X400_F**	400	110	603	1,0	4,13	20	8595057658660
◷	**O 90X110X500_F**	500	110	703	1,0	5,34	20	8595057658677
◷	**O 90X110X600_F**	600	110	803	1,2	7,98	20	8595057658684
●	**O 90X60X50_ZM**	50	60	253	0,75	0,58	8	8595568938107
●	**O 90X60X100_ZM**	100	60	303	0,75	0,82	8	8595568938114
●	**O 90X60X200_ZM**	200	60	403	1,0	1,41	10	8595568938121
●	**O 90X60X300_ZM**	300	60	503	1,0	2,25	10	8595568938138
●	**O 90X60X400_ZM**	400	60	603	1,0	2,80	12	8595568938145

Deckel für Bogen 90°

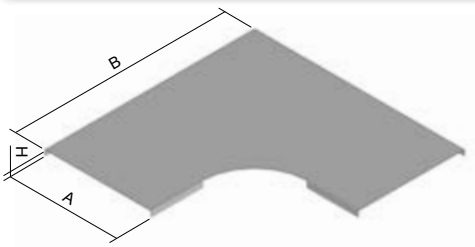

- Zur Befestigung des Deckels werden 6 Klammern VU (S. 11) benötigt.
- Die aufgeführten Artikel kann man auch in einer Lackausführung bestellen. Mehr Infos dazu S. 7-2.

	Artikelnummer	A	H	B	↕	ǂ	EAN
●	**VO 90X50_S**	50	12	254	0,55	0,15	8595057630277
●	**VO 90X75_S**	75	12	279	0,55	0,21	8595057629622
●	**VO 90X100_S**	100	12	304	0,55	0,28	8595057629813
●	**VO 90X150_S**	150	12	354	0,55	0,43	8595057630246
●	**VO 90X200_S**	200	12	404	0,8	0,87	8595057629820
●	**VO 90X300_S**	300	12	504	1,0	1,83	8595057629561
●	**VO 90X400_S**	400	15	604	1,0	2,40	8595057630260
●	**VO 90X500_S**	500	15	704	1,0	3,32	8595057633193
●	**VO 90X600_S**	600	15	804	1,0	4,36	8595057637009

	Artikelnummer	A	H	B	↕	ǂ	EAN
◷	**VO 90X50_F**	50	12	254	0,8	0,26	8595057659384
◷	**VO 90X75_F**	75	12	279	0,8	0,36	8595057659391
◷	**VO 90X100_F**	100	12	304	0,8	0,47	8595057650855
◷	**VO 90X150_F**	150	12	354	0,8	0,72	8595057659407
◷	**VO 90X200_F**	200	12	404	0,8	1,01	8595057650862
◷	**VO 90X300_F**	300	12	504	1,0	2,12	8595057659421
◷	**VO 90X400_F**	400	15	604	1,0	2,79	8595057659438
◷	**VO 90X500_F**	500	15	704	1,0	3,85	8595057659445
◷	**VO 90X600_F**	600	15	804	1,0	5,06	8595057659452
●	**VO 90X50_ZM**	50	12	254	0,75	0,22	8595568938152
●	**VO 90X100_ZM**	100	12	304	0,75	0,41	8595568938169
●	**VO 90X200_ZM**	200	12	404	0,75	0,80	8595568938176
●	**VO 90X300_ZM**	300	12	504	1,00	1,80	8595568938183
●	**VO 90X400_ZM**	400	12	604	1,00	2,35	8595568938190

↕ Blechstärke (mm) ǂ Gewicht kg/Stk ● Standard ZM Magnelis®
⊥̄ Zahl der Schrauben für Verbindung ◷ auf Anfrage F Tauchfeuerverzinkung
S Sendzimirverzinkung

T - Anbaustück

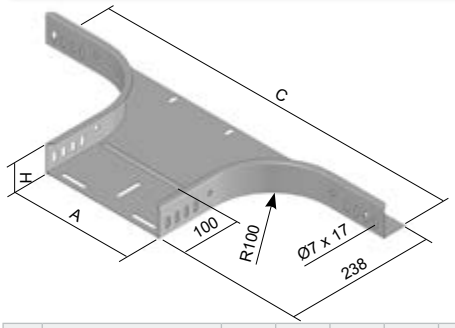

- Die Verbindung erfolgt mit den Schrauben NSM 6X10 (S. 37).
- Geeignet für eine zusätzliche Abzweigung der Trasse.
- Die aufgeführten Artikel kann man auch in einer Lackausführung bestellen. Mehr Infos dazu S. 7-2.



	Artikelnummer	A	H	C	↕	ǂ	↓̄	EAN
●	**OH 35X50_S**	50	35	453	0,8	0,57	8	8595057628243
●	**OH 35X75_S**	75	35	478	0,8	0,60	8	8595057637580
●	**OH 35X100_S**	100	35	503	0,8	0,64	8	8595057628250
●	**OH 35X150_S**	150	35	553	0,8	0,72	8	8595057628267
●	**OH 35X200_S**	200	35	603	1,0	0,90	9	8595057628274
●	**OH 35X300_S**	300	35	703	1,0	1,09	9	8595057628281
◷	**OH 35X400_S**	400	35	803	1,0	1,28	10	8595057637245
◷	**OH 35X500_S**	500	35	903	1,0	1,46	10	8595057637252
◷	**OH 35X600_S**	600	35	1003	1,2	1,91	10	8595057637269
●	**OH 60X50_S**	50	60	453	0,8	0,71	8	8595057628298
●	**OH 60X75_S**	75	60	478	0,8	0,74	8	8595057628304
●	**OH 60X100_S**	100	60	503	0,8	0,78	8	8595057628311
●	**OH 60X150_S**	150	60	553	0,8	0,86	8	8595057628328
●	**OH 60X200_S**	200	60	603	1,0	1,04	9	8595057628335
●	**OH 60X300_S**	300	60	703	1,0	1,23	9	8595057628342
●	**OH 60X400_S**	400	60	803	1,0	1,42	10	8595057628359
●	**OH 60X500_S**	500	60	903	1,0	1,60	10	8595057628366
●	**OH 60X600_S**	600	60	1003	1,2	2,05	10	8595057628373
◷	**OH 85X100_S**	100	85	503	0,8	0,95	16	8595057630161
◷	**OH 85X150_S**	150	85	553	0,8	1,02	16	8595057630178
◷	**OH 85X200_S**	200	85	603	1,0	1,20	17	8595057630185
◷	**OH 85X300_S**	300	85	703	1,0	1,39	17	8595057630208
◷	**OH 85X400_S**	400	85	803	1,0	1,58	18	8595057629493
◷	**OH 85X500_S**	500	85	903	1,0	1,77	18	8595057637283
◷	**OH 85X600_S**	600	85	1003	1,2	2,21	18	8595057637290
◷	**OH 110X150_S**	150	110	553	0,8	1,16	16	8595057633698
●	**OH 110X200_S**	200	110	603	1,0	1,34	17	8595057637306
●	**OH 110X300_S**	300	110	703	1,0	1,53	17	8595057633292
●	**OH 110X400_S**	400	110	803	1,0	1,72	18	8595057637320
●	**OH 110X500_S**	500	110	903	1,0	1,90	18	8595057633285
◷	**OH 110X600_S**	600	110	1003	1,2	2,35	18	8595057637337

	Artikelnummer	A	H	C	↕	ǂ	↓̄	EAN
◷	**OH 35X50_F**	50	35	453	0,8	0,66	8	8595057658301
◷	**OH 35X75_F**	75	35	478	0,8	0,70	8	8595057658318
◷	**OH 35X100_F**	100	35	503	0,8	0,74	8	8595057658325
◷	**OH 35X150_F**	150	35	553	0,8	0,83	8	8595057658332
◷	**OH 35X200_F**	200	35	603	1,0	1,04	9	8595057658349
◷	**OH 35X300_F**	300	35	703	1,0	1,26	9	8595057658363
◷	**OH 35X400_F**	400	35	803	1,0	1,48	10	8595057658370
◷	**OH 35X500_F**	500	35	903	1,0	1,69	10	8595057658387
◷	**OH 35X600_F**	600	35	1003	1,2	2,21	10	8595057658394
◷	**OH 60X50_F**	50	60	453	0,8	0,74	8	8595057658400
◷	**OH 60X75_F**	75	60	478	0,8	0,79	8	8595057658417
◷	**OH 60X100_F**	100	60	503	0,8	0,83	8	8595057658424
◷	**OH 60X150_F**	150	60	553	0,8	0,92	8	8595057658431
◷	**OH 60X200_F**	200	60	603	1,0	1,13	9	8595057658448
◷	**OH 60X300_F**	300	60	703	1,0	1,35	9	8595057658462
◷	**OH 60X400_F**	400	60	803	1,0	1,57	10	8595057658479
◷	**OH 60X500_F**	500	60	903	1,0	1,78	10	8595057658486
◷	**OH 60X600_F**	600	60	1003	1,2	2,37	10	8595057658493
◷	**OH 85X100_F**	100	85	503	0,8	1,10	16	8595057658509
◷	**OH 85X150_F**	150	85	553	0,8	1,18	16	8595057658516
◷	**OH 85X200_F**	200	85	603	1,0	1,40	17	8595057658523
◷	**OH 85X300_F**	300	85	703	1,0	1,61	17	8595057658547
◷	**OH 85X400_F**	400	85	803	1,0	1,84	18	8595057658554
◷	**OH 85X500_F**	500	85	903	1,0	2,05	18	8595057658561
◷	**OH 85X600_F**	600	85	1003	1,2	2,57	18	8595057658578
◷	**OH 110X150_F**	150	110	553	0,8	1,22	16	8595057658233
◷	**OH 110X200_F**	200	110	603	1,0	1,43	17	8595057658240
◷	**OH 110X300_F**	300	110	703	1,0	1,65	17	8595057658257
◷	**OH 110X400_F**	400	110	803	1,0	1,87	18	8595057658271
◷	**OH 110X500_F**	500	110	903	1,0	2,08	18	8595057658288
◷	**OH 110X600_F**	600	110	1003	1,2	2,60	18	8595057658295

Deckel für T-Anbaustück

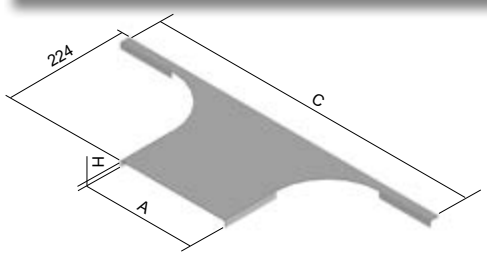

- Zur Befestigung des Deckels werden 4 Klammern VU (S. 11) benötigt.
- Die aufgeführten Artikel kann man auch in einer Lackausführung bestellen. Mehr Infos dazu S. 7-2.

	Artikelnummer	A	H	C	↕	ǂ	EAN
●	**VOH 50_S**	50	12	453	0,55	0,13	8595057637948
●	**VOH 75_S**	75	12	478	0,55	0,16	8595057632813
●	**VOH 100_S**	100	12	503	0,55	0,18	8595057629875
●	**VOH 150_S**	150	12	553	0,55	0,23	8595057629882
●	**VOH 200_S**	200	12	603	0,8	0,41	8595057629899
●	**VOH 300_S**	300	12	703	1,0	0,69	8595057629905
●	**VOH 400_S**	400	15	803	1,0	0,88	8595057629509
●	**VOH 500_S**	500	15	903	1,0	1,06	8595057633308
●	**VOH 600_S**	600	15	1003	1,0	1,23	8595057637955

	Artikelnummer	A	H	C	↕	ǂ	EAN
◷	**VOH 50_F**	50	12	453	0,8	0,22	8595057659285
◷	**VOH 75_F**	75	12	478	0,8	0,27	8595057659292
◷	**VOH 100_F**	100	12	503	0,8	0,31	8595057659308
◷	**VOH 150_F**	150	12	553	0,8	0,35	8595057659315
◷	**VOH 200_F**	200	12	603	0,8	0,47	8595057659322
◷	**VOH 300_F**	300	12	703	1,0	0,80	8595057659346
◷	**VOH 400_F**	400	15	803	1,0	1,01	8595057659353
◷	**VOH 500_F**	500	15	903	1,0	1,23	8595057659360
◷	**VOH 600_F**	600	15	1003	1,0	1,44	8595057659377
●	**VOH 50_ZM**	50	12	453	0,75	0,19	8595568938367
●	**VOH 100_ZM**	100	12	503	0,75	0,26	8595568938374
●	**VOH 200_ZM**	200	12	603	0,75	0,38	8595568938381
●	**VOH 300_ZM**	300	12	703	1,0	0,67	8595568938398

↕ Blechstärke (mm) ● Standard ǂ Gewicht kg/Stk ZM Magnelis® F Tauchfeuerverzinkung
↓̄ Zahl der Schrauben für Verbindung ◷ auf Anfrage S Sendzimirverzinkung

T- Stück

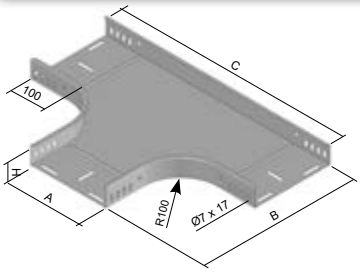

- Die Verbindung erfolgt mit den Schrauben NSM 6X10 (S. 37).
- Zur Bildung ungleichschenkliger T-Stücke dienen die T-Anbaustücke OH (S. 13) oder alternativ die Eckanbaustücke SU (S. 19) benutzt.
- Die aufgeführten Artikel kann man auch in einer Lackausführung bestellen. Mehr Infos dazu S. 7-2.

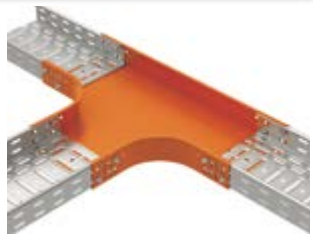

	Artikelnummer	A	H	B	C	↕	ǂ	⊻	EAN
●	**T 35X50_S**	50	35	253	453	0,8	0,74	12	8595057637344
●	**T 35X75_S**	75	35	278	478	0,8	0,86	12	8595057637351
●	**T 35X100_S**	100	35	303	503	0,8	0,99	12	8595057637368
●	**T 35X150_S**	150	35	353	553	0,8	1,27	12	8595057637375
●	**T 35X200_S**	200	35	403	603	1,0	1,89	15	8595057637382
●	**T 35X300_S**	300	35	503	703	1,0	2,81	15	8595057637405
◷	**T 35X400_S**	400	35	603	803	1,0	3,09	18	8595057637412
◷	**T 35X500_S**	500	35	703	903	1,0	5,12	18	8595057637429
◷	**T 35X600_S**	600	35	803	1003	1,2	7,76	18	8595057637436
●	**T 60X50_S**	50	60	253	453	0,8	0,88	12	8595057637443
●	**T 60X75_S**	75	60	278	478	0,8	1,07	12	8595057633339
●	**T 60X100_S**	100	60	303	503	0,8	1,14	12	8595057630338
●	**T 60X150_S**	150	60	353	553	0,8	1,43	12	8595057633575
●	**T 60X200_S**	200	60	403	603	1,0	2,08	15	8595057631717
●	**T 60X300_S**	300	60	503	703	1,0	3,02	15	8595057637467
●	**T 60X400_S**	400	60	603	803	1,0	4,13	18	8595057631700
●	**T 60X500_S**	500	60	703	903	1,0	5,34	18	8595057637474
●	**T 60X600_S**	600	60	803	1003	1,2	8,07	18	8595057637481
◷	**T 85X100_S**	100	85	303	503	0,8	1,45	24	8595057633322
◷	**T 85X150_S**	150	85	353	553	0,8	1,93	24	8595057635456
◷	**T 85X200_S**	200	85	403	603	1,0	2,43	27	8595057633315
◷	**T 85X300_S**	300	85	503	703	1,0	3,39	27	8595057630352
◷	**T 85X400_S**	400	85	603	803	1,0	4,51	30	8595057637504
◷	**T 85X500_S**	500	85	703	903	1,0	5,78	30	8595057637511
◷	**T 85X600_S**	600	85	803	1003	1,2	8,37	30	8595057637528
◷	**T 110X150_S**	150	110	353	553	0,8	1,86	24	8595057635289
●	**T 110X200_S**	200	110	403	603	1,0	2,57	27	8595057637535
●	**T 110X300_S**	300	110	503	703	1,0	3,55	27	8595057637559
●	**T 110X400_S**	400	110	603	803	1,0	4,60	30	8595057637566
●	**T 110X500_S**	500	110	703	903	1,0	5,98	30	8595057633704
◷	**T 110X600_S**	600	110	803	1003	1,2	8,71	30	8595057637573

	Artikelnummer	A	H	B	C	↕	ǂ	⊻	EAN
◷	**T 35X50_F**	50	35	253	453	0,8	0,85	12	8595057663510
◷	**T 35X75_F**	75	35	278	478	0,8	1,00	12	8595057663527
◷	**T 35X100_F**	100	35	303	503	0,8	1,15	12	8595057663534
◷	**T 35X150_F**	150	35	353	553	0,8	1,48	12	8595057663541
◷	**T 35X200_F**	200	35	403	603	1,0	2,20	15	8595057663558
◷	**T 35X300_F**	300	35	503	703	1,0	3,26	15	8595057663565
◷	**T 35X400_F**	400	35	603	803	1,0	4,52	18	8595057663572
◷	**T 35X500_F**	500	35	703	903	1,0	5,90	18	8595057663589
◷	**T 35X600_F**	600	35	803	1003	1,2	9,31	18	8595057663596
◷	**T 60X50_F**	50	60	253	453	0,8	1,02	12	8595057663602
◷	**T 60X75_F**	75	60	278	478	0,8	1,17	12	8595057663619
●	**T 60X100_F**	100	60	303	503	0,8	1,33	12	8595057650879
◷	**T 60X150_F**	150	60	353	553	0,8	1,66	12	8595057663626
●	**T 60X200_F**	200	60	403	603	1,0	2,42	15	8595057650909
●	**T 60X300_F**	300	60	503	703	1,0	3,51	15	8595057663640
◷	**T 60X400_F**	400	60	603	803	1,0	4,79	18	8595057663657
◷	**T 60X500_F**	500	60	703	903	1,0	6,24	18	8595057663664
◷	**T 60X600_F**	600	60	803	1003	1,2	9,36	18	8595057663671
◷	**T 85X100_F**	100	85	303	503	0,8	1,68	24	8595057663688
◷	**T 85X150_F**	150	85	353	553	0,8	2,24	24	8595057663695
◷	**T 85X200_F**	200	85	403	603	1,0	2,82	27	8595057663701
◷	**T 85X300_F**	300	85	503	703	1,0	3,93	27	8595057663718
◷	**T 85X400_F**	400	85	603	803	1,0	5,23	30	8595057663725
◷	**T 85X500_F**	500	85	703	903	1,0	6,70	30	8595057663732
◷	**T 85X600_F**	600	85	803	1003	1,2	9,70	30	8595057663749
◷	**T 110X150_F**	150	110	353	553	0,8	2,15	24	8595057663459
◷	**T 110X200_F**	200	110	403	603	1,0	2,98	27	8595057663466
◷	**T 110X300_F**	300	110	503	703	1,0	4,12	27	8595057663473
◷	**T 110X400_F**	400	110	603	803	1,0	5,34	30	8595057663480
◷	**T 110X500_F**	500	110	703	903	1,0	6,94	30	8595057663497
◷	**T 110X600_F**	600	110	803	1003	1,2	10,11	30	8595057663503

Deckel für T- Stück

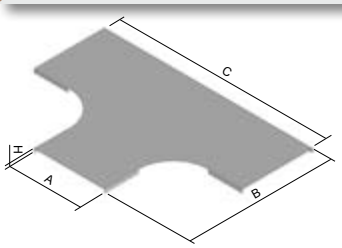

- Zur Befestigung des Deckels werden 6 Klammern VU (S. 11) benötigt.
- Die aufgeführten Artikel kann man auch in einer Lackausführung bestellen. Mehr Infos dazu S. 7-2.

	Artikelnummer	A	H	B	C	↕	ǂ	EAN
●	**VT 50_S**	50	12	254	453	0,55	0,22	8595057637962
●	**VT 75_S**	75	12	279	478	0,55	0,30	8595057633353
●	**VT 100_S**	100	12	304	503	0,55	0,39	8595057630345
●	**VT 150_S**	150	12	354	553	0,55	0,57	8595057635326
●	**VT 200_S**	200	12	404	603	0,8	1,14	8595057633346
●	**VT 300_S**	300	12	504	703	1,0	2,32	8595057630369
●	**VT 400_S**	400	15	604	803	1,0	3,40	8595057636620
●	**VT 500_S**	500	15	704	903	1,0	4,62	8595057633711
●	**VT 600_S**	600	15	804	1003	1,0	6,00	8595057637986

	Artikelnummer	A	H	B	C	↕	ǂ	EAN
◷	**VT 50_F**	50	12	254	453	0,8	0,36	8595057659742
◷	**VT 75_F**	75	12	279	478	0,8	0,50	8595057659759
◷	**VT 100_F**	100	12	304	503	0,8	0,65	8595057650886
◷	**VT 150_F**	150	12	354	553	0,8	0,97	8595057659766
◷	**VT 200_F**	200	12	404	603	0,8	1,33	8595057650893
◷	**VT 300_F**	300	12	504	703	1,0	2,69	8595057659780
◷	**VT 400_F**	400	15	604	803	1,0	3,95	8595057659797
◷	**VT 500_F**	500	15	704	903	1,0	5,36	8595057659803
◷	**VT 600_F**	600	15	804	1003	1,0	6,96	8595057659810

↕ Blechstärke (mm) ǂ Gewicht kg/Stk ● Standard F Tauchfeuerverzinkung

⊻ Zahl der Schrauben für Verbindung ◷ auf Anfrage S Sendzimirverzinkung

Kreuzung

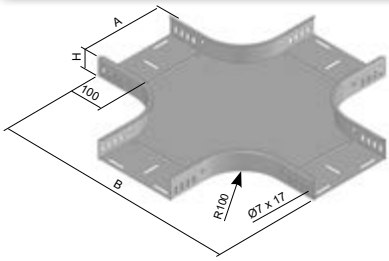

- Die Verbindung erfolgt mit den Schrauben NSM 6X10 (S. 37).
- Zur Bildung einer ungleichschenkligen Kreuzung werden zwei T-Anbaustücke OH (S. 13) oder die Eckanbaustücke SU (S. 19) benutzt.
- Die aufgeführten Artikel kann man auch in einer Lackausführung bestellen. Mehr Infos dazu S. 7-2.

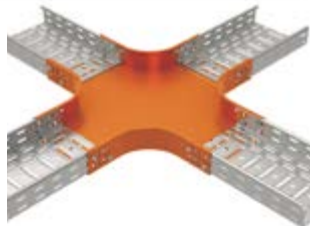

	Artikelnummer	A	H	B	↕	ǂ	⊥̄	EAN
◷	**KR 35X50_S**	50	35	453	0,8	1,07	16	8595057637597
◷	**KR 35X75_S**	75	35	478	0,8	1,22	16	8595057637603
◷	**KR 35X100_S**	100	35	503	0,8	1,37	16	8595057637610
◷	**KR 35X150_S**	150	35	553	0,8	1,70	16	8595057637627
◷	**KR 35X200_S**	200	35	603	1,0	2,39	20	8595057637634
◷	**KR 35X300_S**	300	35	703	1,0	3,44	20	8595057637658
◷	**KR 35X400_S**	400	35	803	1,0	4,65	24	8595057637665
◷	**KR 35X500_S**	500	35	903	1,0	5,99	24	8595057637672
◷	**KR 35X600_S**	600	35	1003	1,2	8,87	24	8595057637689
◷	**KR 60X50_S**	50	60	453	0,8	1,22	16	8595057637696
◷	**KR 60X75_S**	75	60	478	0,8	1,37	16	8595057637702
●	**KR 60X100_S**	100	60	503	0,8	1,53	16	8595057637719
●	**KR 60X150_S**	150	60	553	0,8	1,85	16	8595057637726
●	**KR 60X200_S**	200	60	603	1,0	2,55	20	8595057637733
●	**KR 60X300_S**	300	60	703	1,0	3,59	20	8595057637757
◷	**KR 60X400_S**	400	60	803	1,0	4,80	24	8595057637764
◷	**KR 60X500_S**	500	60	903	1,0	6,14	24	8595057637771
◷	**KR 60X600_S**	600	60	1003	1,2	9,02	24	8595057637788
◷	**KR 85X100_S**	100	85	503	0,8	1,99	32	8595057637795
◷	**KR 85X150_S**	150	85	553	0,8	2,31	32	8595057637801
◷	**KR 85X200_S**	200	85	603	1,0	3,01	36	8595057637818
◷	**KR 85X300_S**	300	85	703	1,0	4,05	36	8595057637832
◷	**KR 85X400_S**	400	85	803	1,0	5,26	40	8595057637849
◷	**KR 85X500_S**	500	85	903	1,0	6,60	40	8595057637856
◷	**KR 85X600_S**	600	85	1003	1,2	9,48	40	8595057637863
◷	**KR 110X150_S**	150	110	553	0,8	2,37	32	8595057637870
◷	**KR 110X200_S**	200	110	603	1,0	3,06	36	8595057637887
◷	**KR 110X300_S**	300	110	703	1,0	4,12	36	8595057637900
◷	**KR 110X400_S**	400	110	803	1,0	5,31	40	8595057637917
◷	**KR 110X500_S**	500	110	903	1,0	6,66	40	8595057637924
◷	**KR 110X600_S**	600	110	1003	1,2	9,54	40	8595057637931

	Artikelnummer	A	H	B	↕	ǂ	⊥̄	EAN
◷	**KR 35X50_F**	50	35	453	0,8	1,24	16	8595057662704
◷	**KR 35X75_F**	75	35	478	0,8	1,41	16	8595057662711
◷	**KR 35X100_F**	100	35	503	0,8	1,59	16	8595057662728
◷	**KR 35X150_F**	150	35	553	0,8	1,97	16	8595057662735
◷	**KR 35X200_F**	200	35	603	1,0	2,78	20	8595057661899
◷	**KR 35X300_F**	300	35	703	1,0	3,99	20	8595057661912
◷	**KR 35X400_F**	400	35	803	1,0	5,39	24	8595057661929
◷	**KR 35X500_F**	500	35	903	1,0	6,95	24	8595057661882
◷	**KR 35X600_F**	600	35	1003	1,2	10,29	24	8595057661936
◷	**KR 60X50_F**	50	60	453	0,8	1,41	16	8595057661943
◷	**KR 60X75_F**	75	60	478	0,8	1,59	16	8595057661950
◷	**KR 60X100_F**	100	60	503	0,8	1,77	16	8595057650916
◷	**KR 60X150_F**	150	60	553	0,8	2,15	16	8595057661967
◷	**KR 60X200_F**	200	60	603	1,0	2,95	20	8595057650923
◷	**KR 60X300_F**	300	60	703	1,0	4,17	20	8595057661981
◷	**KR 60X400_F**	400	60	803	1,0	5,57	24	8595057661998
◷	**KR 60X500_F**	500	60	903	1,0	7,13	24	8595057662001
◷	**KR 60X600_F**	600	60	1003	1,2	10,47	24	8595057662018
◷	**KR 85X100_F**	100	85	503	0,8	2,30	32	8595057662025
◷	**KR 85X150_F**	150	85	553	0,8	2,68	32	8595057662032
◷	**KR 85X200_F**	200	85	603	1,0	3,49	36	8595057662049
◷	**KR 85X300_F**	300	85	703	1,0	4,70	36	8595057662063
◷	**KR 85X400_F**	400	85	803	1,0	6,10	40	8595057662070
◷	**KR 85X500_F**	500	85	903	1,0	7,66	40	8595057662087
◷	**KR 85X600_F**	600	85	1003	1,2	11,00	40	8595057662094
◷	**KR 110X150_F**	150	110	553	0,8	2,75	32	8595057662643
◷	**KR 110X200_F**	200	110	603	1,0	3,55	36	8595057662650
◷	**KR 110X300_F**	300	110	703	1,0	4,77	36	8595057662667
◷	**KR 110X400_F**	400	110	803	1,0	6,61	40	8595057662674
◷	**KR 110X500_F**	500	110	903	1,0	7,72	40	8595057662681
◷	**KR 110X600_F**	600	110	1003	1,2	11,06	40	8595057662698

Deckel für Kreuzung

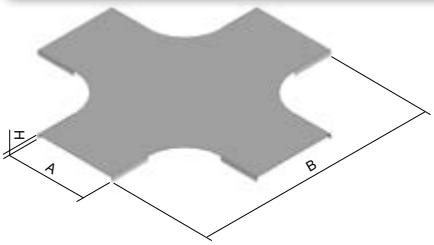

- Zur Befestigung des Deckels werden 8 Klammern VU (S. 11) benötigt.
- Die aufgeführten Artikel kann man auch in einer Lackausführung bestellen. Mehr Infos dazu S. 7-2.

	Artikelnummer	A	H	B	↕	ǂ	EAN
◷	**VKR 50_S**	50	12	453	0,55	0,28	8595057637993
◷	**VKR 75_S**	75	12	478	0,55	0,38	8595057638006
◷	**VKR 100_S**	100	12	503	0,55	0,49	8595057638013
◷	**VKR 150_S**	150	12	553	0,55	0,72	8595057638020
◷	**VKR 200_S**	200	12	603	0,8	1,41	8595057638037
◷	**VKR 300_S**	300	12	703	1,0	2,81	8595057638051
◷	**VKR 400_S**	400	15	803	1,0	4,04	8595057638068
◷	**VKR 500_S**	500	15	903	1,0	5,40	8595057638075
◷	**VKR 600_S**	600	15	1003	1,0	6,30	8595057638082

	Artikelnummer	A	H	B	↕	ǂ	EAN
◷	**VKR 50_F**	50	12	453	0,8	0,47	8595057659469
◷	**VKR 75_F**	75	12	478	0,8	0,64	8595057659476
◷	**VKR 100_F**	100	12	503	0,8	0,82	8595057650930
◷	**VKR 150_F**	150	12	553	0,8	1,21	8595057659483
◷	**VKR 200_F**	200	12	603	0,8	1,64	8595057650947
◷	**VKR 300_F**	300	12	703	1,0	3,27	8595057659506
◷	**VKR 400_F**	400	15	803	1,0	4,68	8595057659513
◷	**VKR 500_F**	500	15	903	1,0	6,27	8595057659520
◷	**VKR 600_F**	600	15	1003	1,0	7,30	8595057659537

↕ Blechstärke (mm) ● Standard ǂ Gewicht kg/Stk

⊥̄ Zahl der Schrauben für Verbindung ◷ auf Anfrage

F Tauchfeuerverzinkung

S Sendzimirverzinkung

Steigstück 90°

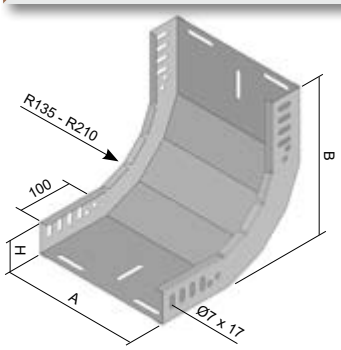

- Die Verbindung erfolgt mit den Schrauben NSM 6X10 (S. 37).
- Die aufgeführten Artikel kann man auch in einer Lackausführung bestellen. Mehr Infos dazu S. 7-2.



	Artikelnummer	A	H	B	↕	ǂ	⊻	EAN
●	**SO 90X35X50_S**	50	35	220	0,8	0,37	8	8595057628106
●	**SO 90X35X75_S**	75	35	220	0,8	0,43	8	8595057636743
●	**SO 90X35X100_S**	100	35	220	0,8	0,49	8	8595057628113
●	**SO 90X35X150_S**	150	35	220	0,8	0,59	8	8595057628120
●	**SO 90X35X200_S**	200	35	220	1,0	0,85	10	8595057628137
●	**SO 90X35X300_S**	300	35	220	1,0	1,10	10	8595057628144
◷	**SO 90X35X400_S**	400	35	220	1,0	1,39	12	8595057636767
◷	**SO 90X35X500_S**	500	35	220	1,0	1,67	12	8595057636774
◷	**SO 90X35X600_S**	600	35	220	1,2	2,30	12	8595057636781
●	**SO 90X60X50_S**	50	60	245	0,8	0,50	8	8595057628151
●	**SO 90X60X75_S**	75	60	245	0,8	0,57	8	8595057628168
●	**SO 90X60X100_S**	100	60	245	0,8	0,64	8	8595057628175
●	**SO 90X60X150_S**	150	60	245	0,8	0,77	8	8595057628182
●	**SO 90X60X200_S**	200	60	245	1,0	1,03	10	8595057628199
●	**SO 90X60X300_S**	300	60	245	1,0	1,37	10	8595057628205
●	**SO 90X60X400_S**	400	60	245	1,0	1,70	12	8595057628212
●	**SO 90X60X500_S**	500	60	245	1,0	2,03	12	8595057628229
●	**SO 90X60X600_S**	600	60	245	1,2	2,65	12	8595057628236
◷	**SO 90X85X100_S**	100	85	270	0,8	0,80	16	8595057630321
◷	**SO 90X85X150_S**	150	85	270	0,8	0,92	16	8595057636804
◷	**SO 90X85X200_S**	200	85	270	1,0	1,23	18	8595057633223
◷	**SO 90X85X300_S**	300	85	270	1,0	1,59	18	8595057630031
◷	**SO 90X85X400_S**	400	85	270	1,0	1,90	20	8595057629455
◷	**SO 90X85X500_S**	500	85	270	1,0	2,24	20	8595057636811
◷	**SO 90X85X600_S**	600	85	270	1,2	3,01	20	8595057636828
◷	**SO 90X110X150_S**	150	110	295	0,8	1,13	16	8595057633827
●	**SO 90X110X200_S**	200	110	295	1,0	1,41	18	8595057636835
●	**SO 90X110X300_S**	300	110	295	1,0	1,84	18	8595057633216
●	**SO 90X110X400_S**	400	110	295	1,0	2,18	20	8595057636859
●	**SO 90X110X500_S**	500	110	295	1,0	2,63	20	8595057633209
◷	**SO 90X110X600_S**	600	110	295	1,2	3,39	20	8595057636866

	Artikelnummer	A	H	B	↕	ǂ	⊻	EAN
◷	**SO 90X35X50_F**	50	35	220	0,8	0,43	8	8595057662742
◷	**SO 90X35X75_F**	75	35	220	0,8	0,50	8	8595057662759
◷	**SO 90X35X100_F**	100	35	220	0,8	0,57	8	8595057662766
◷	**SO 90X35X150_F**	150	35	220	0,8	0,69	8	8595057662773
◷	**SO 90X35X200_F**	200	35	220	1,0	0,98	10	8595057662780
◷	**SO 90X35X300_F**	300	35	220	1,0	1,28	10	8595057662797
◷	**SO 90X35X400_F**	400	35	220	1,0	1,61	12	8595057662803
◷	**SO 90X35X500_F**	500	35	220	1,0	1,94	12	8595057662810
◷	**SO 90X35X600_F**	600	35	220	1,2	2,67	12	8595057662971
◷	**SO 90X60X50_F**	50	60	245	0,8	0,58	8	8595057662827
◷	**SO 90X60X75_F**	75	60	245	0,8	0,66	8	8595057662834
◷	**SO 90X60X100_F**	100	60	245	0,8	0,74	8	8595057650671
◷	**SO 90X60X150_F**	150	60	245	0,8	0,98	8	8595057662841
◷	**SO 90X60X200_F**	200	60	245	1,0	1,19	10	8595057650695
◷	**SO 90X60X300_F**	300	60	245	1,0	1,58	10	8595057662865
◷	**SO 90X60X400_F**	400	60	245	1,0	1,97	12	8595057662872
◷	**SO 90X60X500_F**	500	60	245	1,0	2,35	12	8595057662889
◷	**SO 90X60X600_F**	600	60	245	1,2	3,07	12	8595057662896
◷	**SO 90X85X100_F**	100	85	270	0,8	0,92	16	8595057662902
◷	**SO 90X85X150_F**	150	85	270	0,8	1,07	16	8595057662919
◷	**SO 90X85X200_F**	200	85	270	1,0	1,42	18	8595057662926
◷	**SO 90X85X300_F**	300	85	270	1,0	1,85	18	8595057662933
◷	**SO 90X85X400_F**	400	85	270	1,0	2,21	20	8595057662940
◷	**SO 90X85X500_F**	500	85	270	1,0	2,6	20	8595057662957
◷	**SO 90X85X600_F**	600	85	270	1,2	3,49	20	8595057662964
◷	**SO 90X110X150_F**	150	110	295	0,8	1,31	16	8595057662568
◷	**SO 90X110X200_F**	200	110	295	1,0	1,63	18	8595057662575
◷	**SO 90X110X300_F**	300	110	295	1,0	2,13	18	8595057662582
◷	**SO 90X110X400_F**	400	110	295	1,0	2,52	20	8595057662599
◷	**SO 90X110X500_F**	500	110	295	1,0	3,01	20	8595057662605
◷	**SO 90X110X600_F**	600	110	295	1,2	3,93	20	8595057662612
●	**SO 90X60X50_ZM**	50	60	245	0,75	0,50	8	8595568938282
●	**SO 90X60X100_ZM**	100	60	245	0,75	0,64	8	8595568938299
●	**SO 90X60X200_ZM**	200	60	245	1,00	1,03	10	8595568938305
●	**SO 90X60X300_ZM**	300	60	245	1,00	1,37	10	8595568938312

Deckel für Steigstück 90°

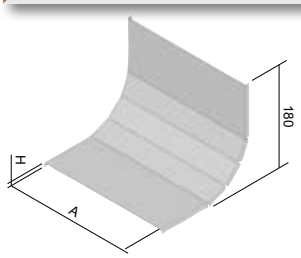

- Zur Befestigung des Deckels werden 4 Klammern VU (S. 11) benötigt.
- Die Deckel werden als flaches Blech geliefert. Die Vorstanzungen ermöglichen das Biegen bei der Montage.
- In der Konfiguration F, bei der Breite 300-600 mm werden die Deckel bereits im gebogenem Zustand geliefert.
- Die aufgeführten Artikel kann man auch in einer Lackausführung bestellen. Mehr Infos dazu S. 7-2.



	Artikelnummer	A	H	↕	ǂ	EAN
●	**VSO 90X50_S**	50	12	0,55	0,13	8595057637016
●	**VSO 90X75_S**	75	12	0,55	0,14	8595057629615
●	**VSO 90X100_S**	100	12	0,55	0,17	8595057629851
●	**VSO 90X150_S**	150	12	0,55	0,24	8595057630048
●	**VSO 90X200_S**	200	12	0,8	0,45	8595057629868
●	**VSO 90X300_S**	300	12	1,0	0,82	8595057629554
●	**VSO 90X400_S**	400	15	1,0	1,09	8595057629462
●	**VSO 90X500_S**	500	15	1,0	1,34	8595057633230
●	**VSO 90X600_S**	600	15	1,0	1,59	8595057637023

	Artikelnummer	A	H	↕	ǂ	EAN
◷	**VSO 90X50_F**	50	12	0,8	0,22	8595057659667
◷	**VSO 90X75_F**	75	12	0,8	0,24	8595057659674
◷	**VSO 90X100_F**	100	12	0,8	0,29	8595057650688
◷	**VSO 90X150_F**	150	12	0,8	0,41	8595057659681
◷	**VSO 90X200_F**	200	12	0,8	0,53	8595057650701
◷	**VSO 90X300_F**	300	12	1,0	0,95	8595057659704
◷	**VSO 90X400_F**	400	15	1,0	1,26	8595057659711
◷	**VSO 90X500_F**	500	15	1,0	1,55	8595057659728
◷	**VSO 90X600_F**	600	15	1,0	1,85	8595057659735
●	**VSO 90X50_ZM**	50	12	0,75	0,14	8595568938329
●	**VSO 90X100_ZM**	100	12	0,75	0,23	8595568938336
●	**VSO 90X200_ZM**	200	12	0,75	0,42	8595568938343
●	**VSO 90X300_ZM**	300	12	1,00	0,81	8595568938350

↕ Blechstärke (mm) ǂ Gewicht kg/Stk ● Standard ZM Magnelis® F Tauchfeuerverzinkung
⊻ Zahl der Schrauben für Verbindung ◷ auf Anfrage S Sendzimirverzinkung

Fallstück 90°

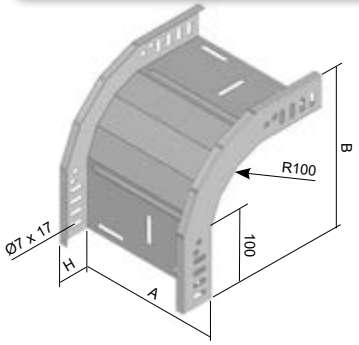

- Die Verbindung erfolgt mit den Schrauben NSM 6X10 (S. 37).
- Die aufgeführten Artikel kann man auch in einer Lackausführung bestellen. Mehr Infos dazu S. 7-2.



	Artikelnummer	A	H	B	↕	ǂ	⊥⊤	EAN
●	**KO 90X35X50_S**	50	35	220	0,8	0,35	8	8595057627963
●	**KO 90X35X75_S**	75	35	220	0,8	0,40	8	8595057636873
●	**KO 90X35X100_S**	100	35	220	0,8	0,45	8	8595057627970
●	**KO 90X35X150_S**	150	35	220	0,8	0,55	8	8595057627987
●	**KO 90X35X200_S**	200	35	220	1,0	0,75	10	8595057627994
●	**KO 90X35X300_S**	300	35	220	1,0	0,88	10	8595057628007
◷	**KO 90X35X400_S**	400	35	220	1,0	1,01	12	8595057636897
◷	**KO 90X35X500_S**	500	35	220	1,0	1,26	12	8595057636903
◷	**KO 90X35X600_S**	600	35	220	1,2	1,51	12	8595057636910
●	**KO 90X60X50_S**	50	60	245	0,8	0,47	8	8595057628014
●	**KO 90X60X75_S**	75	60	245	0,8	0,52	8	8595057628021
●	**KO 90X60X100_S**	100	60	245	0,8	0,57	8	8595057628038
●	**KO 90X60X150_S**	150	60	245	0,8	0,67	8	8595057628045
●	**KO 90X60X200_S**	200	60	245	1,0	0,87	10	8595057628052
●	**KO 90X60X300_S**	300	60	245	1,0	1,13	10	8595057628069
●	**KO 90X60X400_S**	400	60	245	1,0	1,38	12	8595057628076
●	**KO 90X60X500_S**	500	60	245	1,0	1,63	12	8595057628083
●	**KO 90X60X600_S**	600	60	245	1,2	2,19	12	8595057628090
◷	**KO 90X85X100_S**	100	85	270	0,8	0,71	16	8595057630062
◷	**KO 90X85X150_S**	150	85	270	0,8	0,81	16	8595057630079
◷	**KO 90X85X200_S**	200	85	270	1,0	1,01	18	8595057630086
◷	**KO 90X85X300_S**	300	85	270	1,0	1,26	18	8595057630109
◷	**KO 90X85X400_S**	400	85	270	1,0	1,52	20	8595057629479
◷	**KO 90X85X500_S**	500	85	270	1,0	1,77	20	8595057636934
◷	**KO 90X85X600_S**	600	85	270	1,2	2,33	20	8595057636941
◷	**KO 90X110X150_S**	150	110	295	0,8	0,95	16	8595057633674
●	**KO 90X110X200_S**	200	110	295	1,0	1,15	18	8595057636958
●	**KO 90X110X300_S**	300	110	295	1,0	1,28	18	8595057633254
●	**KO 90X110X400_S**	400	110	295	1,0	1,41	20	8595057636972
●	**KO 90X110X500_S**	500	110	295	1,0	1,67	20	8595057633247
◷	**KO 90X110X600_S**	600	110	295	1,2	1,91	20	8595057636989
●	**KO 90X60X50_ZM**	50	60	245	0,75	0,42	8	8595568938206
●	**KO 90X60X100_ZM**	100	60	245	0,75	0,52	8	8595568938213
●	**KO 90X60X200_ZM**	200	60	245	1,0	0,82	10	8595568938220
●	**KO 90X60X300_ZM**	300	60	245	1,0	1,07	10	8595568938237

	Artikelnummer	A	H	B	↕	ǂ	⊥⊤	EAN
◷	**KO 90X35X50_F**	50	35	220	0,8	0,41	8	8595057663855
◷	**KO 90X35X75_F**	75	35	220	0,8	0,47	8	8595057663862
◷	**KO 90X35X100_F**	100	35	220	0,8	0,53	8	8595057663879
◷	**KO 90X35X150_F**	150	35	220	0,8	0,64	8	8595057663886
◷	**KO 90X35X200_F**	200	35	220	1,0	0,87	10	8595057663893
◷	**KO 90X35X300_F**	300	35	220	1,0	1,02	10	8595057663909
◷	**KO 90X35X400_F**	400	35	220	1,0	1,17	12	8595057663916
◷	**KO 90X35X500_F**	500	35	220	1,0	1,47	12	8595057663923
◷	**KO 90X35X600_F**	600	35	220	1,2	1,75	12	8595057663930
◷	**KO 90X60X50_F**	50	60	245	0,8	0,55	8	8595057663947
◷	**KO 90X60X75_F**	75	60	245	0,8	0,61	8	8595057663954
◷	**KO 90X60X100_F**	100	60	245	0,8	0,66	8	8595057650718
◷	**KO 90X60X150_F**	150	60	245	0,8	0,78	8	8595057663961
◷	**KO 90X60X200_F**	200	60	245	1,0	1,01	10	8595057650725
◷	**KO 90X60X300_F**	300	60	245	1,0	1,31	10	8595057663985
◷	**KO 90X60X400_F**	400	60	245	1,0	1,61	12	8595057663992
◷	**KO 90X60X500_F**	500	60	245	1,0	1,89	12	8595057664005
◷	**KO 90X60X600_F**	600	60	245	1,2	2,55	12	8595057664012
◷	**KO 90X85X100_F**	100	85	270	0,8	0,82	16	8595057664029
◷	**KO 90X85X150_F**	150	85	270	0,8	0,93	16	8595057664036
◷	**KO 90X85X200_F**	200	85	270	1,0	1,17	18	8595057664043
◷	**KO 90X85X300_F**	300	85	270	1,0	1,46	18	8595057664050
◷	**KO 90X85X400_F**	400	85	270	1,0	1,76	20	8595057664067
◷	**KO 90X85X500_F**	500	85	270	1,0	2,05	20	8595057664074
◷	**KO 90X85X600_F**	600	85	270	1,2	2,70	20	8595057664081
◷	**KO 90X110X150_F**	150	110	295	0,8	1,01	16	8595057663794
◷	**KO 90X110X200_F**	200	110	295	1,0	1,34	18	8595057663800
◷	**KO 90X110X300_F**	300	110	295	1,0	1,49	18	8595057663817
◷	**KO 90X110X400_F**	400	110	295	1,0	1,63	20	8595057663824
◷	**KO 90X110X500_F**	500	110	295	1,0	1,93	20	8595057663831
◷	**KO 90X110X600_F**	600	110	295	1,2	2,22	20	8595057663848

↕ Blechstärke (mm) ● Standard ǂ Gewicht kg/Stk ZM Magnelis® F Tauchfeuerverzinkung
⊥⊤ Zahl der Schrauben für Verbindung ◷ auf Anfrage S Sendzimirverzinkung

Deckel für Fallstück 90°

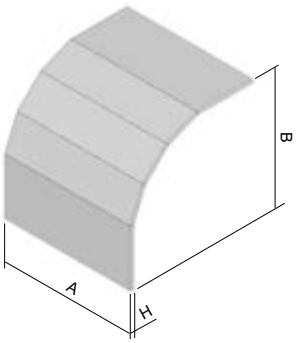

- Zur Befestigung des Deckels werden 4 Klammern VU (S. 11) benötigt.
- Die Deckel werden als flaches Blech geliefert. Die Vorstanzungen ermöglichen das Biegen bei der Montage.
- In der Konfiguration F, bei der Breite 300-600 mm werden die Deckel bereits im gebogenem Zustand geliefert.
- Die aufgeführten Artikel kann man auch in einer Lackausführung bestellen. Mehr Infos dazu S. 7-2.



	Artikelnummer	A	H	B	↕	ǂ	EAN
●	**VKO 90X35X50_S**	50	12	220	0,55	0,12	8595057637030
●	**VKO 90X35X75_S**	75	12	220	0,55	0,17	8595057637139
●	**VKO 90X35X100_S**	100	12	220	0,55	0,21	8595057637146
●	**VKO 90X35X150_S**	150	12	220	0,55	0,29	8595057637153
●	**VKO 90X35X200_S**	200	12	220	0,8	0,55	8595057637160
●	**VKO 90X35X300_S**	300	12	220	1,0	0,99	8595057637184
◷	**VKO 90X35X400_S**	400	15	220	1,0	1,31	8595057637191
◷	**VKO 90X35X500_S**	500	15	220	1,0	1,61	8595057637207
◷	**VKO 90X35X600_S**	600	15	220	1,0	1,88	8595057637214
●	**VKO 90X60X50_S**	50	12	245	0,55	0,14	8595057637221
●	**VKO 90X60X75_S**	75	12	245	0,55	0,18	8595057629608
●	**VKO 90X60X100_S**	100	12	245	0,55	0,23	8595057629837
●	**VKO 90X60X150_S**	150	12	245	0,55	0,32	8595057630888
●	**VKO 90X60X200_S**	200	12	245	0,8	0,60	8595057629844
●	**VKO 90X60X300_S**	300	12	245	1,0	0,87	8595057629547
●	**VKO 90X60X400_S**	400	15	245	1,0	1,45	8595057636613
●	**VKO 90X60X500_S**	500	15	245	1,0	1,78	8595057637047
●	**VKO 90X60X600_S**	600	15	245	1,0	2,17	8595057637054
◷	**VKO 90X85X100_S**	100	12	270	0,55	0,25	8595057630116
◷	**VKO 90X85X150_S**	150	12	270	0,55	0,39	8595057630123
◷	**VKO 90X85X200_S**	200	12	270	0,8	0,66	8595057630130
◷	**VKO 90X85X300_S**	300	12	270	1,0	1,19	8595057630154
◷	**VKO 90X85X400_S**	400	15	270	1,0	1,58	8595057629486
◷	**VKO 90X85X500_S**	500	15	270	1,0	1,95	8595057637061
◷	**VKO 90X85X600_S**	600	15	270	1,0	2,32	8595057637078
◷	**VKO 90X110X150_S**	150	12	295	0,55	0,38	8595057633681
●	**VKO 90X110X200_S**	200	12	295	0,8	0,72	8595057637085
●	**VKO 90X110X300_S**	300	12	295	1,0	1,30	8595057633278
●	**VKO 90X110X400_S**	400	15	295	1,0	1,72	8595057637108
●	**VKO 90X110X500_S**	500	15	295	1,0	2,12	8595057633261
◷	**VKO 90X110X600_S**	600	15	295	1,0	2,52	8595057637115
●	**VKO 90X60X50_ZM**	50	12	245	0,75	0,20	8595568938244
●	**VKO 90X60X100_ZM**	100	12	245	0,75	0,31	8595568938251
●	**VKO 90X60X200_ZM**	200	12	245	0,75	0,55	8595568938268
●	**VKO 90X60X300_ZM**	300	12	245	1,0	1,07	8595568938275

	Artikelnummer	A	H	B	↕	ǂ	EAN
◷	**VKO 90X35X50_F**	50	12	220	0,8	0,23	8595057659889
◷	**VKO 90X35X75_F**	75	12	220	0,8	0,28	8595057659896
◷	**VKO 90X35X100_F**	100	12	220	0,8	0,35	8595057659902
◷	**VKO 90X35X150_F**	150	12	220	0,8	0,49	8595057659919
◷	**VKO 90X35X200_F**	200	12	220	0,8	0,63	8595057659926
◷	**VKO 90X35X300_F**	300	12	220	1,0	1,15	8595057659940
◷	**VKO 90X35X400_F**	400	15	220	1,0	1,52	8595057659957
◷	**VKO 90X35X500_F**	500	15	220	1,0	1,87	8595057659964
◷	**VKO 90X35X600_F**	600	15	220	1,0	2,18	8595057660144
◷	**VKO 90X60X50_F**	50	12	245	0,8	0,23	8595057659971
◷	**VKO 90X60X75_F**	75	12	245	0,8	0,31	8595057659988
◷	**VKO 90X60X100_F**	100	12	245	0,8	0,39	8595057650732
◷	**VKO 90X60X150_F**	150	12	245	0,8	0,54	8595057659995
◷	**VKO 90X60X200_F**	200	12	245	0,8	0,70	8595057650749
◷	**VKO 90X60X300_F**	300	12	245	1,0	1,01	8595057660014
◷	**VKO 90X60X400_F**	400	15	245	1,0	1,68	8595057660021
◷	**VKO 90X60X500_F**	500	15	245	1,0	2,07	8595057660038
◷	**VKO 90X60X600_F**	600	15	245	1,0	2,52	8595057660045
◷	**VKO 90X85X100_F**	100	12	270	0,8	0,43	8595057660052
◷	**VKO 90X85X150_F**	150	12	270	0,8	0,65	8595057660069
◷	**VKO 90X85X200_F**	200	12	270	0,8	0,77	8595057660076
◷	**VKO 90X85X300_F**	300	12	270	1,0	1,39	8595057660090
◷	**VKO 90X85X400_F**	400	15	270	1,0	1,84	8595057660106
◷	**VKO 90X85X500_F**	500	15	270	1,0	2,26	8595057660113
◷	**VKO 90X85X600_F**	600	15	270	1,0	2,69	8595057660120
◷	**VKO 90X110X150_F**	150	12	295	0,8	0,06	8595057659827
◷	**VKO 90X110X200_F**	200	12	295	0,8	0,83	8595057659834
◷	**VKO 90X110X300_F**	300	12	295	1,0	1,51	8595057659841
◷	**VKO 90X110X400_F**	400	15	295	1,0	1,99	8595057659858
◷	**VKO 90X110X500_F**	500	15	295	1,0	2,46	8595057659865
◷	**VKO 90X110X600_F**	600	15	295	1,0	2,92	8595057659872

↕ Blechstärke (mm) ǂ Gewicht kg/Stk ● Standard ◷ auf Anfrage ZM Magnelis® F Tauchfeuerverzinkung S Sendzimirverzinkung

Gelenkverbinder





- Die Befestigung des Gelenkverbinders an der Kabelrinne erfolgt mittels Schrauben NSM 6X10 (S. 37).
- Gelenkverbinder werden einzeln geliefert. Zur Trassenbiegung (Verbindung von 2 Kabelrinnen) sind 2 Gelenkverbinder erforderlich.
- Die aufgeführten Artikel kann man auch in einer Lackausführung bestellen. Mehr Infos dazu S. 7-2.

	Artikelnummer	H	↕	ǂ	⊥T	EAN
●	**SK 35_S**	28	0,8	0,06	4	8595057638136
●	**SK 60_S**	53	0,8	0,10	4	8595057627772
◷	**SK 85_S**	78	1,2	0,24	8	8595057630413
●	**SK 110_S**	103	1,2	0,35	8	8595057633384
◷	**SK 35_ZM**	28	0,75	0,06	4	8595568939326
●	**SK 60_ZM**	53	0,75	0,10	4	8595568938060
◷	**SK 85_ZM**	78	1,5	0,30	8	8595568939333
●	**SK 110_ZM**	103	1,5	0,45	8	8595568938053

Winkelverbinder

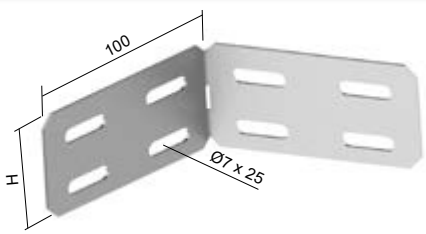



- Winkelverbinder werden verwendet um beliebige Winkel zu schaffen, vor allem für die Verbindung an Stellen mit leichten Kurven in der Trasse oder zum Erstellen von Bögen mit großem Radius zur Umgehung von Pfosten und Pfeilern.
- Die Befestigung erfolgt mit den Schrauben NSM 6X10 (S. 37).
- Die aufgeführten Artikel kann man auch in einer Lackausführung bestellen. Mehr Infos dazu S. 7-2.

	Artikelnummer	H	↕	ǂ	⊥T	EAN
◷	**SSU 35_S**	25	1,2	0,04	4	8595568936684
●	**SSU 60_S**	50	1,5	0,10	4	8595568936691
◷	**SSU 85_S**	75	1,5	0,15	6	8595568936707
◷	**SSU 110_S**	100	1,5	0,20	8	8595568936714
◷	**SSU 35_ZM**	25	1,5	0,04	4	8595568940773
●	**SSU 60_ZM**	50	1,5	0,10	4	8595568938084
◷	**SSU 85_ZM**	75	1,5	0,15	6	8595568940902
●	**SSU 110_ZM**	100	1,5	0,20	8	8595568938077

Eckanbaustück

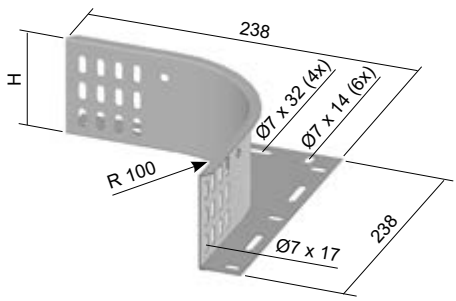

- Dient zur Bildung eines zusätzlichen T-Anbaustückes, eines ungleichschenkligen T-Stücks oder einer Kreuzung.
- Das Eckanbaustück bietet den Vorteil, die abzweigende Rinne beliebig breit zu gestalten.
- Bitte beachten Sie, dass das Eckanbaustück einzelngeliefert wird, aber i.d.R. paarweise zum Einsatz kommt.
- Die Befestigung erfolgt mit den Schrauben NSM 6X10 (S. 37).
- Eckanbaustück ist der Deckel für T-Anbaustücke VOH (S. 13) gut geeignet
- Die aufgeführten Artikel kann man auch in einer Lackausführung bestellen. Mehr Infos dazu S. 7-2.

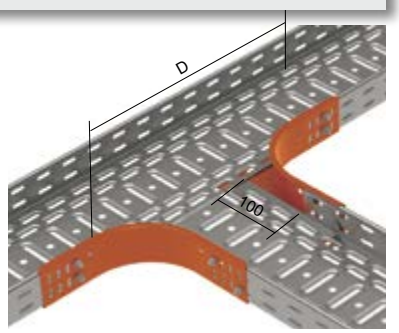

Länge des ausgeschnittenen Seitenteils vom “durchlaufendem” Trog	
Abbiegung auf den Kanal	**D**
KZI ...X50	250
KZI ...X100	300
KZI ...X150	350
KZI ...X200	400
KZI ...X300	500
KZI ...X400	600
KZI ...X500	700
KZI ...X600	800

	Artikelnummer	H	↕	ǂ	⊥T	EAN
●	**SU 35_S**	35	1,0	0,23	4	8595057638129
●	**SU 60_S**	60	1,0	0,30	4	8595057628380
◷	**SU 85_S**	85	1,0	0,36	8	8595057630390
●	**SU 110_S**	110	1,0	0,44	8	8595057633391
◷	**SU 35_F**	35	1,0	0,27	4	8595057658585
●	**SU 60_F**	60	1,0	0,34	4	8595057658592
◷	**SU 85_F**	85	1,0	0,42	8	8595057658608
◷	**SU 110_F**	110	1,0	0,51	8	8595057658615
●	**SU 60_ZM**	60	1,0	0,30	4	8595568938091

↕ Blechstärke (mm) ● Standard ǂ Gewicht kg/Stk
⊥T Zahl der Schrauben für Verbindung ◷ auf Anfrage
GMT Nicht-elektrolytische Metallisierung F Tauchfeuerverzinkung
ZM Magnelis® S Sendzimirverzinkung

Endstück / Reduzierstück

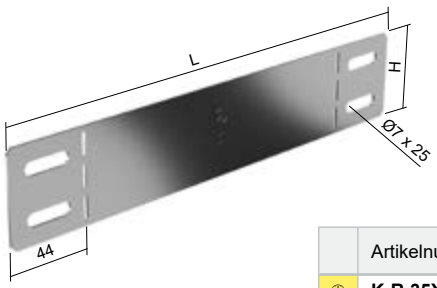

- Die Platte kann als End- oder Reduzierstück verwendet werden.
- Je nach Anwendungsbedarf wird die Platte an der Perforierung für Endstück U-förmig oder für Reduzierstück Z-förmig gebogen.
- Die Befestigung erfolgt mit NSM 6X10 Schrauben (S. 37).





	Artikelnummer	H	L	↕	⇕	⇊	EAN
◷	**K-R 35X25_ZM**	25	111	1,0	0,02	2	8595568938893
◷	**K-R 35X50_ZM**	25	136	1,0	0,02	2	8595568938923
◷	**K-R 35X75_ZM**	25	161	1,0	0,03	2	8595568938954
◷	**K-R 35X100_ZM**	25	186	1,0	0,03	2	8595568938862
◷	**K-R 35X150_ZM**	25	236	1,0	0,04	2	8595568938879
◷	**K-R 35X200_ZM**	25	286	1,0	0,05	2	8595568938886
◷	**K-R 35X300_ZM**	25	386	1,0	0,07	2	8595568938909
◷	**K-R 35X400_ZM**	25	486	1,0	0,10	2	8595568938916
◷	**K-R 35X500_ZM**	25	586	1,0	0,11	2	8595568938930
◷	**K-R 35X600_ZM**	25	686	1,0	0,13	2	8595568938947
◷	**K-R 60X25_ZM**	50	111	1,0	0,04	4	8595568939005
●	**K-R 60X50_ZM**	50	136	1,0	0,05	4	8595568939036
●	**K-R 60X75_ZM**	50	161	1,0	0,06	4	8595568939067
●	**K-R 60X100_ZM**	50	186	1,0	0,07	4	8595568938961
◷	**K-R 60X125_ZM**	50	211	1,0	0,08	4	8595568938978
●	**K-R 60X150_ZM**	50	236	1,0	0,09	4	8595568938985
●	**K-R 60X200_ZM**	50	286	1,0	0,10	4	8595568938992
●	**K-R 60X300_ZM**	50	386	1,0	0,14	4	8595568939012
●	**K-R 60X400_ZM**	50	486	1,0	0,18	4	8595568939029
◷	**K-R 60X500_ZM**	50	586	1,0	0,22	4	8595568939043
◷	**K-R 60X600_ZM**	50	686	1,0	0,26	4	8595568939050
●	**K-R 85X50_ZM**	75	136	1,0	0,05	4	8595568939128
●	**K-R 85X100_ZM**	75	186	1,0	0,07	4	8595568939074
◷	**K-R 85X150_ZM**	75	236	1,0	0,10	4	8595568939081
●	**K-R 85X200_ZM**	75	286	1,0	0,10	4	8595568939098
◷	**K-R 85X300_ZM**	75	386	1,0	0,16	4	8595568939104
◷	**K-R 85X400_ZM**	75	486	1,0	0,21	4	8595568939111
◷	**K-R 85X500_ZM**	75	586	1,0	0,33	4	8595568939135
◷	**K-R 85X600_ZM**	75	686	1,0	0,39	4	8595568939142
◷	**K-R 110X100_ZM**	100	186	1,0	0,10	4	8595568938794
●	**K-R 110X150_ZM**	100	236	1,0	0,13	4	8595568938800
●	**K-R 110X200_ZM**	100	286	1,0	0,15	4	8595568938817
●	**K-R 110X300_ZM**	100	386	1,0	0,22	4	8595568938824
◷	**K-R 110X400_ZM**	100	486	1,0	0,28	4	8595568938831
◷	**K-R 110X500_ZM**	100	586	1,0	0,44	4	8595568938848
◷	**K-R 110X600_ZM**	100	686	1,0	0,52	4	8595568938855

↕ Blechstärke (mm) ⇕ Gewicht kg/Stk ● Standard ZM Magnelis®

⇊ Zahl der Schrauben für Verbindung ◷ auf Anfrage

Trennsteg

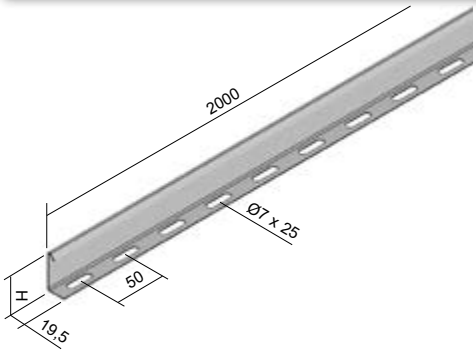

- Die Standardlänge des Trennstegs beträgt 2 m.
- Die Befestigung erfolgt mit den Schrauben NSM 6X10 (S. 37), 2 Stück für 1 Meter.
- Der Trennsteg dient der Trennung des Innenraumes der Kabelrinnen, zur Einlage und Anordnung der Kabel.
- Er ermöglicht auch die Abtrennung einzelner Leitungen zur Sicherung elektrischer Kompatibilität.
- Hierbei sollte auch der Deckel zur Bildung eines geschlossenen, geschirmten Raumes eingesetzt werden.
- Die aufgeführten Artikel kann man auch in einer Lackausführung bestellen. Mehr Infos dazu S. 7-2.



	Artikelnummer	H	↕	ǂ	EAN
●	**P 35_S**	29	0,8	0,34	8595057639515
●	**P 60_S**	54	0,8	0,50	8595057627734
●	**P 85_S**	79	0,8	0,66	8595057633414
●	**P 110_S**	104	0,8	0,81	8595057633407
◷	**P 35_F**	29	1,0	0,48	8595057663428
●	**P 60_F**	54	1,0	0,72	8595057663435
◷	**P 85_F**	79	1,0	0,95	8595057663442
◷	**P 110_F**	104	1,0	1,18	8595057663411

Montageplatte

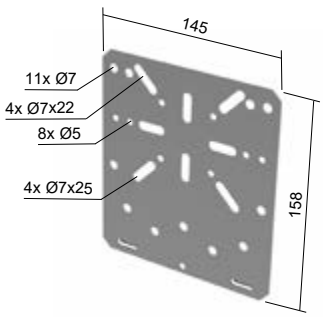

- Zur Befestigung von Elektroinstallationsdosen an der Kabelrinne, ab einer Seitenhöhe von 60 mm.
- Sie wird an der Seite aufgesteckt und mit Hilfe der Schrauben NSM 6X10 (S. 37) fixiert.
- Empfohlene Dosen: KSK 80, KSK 100, KSK 125, KSK 175; 8101; 8102; 8106; 8107; 8110; 8111; 8112; 8130; 8135; 003.CS.K; 005.CS.K (siehe Katalog Elektroinstallationsmaterial).
- Die aufgeführten Artikel kann man auch in einer Lackausführung bestellen. Mehr Infos dazu S. 7-2.





	Artikelnummer	↕	ǂ	EAN
●	**MDS_S**	1,0	0,165	8595057631762
●	**MDS_ZM**	1,0	0,170	8595568939364

Universalverbinder

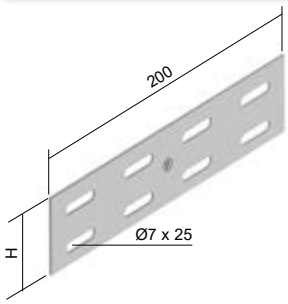

- Dienen zur Verbindung von Kabelrinnen (ohne integrierte Verbindung).
- Gebogene Verbinder können auch zur Bildung von Abzweigungen eingesetzt werden.
- Die Befestigung erfolgt mit den Schrauben NSM 6X10 (S. 37).
- Die Schrauben gewährleisten einen Potentialausgleich.
- Die aufgeführten Artikel kann man auch in einer Lackausführung bestellen. Mehr Infos dazu S. 7-2.



	Artikelnummer	H	↕	⇕	⇊	EAN
●	**S 35X200_S**	25	1,2	0,04	4	8595057630444
●	**S 60X200_S**	50	1,5	0,11	4	8595057627796
●	**S 85X200_S**	75	1,5	0,16	6	8595057629769
●	**S 110X200_S**	100	1,5	0,23	8	8595057629752
◷	**S 35X200_ZM**	25	1,5	0,04	4	8595568939340
●	**S 60X200_ZM**	50	1,5	0,11	4	8595568938046
●	**S 85X200_ZM**	75	1,5	0,16	6	8595568939357
●	**S 110X200_ZM**	100	1,5	0,23	8	8595568938039

Verstärkungsplatte

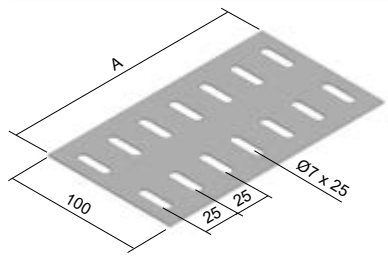

- Dient zur Verstärkung des Bodens bei der Montage von Rinnen (ohne integrierte Verbindung).
- Die Befestigung erfolgt mit den Schrauben NSM 6X10 (S. 37) am Boden der Rinne.
- Die aufgeführten Artikel kann man auch in einer Lackausführung bestellen. Mehr Infos dazu S. 7-2.



	Artikelnummer	A	↕	⇕	⇊	EAN
●	**DV 75_S**	68	1,5	0,07	4	8595057638686
●	**DV 100_S**	75	1,5	0,08	4	8595057638693
●	**DV 150_S**	125	1,5	0,13	4	8595057633780
●	**DV 200_S**	175	1,5	0,18	6	8595057638709
●	**DV 300_S**	275	1,5	0,29	6	8595057633773
●	**DV 400_S**	375	1,5	0,39	8	8595057638723
◷	**DV 500_S**	475	1,5	0,49	8	8595057638846
◷	**DV 600_S**	575	1,5	0,60	8	8595057638853

	Artikelnummer	A	↕	⇕	⇊	EAN
◷	**DV 75_ZM**	68	1,5	0,07	4	8595568939401
◷	**DV 100_ZM**	75	1,5	0,08	4	8595568939418
◷	**DV 150_ZM**	125	1,5	0,13	4	8595568939425
◷	**DV 200_ZM**	175	1,5	0,18	6	8595568939432
◷	**DV 300_ZM**	275	1,5	0,29	6	8595568939449
◷	**DV 400_ZM**	375	1,5	0,39	8	8595568939456
◷	**DV 500_ZM**	475	1,5	0,49	8	8595568939463
◷	**DV 600_ZM**	575	1,5	0,60	8	8595568939470

Stützwinkel

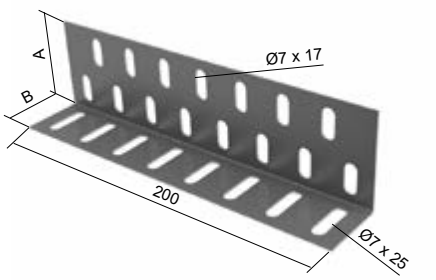

- Ist zur Erhöhung der Stabilität der Kabelrinnen bestimmt.
- Die Befestigung erfolgt mit den Schrauben NSM 6X10 (S. 37).
- Die aufgeführten Artikel kann man auch in einer Lackausführung bestellen. Mehr Infos dazu S. 7-2.



	Artikelnummer	A	B	↕	⇕	⇊	EAN
●	**UP 35X42_S**	36	28	1,2	0,10	4	8595057638099
●	**UP 60X85_S**	36	53	1,2	0,14	6	8595057638105
◷	**UP 110_S**	36	78	1,2	0,18	8	8595057638112
◷	**UP 35X42_ZM**	36	28	1,5	0,12	4	8595568939371
◷	**UP 60X85_ZM**	36	53	1,5	0,17	6	8595568939388
◷	**UP 110_ZM**	36	78	1,5	0,22	8	8595568939395

Tragkonsole

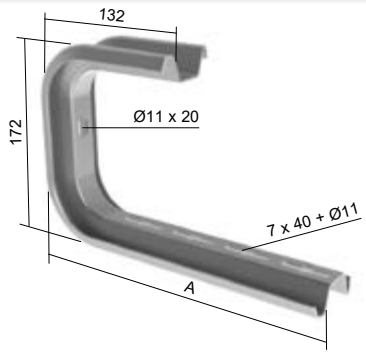

- Dient der Montage direkt an Decken bzw. zusammen mit den Gewindestangen ZT 8 oder ZT 10.
- Die Befestigung der Kabelrinnen erfolgt mit Schrauben NSM 6X10.
- Zur Vermeidung von Deformationen bei der Montage eignet sich das Distanzstück STS.
- Die Montage wird mit dem Anker KPO 10X95 oder KKZ 10, den Schrauben S 10X40 und Unterlegscheiben PD 10 durchgeführt.





	Artikelnummer	A	↓	↓ bei Montage mit Gewindestange	↕	EAN
●	**CTS 100_S**	161	95	200	0,51	8595057629592
●	**CTS 200_S**	261	70	170	0,64	8595057630222
●	**CTS 300_S**	361	50	110	0,76	8595057630239

L- Tragkonsole

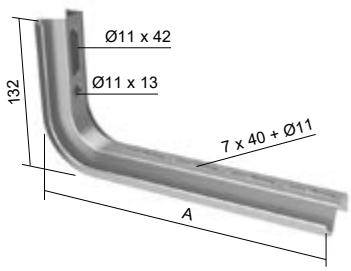

- Die Befestigung der Kabelrinnen erfolgt mit Schrauben NSM 6X10.
- Die Ausleger LTS 100 - LTS 400 dienen als Wandausleger oder Decken-Hängestiel.
- Die Ausleger LTS 500 und LTS 600 sind nur als Hängestiele verwendbar.
- Zur Vermeidung von Deformationen bei der Montage eignet sich das Distanzstück STS.
- Die Montage wird mit dem Anker KPO 10X95 oder KKZ 10, den Schrauben S 10X40 und Unterlegscheiben PD 10 durchgeführt.





	Artikelnummer	A	↓	↕	EAN
●	**LTS 100_S**	163	150	0,34	8595057639690
●	**LTS 150_S**	213	120	0,40	8595057639706
●	**LTS 200_S**	263	110	0,46	8595057639713
●	**LTS 300_S**	363	75	0,59	8595057630840
●	**LTS 400_S**	463	50	0,75	8595057634091
◷	**LTS 500_S**	563	-	0,82	8595057639737
◷	**LTS 600_S**	663	-	0,94	8595057639744

Distanzstück für LTS und CTS Tragkonsolen

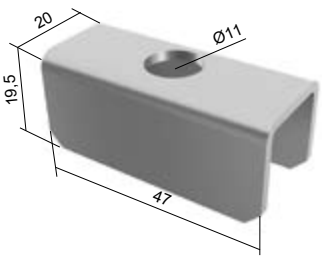

- Für die Montage an der Wand ist 1 Stück, für die kombinierte Montage sind 2 Stück (mit den Rückseiten zueinander) zu verwenden.





	Artikelnummer	↕	EAN
●	**STS_S**	0,04	8595057639751

↕ Gewicht kg/Stk
↓ maximale Belastung (kg)
● Standard
◷ auf Anfrage
S Sendzimirverzinkung

Ausleger - mittel

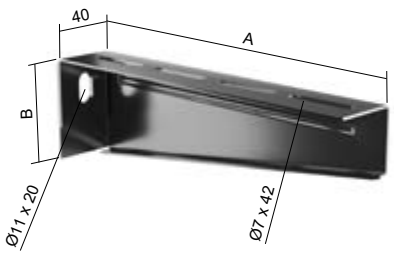

- Geeignet für Montage an der Wand oder am Hängestiel.
- Die Befestigung an der Wand erfolgt mit Durchsteckanker Ø 8 mm.
- Die Befestigung am Hängestiel SPL bzw. SPS erfolgt mit den Schrauben S 10X20 und Gleitmuttern PM 41 M 10 (S. 41).
- Die Befestigung am Hängestiel SPLN, SPSN oder SPU erfolgt mit den Schrauben S 10X20, Muttern M 10 und Unterlegscheiben PD 10.
- Die Befestigung der Kabelrinne am Ausleger DS erfolgt mit den Schrauben NSM 6X10 (S. 37).





	Artikelnummer	A	B	⭳	⭱	EAN
●	**DS 100_ZM**	120	48	150	0,13	8595568940612
●	**DS 150_ZM**	170	60	150	0,22	8595568940636
●	**DS 200_ZM**	220	64	150	0,27	8595568940643
●	**DS 300_ZM**	320	74	130	0,41	8595568940667
●	**DS 400_ZM**	420	84	130	0,57	8595568940674
●	**DS 500_ZM**	520	94	130	0,75	8595568940681
●	**DS 600_ZM**	620	119	130	1,05	8595568940698

Ausleger - schwer

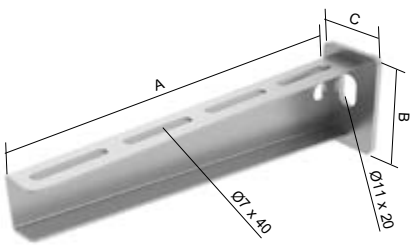

- Geeignet für Montage an der Wand oder am Hängestiel.
- Die Befestigung am Hängestiel SPLN, SPSN oder SPU erfolgt mit den Schrauben S 10X20, Muttern M 10 und Unterlegscheiben PD 10.
- Die Befestigung am Hängestiel SPL bzw. SPS erfolgt mit den Schrauben S 10X20 und Gleitmuttern PM 41 M 10 (S. 41).
- Die Befestigung der Kabelrinne am Ausleger erfolgt mit den Schrauben NSM 6X10..

	Artikelnummer	A	B	C	⭳	⭱	EAN
◷	**DTN 100_F**	110	45	40	250	0,14	8595568916808
◷	**DTN 150_F**	160	45	40	250	0,17	8595568916815
◷	**DTN 200_F**	210	55	40	250	0,25	8595568916822
◷	**DTN 250_F**	260	55	40	250	0,30	8595568916839
◷	**DTN 300_F**	310	65	50	250	0,56	8595568916846
◷	**DTN 400_F**	410	75	50	250	0,75	8595568916853
◷	**DTN 500_F**	510	90	50	250	1,07	8595568916860
◷	**DTN 600_F**	610	90	50	250	1,23	8595568916877

Ausleger - schwer

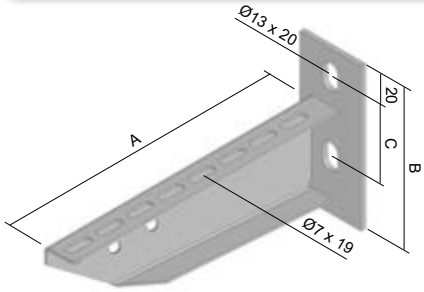

- Geeignet für Montage an der Wand oder am Hängestiel.
- Die Befestigung an der Wand erfolgt mit 2 Durchsteckankern Ø 10 mm.
- Die Befestigung am Hängestiel SPL bzw. SPS erfolgt mit den Schrauben S 10X20 und Gleitmuttern PM 41 M 10 (S. 41).
- Die Befestigung am Hängestiel SPLN, SPSN oder SPU erfolgt mit den Schrauben S 10X20, Muttern M 10 und Unterlegscheiben PD 10.
- Befestigung der Kabelrinne am Ausleger DT erfolgt mit den Schrauben NSM 6X10 (S. 37).





	Artikelnummer	A	B	C	⭳	‡	EAN
●	**DT 100_F**	120	120	60	250	0,30	8595057631786
●	**DT 150_F**	170	120	60	250	0,36	8595057632592
●	**DT 200_F**	220	120	60	250	0,43	8595057631779
●	**DT 250_F**	270	120	60	250	0,53	8595057636996
●	**DT 300_F**	320	135	60	325	0,73	8595057628519
●	**DT 400_F**	420	135	60	325	0,88	8595057628526
●	**DT 500_F**	520	155	90	350	1,30	8595057628533
●	**DT 600_F**	620	155	90	350	1,60	8595057628540
◷	**DT 800_F**	820	155	90	250	1,90	8595057639904
◷	**DT 1000_F**	1020	155	90	180	2,40	8595057639911

Schnellspannausleger - schwer

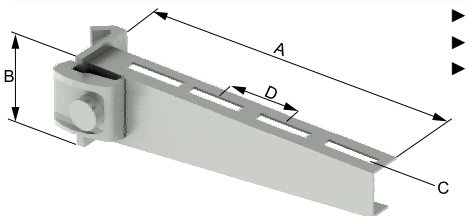

- Dient der Montage der Kabelrinnen am Hängestiel SPT oder an einem I-Profil 80 mm.
- Schnellspannwinkel, Mutter und Schraube gehören zum Lieferumfang.
- Die Kabelrinne wird am Ausleger mit den Schrauben NSM 6X10 befestigt (S. 37).



	Artikelnummer	A	B	C	D	⭳	‡	EAN
◷	**DRT 100_F**	115	90	7x20	25	300	0,30	8595057635296
◷	**DRT 150_F**	160	55	7x15	25	250	0,40	8595057635302
◷	**DRT 200_F**	210	55	7x40	50	250	0,47	8595057639928
◷	**DRT 300_F**	310	75	7x40	50	250	0,77	8595057639942
◷	**DRT 400_F**	415	117	7x20	25	310	0,85	8595057639959
◷	**DRT 500_F**	510	95	7x38	50	250	1,24	8595057639966
◷	**DRT 600_F**	610	95	7x38	50	250	1,41	8595057639973

Hängestiel mit angeschweißter Kopfplatte - leicht

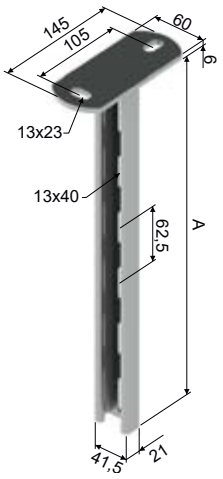

- Geeignet für die Ausleger DLN, DSN, DS, DT und DTN. Die Befestigung erfolgt mit den Schrauben S 10X20 (10X25, 10X30) und Gleitmuttern PM 41 M 10.
- OKSPL - Schutzkappe aus PE.



	Artikelnummer	A	ǂ	EAN
●	**SPL 200_F**	200	0,76	8595057628557
●	**SPL 300_F**	300	0,92	8595057632097
●	**SPL 400_F**	400	1,11	8595057628564
●	**SPL 500_F**	500	1,32	8595057635067
●	**SPL 600_F**	600	1,51	8595057628571
●	**SPL 800_F**	800	1,87	8595057634978
●	**SPL 1000_F**	1000	2,26	8595057640061
●	**SPL 1200_F**	1200	2,63	8595057640078
●	**OKSPL_DB**	-	0,01	8595057640870

Hängestiel mit angeschweißter Kopfplatte - mittel

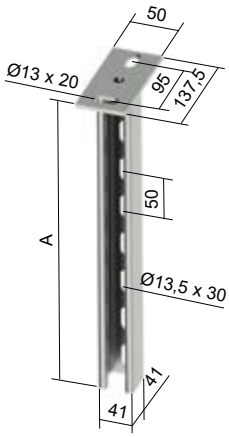

- Geeignet für die Ausleger DLN, DSN, DS, DT und DTN. Die Befestigung erfolgt mit den Schrauben S 10X20 (10X25, 10X30) und Gleitmuttern PM 41 M 10.
- Die Befestigung der Ausleger, bei einer beidseigen Montage, erfolgt mit Schrauben S 10X50, Muttern M 10 und Unterlegscheiben PD 10.
- Spezielle Oberflächenbehandlung mit höherer Korrosionsbeständigkeit als Feuerverzinkung - glatte, glänzende Optik.
- OKSPS - Schutzkappe aus PE.



	Artikelnummer	A	ǂ	EAN
●	**SPS 200_F**	207	0,86	8595057640139
●	**SPS 300_F**	307	1,12	8595057633452
●	**SPS 400_F**	407	1,37	8595057628618
●	**SPS 500_F**	507	1,62	8595057640146
●	**SPS 600_F**	607	1,88	8595057628625
●	**SPS 800_F**	757	2,25	8595057628632
●	**SPS 1000_F**	1007	2,89	8595057628649
◷	**SPS 1200_F**	1207	3,39	8595057640153
●	**OKSPS_DB**	-	0,01	8595057633841

Hängestiel mit angeschweißter Kopfplatte - schwer

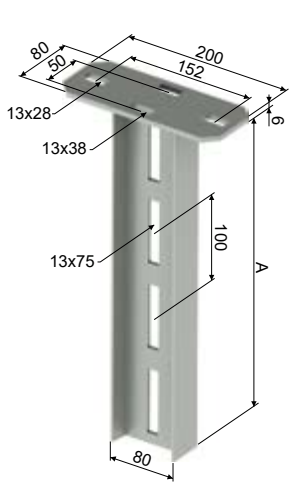

- Geeignet zur Befestigung des Schnellspannauslegers DRT.
- Die Befestigung ist an Decken oder Böden möglich.
- OKSPT - Schutzkappe aus PVC.



	Artikelnummer	A	ǂ	EAN
◷	**SPT 200_F**	208	1,80	8595057640221
◷	**SPT 400_F**	408	3,05	8595057640238
◷	**SPT 500_F**	508	3,60	8595057640245
◷	**SPT 600_F**	608	4,20	8595057640252
◷	**SPT 800_F**	808	5,50	8595057640269
◷	**SPT 1000_F**	1008	6,70	8595057640276
◷	**SPT 1200_F**	1208	8,00	8595057640283
◷	**SPT 1500_F**	1508	9,90	8595057640290
◷	**SPT 1800_F**	1808	12,00	8595057640306
◷	**SPT 2000_F**	2008	13,30	8595057640313
◷	**OKSPT_EB**	-	0,02	8595057650022

ǂ Gewicht kg/Stk

● Standard

◷ auf Anfrage

F Tauchfeuerverzinkung

XX PVC, PE

Hängestiel mit angeschweißter Kopfplatte - leicht

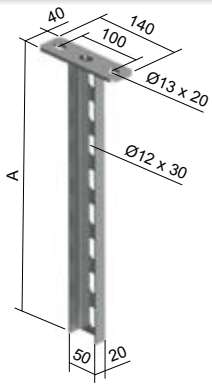

- Geeignet für Stiel- und Wandausleger DS, DT und DTN.
- Die Befestigung der Ausleger erfolgt mit den Schrauben S 10X20, Muttern M 10 und Unterlegscheiben PD 10. Besonders geeignet für den deutschen Markt.
- OKSPLN – Schutzkappe aus PVC.

	Artikelnummer	A	ǂ	EAN
◷	**SPLN 200_F**	201	0,48	8595568920256
◷	**SPLN 250_F**	255	0,54	8595568920263
◷	**SPLN 300_F**	301	0,61	8595568920270
◷	**SPLN 400_F**	401	0,75	8595568920287
◷	**SPLN 500_F**	501	0,88	8595568920294
◷	**SPLN 600_F**	601	1,02	8595568920300
◷	**SPLN 700_F**	705	1,18	8595568920317
◷	**SPLN 800_F**	805	1,32	8595568920324
◷	**SPLN 900_F**	905	1,45	8595568920331
◷	**SPLN 1000_F**	1005	1,59	8595568920348
◷	**SPLN 1100_F**	1105	1,73	8595568920355
◷	**SPLN 1200_F**	1205	1,87	8595568920362

	Artikelnummer	A	ǂ	EAN
◷	**OKSPLN_EB**	-	0,01	8595568918499

Hängestiel mit angeschweißter Kopfplatte - mittel

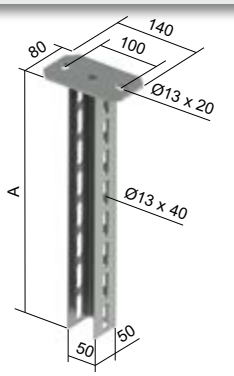

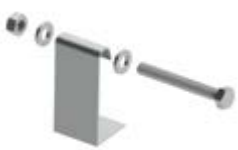

- Geeignet für Stiel- und Wandausleger DS, DT und DTN.
- Die Befestigung der Ausleger erfolgt mit den Schrauben S 10X20, Muttern M 10 und Unterlegscheiben PD 10. Besonders geeignet für den deutschen Markt.
- Bei beidseitiger Nutzung der Hängestiele wird die Verwendung einer VSPSN-Verstärkung empfohlen (Schraube 10x80, Unterlegscheiben und Mutter enthalten).
- OKSPSN – Schutzkappe aus PVC.

	Artikelnummer	A	ǂ	EAN
◷	**SPSN 200_F**	205	0,93	8595568917041
◷	**SPSN 250_F**	255	1,05	8595568917058
◷	**SPSN 300_F**	305	1,17	8595568917065
◷	**SPSN 400_F**	405	1,42	8595568917072
◷	**SPSN 500_F**	505	1,66	8595568917089
◷	**SPSN 600_F**	605	1,90	8595568917096
◷	**SPSN 700_F**	705	2,15	8595568917102
◷	**SPSN 800_F**	805	2,39	8595568917119
◷	**SPSN 900_F**	905	2,63	8595568917126
◷	**SPSN 1000_F**	1005	2,87	8595568917133
◷	**SPSN 1100_F**	1105	3,12	8595568917140
◷	**SPSN 1200_F**	1205	3,36	8595568917157
◷	**SPSN 1500_F**	1505	4,09	8595568917164
◷	**SPSN 2000_F**	2005	5,30	8595568917171
◷	**VSPSN_F**	-	0,17	8595568917027

	Artikelnummer	A	ǂ	EAN
◷	**OKSPSN_EB**	-	0,01	8595568921963

Hängestiel mit angeschweißter Kopfplatte - schwer

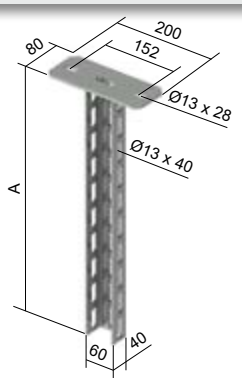



- Geeignet für Stiel- und Wandausleger DS, DT und DTN.
- Die Befestigung der Ausleger erfolgt mit den Schrauben S 10X20, Muttern M 10 und Unterlegscheiben PD 10. Besonders geeignet für den deutschen Markt.
- Bei beidseitiger Nutzung der Hängestiele wird die Verwendung einer VSPU-Verstärkung empfohlen (Schraube 10x90, Unterlegscheiben und Mutter enthalten).
- OKSPU – Schutzkappe aus PVC.

	Artikelnummer	A	ǂ	EAN
◷	**SPU 200_F**	206	1,43	8595568916884
◷	**SPU 250_F**	256	1,60	8595568916891
◷	**SPU 300_F**	306	1,77	8595568916907
◷	**SPU 400_F**	406	2,11	8595568916914
◷	**SPU 500_F**	506	2,45	8595568916921
◷	**SPU 600_F**	606	2,79	8595568916938
◷	**SPU 700_F**	706	3,13	8595568916945
◷	**SPU 800_F**	806	3,46	8595568916952
◷	**SPU 900_F**	906	3,80	8595568916969
◷	**SPU 1000_F**	1006	4,14	8595568916976
◷	**SPU 1100_F**	1106	4,48	8595568916983
◷	**SPU 1200_F**	1206	4,82	8595568916990
◷	**SPU 1500_F**	1506	5,84	8595568917003
◷	**SPU 2000_F**	2006	7,53	8595568917010
◷	**VSPU_F**	-	0,19	8595568917034

	Artikelnummer	A	ǂ	EAN
◷	**OKSPU_EB**	-	0,01	8595568918482

ǂ Gewicht kg/Stk ◷ auf Anfrage

F Tauchfeuerverzinkung
XX PVC

Innenaufhängung

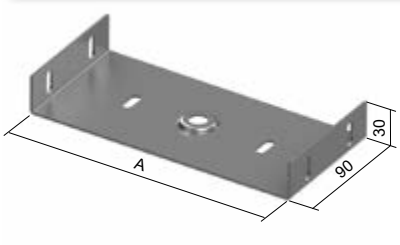



- Die Maximale Belastbarkeit beträgt 90 kg.
- Die Montage erfolgt mit der Gewindestange ZT 8 oder ZT 10 und der Mutter MN.
- **Die Mutter MN muss zusätzlich bestellt werden, da ihre Abmessungen vom Durchmesser der Gewindestange abhängen.**
- Dient dem Aufhängen von Rinnen und ermöglicht einfaches Nachlegen von Kabeln auch nach der Montage.

	Artikelnummer	A	‡	⊥T	EAN
●	**ZVNI 75_S**	71	0.16	4	8595568925305
●	**ZVNI 100_S**	96	0,20	4	8595568925329
●	**ZVNI 150_S**	146	0,27	4	8595568925343
●	**ZVNI 200_S**	196	0,34	4 - 6	8595568925367
●	**ZVNI 300_S**	296	0,42	4 - 8	8595568925381
◷	**ZVNI 400_S**	396	0,62	4 - 8	8595568925404
◷	**ZVNI 75_F**	71	0,19	4	8595568925312
◷	**ZVNI 100_F**	96	0,24	4	8595568925336
◷	**ZVNI 150_F**	146	0,31	4	8595568925350
◷	**ZVNI 200_F**	196	0,39	4 - 6	8595568925374
◷	**ZVNI 300_F**	296	0,56	4 - 8	8595568925398
◷	**ZVNI 400_F**	396	0,72	4 - 8	8595568925411
●	**MN 8_ZNCR**	-	0,01	-	8595568903594
●	**MN 10_ZNCR**	-	0,01	-	8595568903600



Außenaufhängung

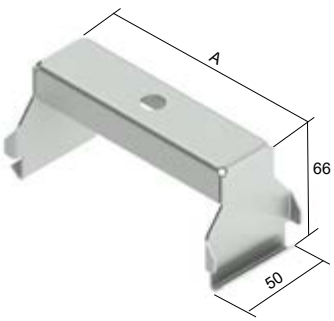



- Die Maximale Belastbarkeit beträgt 90 kg.
- Die Montage erfolgt mit der Gewindestange ZT 8 oder ZT 10 und der Mutter MN.
- **Die Mutter MN muss zusätzlich bestellt werden, da ihre Abmessungen vom Durchmesser der Gewindestange abhängen.**
- Dient dem Aufhängen von Rinnen insbesondere mit Trennsteg.

	Artikelnummer	A	‡	EAN
●	**ZVNE 50_S**	30	0,10	8595057628786
●	**ZVNE 75_S**	55	0,12	8595057628793
●	**ZVNE 100_S**	80	0,14	8595057628809
●	**ZVNE 150_S**	130	0,18	8595057628816
●	**ZVNE 200_S**	180	0,22	8595057628823
●	**ZVNE 300_S**	280	0,31	8595057639553
●	**ZVNE 400_S**	380	0,39	8595057639560
◷	**ZVNE 50_F**	30	0,16	8595057662421
◷	**ZVNE 75_F**	55	0,14	8595057662438
◷	**ZVNE 100_F**	80	0,16	8595057662445
◷	**ZVNE 150_F**	130	0,21	8595057662452
◷	**ZVNE 200_F**	180	0,24	8595057662469
◷	**ZVNE 300_F**	280	0,34	8595057662483
◷	**ZVNE 400_F**	380	0,43	8595057662490
●	**MN 8_ZNCR**	-	0,01	8595568903594
●	**MN 10_ZNCR**	-	0,01	8595568903600



‡ Gewicht kg/Stk
⊥T Zahl der Schrauben für Verbindung
● Standard
◷ auf Anfrage
S Sendzimirverzinkung
F Tauchfeuerverzinkung
ZNCR Zinkchromat

Tragprofil

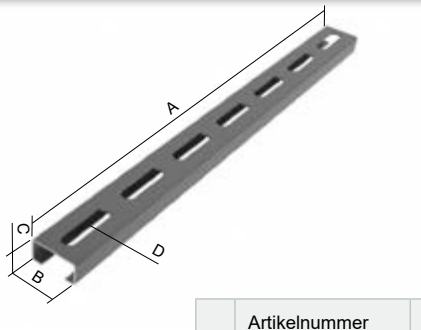

- Dient als Halterung für die Kabelrinnen.
- Die Tragprofil NP 100 bis NP 350 werden an zwei Gewindestangen ZT 8 (Mutter M 8 / Unterlegscheibe PD 8) befestigt.
- Die Tragprofil NP 450 bis NP 650 werden an zwei Gewindesangen ZT 10 (Mutter M 10 / Unterlegscheibe PD 10) befestigt.
- **Die Abmessung des Tragprofils ergibt sich aus der Breite der Kabelrinnen plus 50 mm**, so ist z.B., für eine Kabelrinne 100 mm Breite, das Profil NP 150 zu bestellen.



NP 100
NP 150
NP 200
NP 250
NP 350



	Artikelnummer	A	B	C	D (innen)	D (außen)	↕	↧	↨	für KZI	EAN
●	**NP 100_S**	100	30	15	-	Ø9 x 35	1,2	100	0,06	KZI ..X50	8595057639768
●	**NP 150_S**	150	30	15	Ø7 x 32	Ø9 x 35	1,2	100	0,08	KZI ..X75, X100	8595057639775
●	**NP 200_S**	200	30	15	Ø7 x 32	Ø9 x 35	1,2	100	0,11	KZI ..X150	8595057639782
●	**NP 250_S**	250	30	15	Ø7 x 32	Ø9 x 35	1,2	100	0,14	KZI ..X200	8595057639799
●	**NP 350_S**	350	30	15	Ø7 x 32	Ø9 x 35	1,2	100	0,20	KZI ..X300	8595057630864
●	**NP 450_S**	450	41,5	21	Ø7 x 32	Ø11 x 35	1,5	150	0,50	KZI ..X400	8595057639812
●	**NP 550_S**	550	41,5	21	Ø7 x 32	Ø11 x 35	1,5	150	0,62	KZI ..X500	8595057639829
●	**NP 650_S**	650	41,5	21	Ø7 x 32	Ø11 x 35	1,5	150	0,73	KZI ..X600	8595057639836

NP 450
NP 550
NP 650



◷	**NP 100_ZM**	100	30	15	-	Ø9 x 35	1,5	100	0,08	KZI ..X50	8595568939487
◷	**NP 150_ZM**	150	30	15	Ø7 x 32	Ø9 x 35	1,5	100	0,10	KZI ..X75, X100	8595568939494
◷	**NP 200_ZM**	200	30	15	Ø7 x 32	Ø9 x 35	1,5	100	0,14	KZI ..X150	8595568939500
◷	**NP 250_ZM**	250	30	15	Ø7 x 32	Ø9 x 35	1,5	100	0,17	KZI ..X200	8595568939517
◷	**NP 350_ZM**	350	30	15	Ø7 x 32	Ø9 x 35	1,5	100	0,25	KZI ..X300	8595568939524
◷	**NP 450_ZM**	450	41,5	21	Ø7 x 32	Ø11 x 35	1,5	150	0,50	KZI ..X400	8595568939531
◷	**NP 550_ZM**	550	41,5	21	Ø7 x 32	Ø11 x 35	1,5	150	0,62	KZI ..X500	8595568939548
◷	**NP 650_ZM**	650	41,5	21	Ø7 x 32	Ø11 x 35	1,5	150	0,73	KZI ..X600	8595568939555

Montageprofil

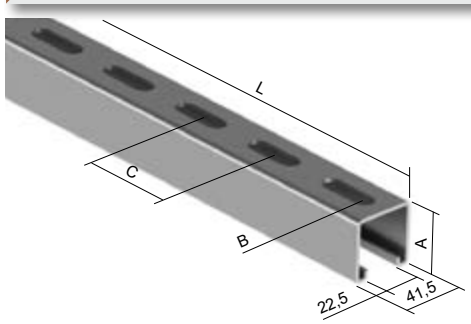

- Das Montageprofil dient als Halterung für die Kabelrinnen.
- Es wird an Gewindestangen befestigt oder mittels Montagezubehör 32 als Tragkonstruktion verwendet. Die Standardlänge beträgt 3 m.
- Für das Montageprofil MP 41X21_S und MP 41X21_F kann die Schutzkappe OKSPL (S. 27) verwendet werden.
- Für das Montageprofil MP 41X41_S und MP 41X41_F kann die Schutzkappe OKSPS (S. 27) verwendet werden.



	Artikelnummer	A	B*	C*	L	↕	EAN
●	**MP 41X21_S**	21	13 x 30	50	3000	2,5	8595057699557
●	**MP 41X21X1.50_S**	21	13 x 30	50	3000	1,5	8595057628939
●	**MP 41X21X1.50X2000_S**	21	14 x 30	50	2000	1,5	8595568919571
●	**MP 41X41_S**	41	13 x 30	50	3000	2,5	8595057699564
●	**MP 41X21_F**	21	13 x 30	50	3000	2,5	8595057633469
●	**MP 41X41_F**	41	13 x 30	50	3000	2,5	8595057632103

* die Maße können abweichen, Änderungen vorbehalten

↕ Blechstärke (mm)
↧ maximale Belastung (kg)
↨ Gewicht kg/Stk | Gewicht kg/m
● Standard
◷ auf Anfrage
ZM Magnelis®
F Tauchfeuerverzinkung
S Sendzimirverzinkung

Distanzbügel

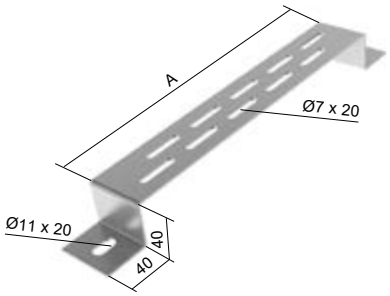

- ► Dient der Befestigung der Kabelrinne am Boden oder an der Wand.
- ► Die Verankerung erfolgt mit Ankern Ø 10 mm.
- ► Die Befestigung der Kabelrinne am Distanzbügel erfolgt mit Schrauben NSM 6X10 (S. 37).



	Artikelnummer	A	‡	EAN
●	**VMB 100_S**	100	0,15	8595057644281
●	**VMB 150_S**	150	0,17	8595057644298
●	**VMB 200_S**	200	0,20	8595057644304
●	**VMB 300_S**	300	0,32	8595057644311
●	**VMB 400_S**	400	0,39	8595057644328
●	**VMB 500_S**	500	0,46	8595057644335
●	**VMB 600_S**	600	0,53	8595057644342

◷	**VMB 100_F**	100	0,15	8595057664777
◷	**VMB 150_F**	150	0,17	8595057664784
◷	**VMB 200_F**	200	0,20	8595057664791
◷	**VMB 300_F**	300	0,32	8595057664807
◷	**VMB 400_F**	400	0,39	8595057664814
◷	**VMB 500_F**	500	0,46	8595057664821
◷	**VMB 600_F**	600	0,53	8595057664838

Sammelhalter

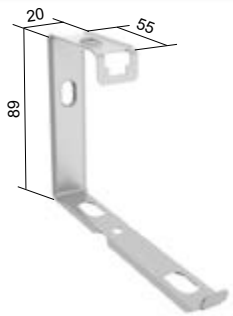

- ► Geeignet für die Montage von Kabeltrassen mit mehreren Kabeln.
- ► Verwendbar auch in Funktionserhalt-Normkonstruktionen.



	Artikelnummer	‡	EAN
●	**SD 2_S**	0,03	8595568912435

Max. Anzahl der Kabel im Sammelhalter							
	2x2x0,5 mm²	3x1,5 mm²	3x2,5 mm²	5x4 mm²	5x6 mm²	4 x10 mm²	4x16 mm²
Kabeldurchmesser in mm	5	9	10	14	15	16	19
Anzahl der Kabel	75	29	21	13	10	7	5

Der Kabeldurchmesser ist eine ungefähre Angabe und kann je nach Kabelhersteller variieren.
Bei der Installation von Funktionserhalt-Normkonstruktionen ergibt sich die zulässige Anzahl der Kabel durch das Gewicht für Meter Kabellänge.

L-profil und Z-profil

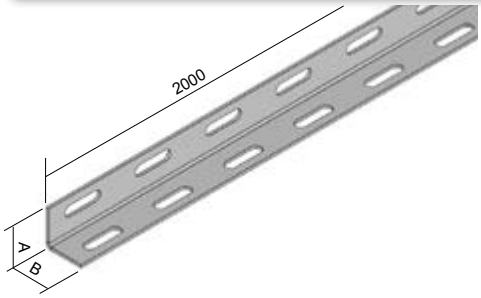

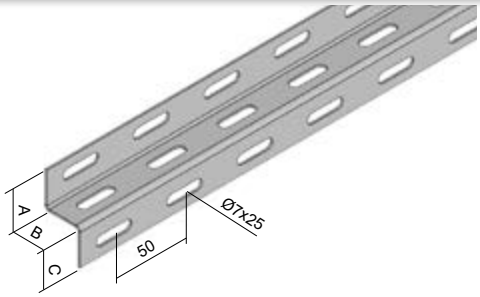



	Artikelnummer	A	B	C	↕	⇕	EAN
●	**L 25X1.25_S**	25	25	-	1,25	0,83	8595057631564
●	**L 25X50X1.25_S**	25	50	-	1,25	1,29	8595057640405
●	**L 50X50X1.25_S**	50	50	-	1,25	1,71	8595057631571
◷	**L 50X50X1.50_S**	50	50	-	1,50	2,05	8595057690301
●	**Z 25X1.50_S**	25	25	25	1,50	1,48	8595057631557
●	**Z 50X1.50_S**	50	50	50	1,50	3,01	8595057631540

	Artikelnummer	A	B	C	↕	⇕	EAN
◷	**L 25X1.25_F**	25	25	-	1,25	0,97	8595057662100
◷	**L 25X50X1.25_F**	25	50	-	1,25	1,49	8595057662124
◷	**L 50X50X1.25_F**	50	50	-	1,25	1,98	8595057662148
◷	**Z 25X1.50_F**	25	25	25	1,50	1,48	8595057665293
◷	**Z 50X1.50_F**	50	50	50	1,50	3,01	8595057665309

Stützen für Kabeltrassen auf Flachdächern

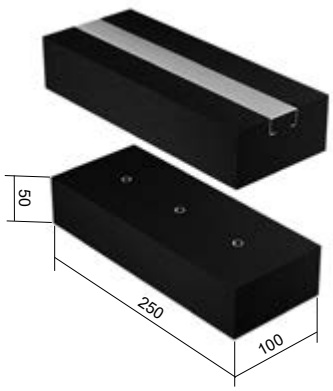

- ► Die Stützen dienen zur Befestigung von Kabelrinnen auf Flachdächern.
- ► Die Stützen sind aus UV-beständigem SBR-Kautschukgranulat hergestellt.
- ► Auf der Unterseite der Stütze befindet sich eine Aluminiumfolie mit Antirutsch-Beschichtung, die als Sperrschicht dient und den direkten Kontakt der Stütze mit der Dachfolie erlaubt.
- ► Die Stütze PPS1 L30_GZM verfügt über eine eingepresste Metallschiene mit Magnelis® Beschichtung.
- ► Die Montage der Kabelrinne erfolgt mit selbstschneidenden Blechschrauben (z.B. STP 4.2X25 TX).
- ► In die Stütze PPS1 3XM8_GMLZ sind 3 Muttern M8 fest eingepressten.
- ► Die Kabelrinne wird mit einer Schraube S 8X20 an der Stütze befestigt.
- ► Die Stütze kann auch als Fuß einer Stützkonstruktion aus Montage- oder Deckenprofile verwendet werden.



	Artikelnummer	⇕	EAN
●	**PPS1 L30_GZM**	1,15	8595568941169
●	**PPS1 3XM8_GMLZ**	1,03	8595568941152

↕ Blechstärke (mm) ● Standard F Tauchfeuerverzinkung
⇕ Gewicht kg/m ◷ auf Anfrage S Sendzimirverzinkung

Montagezubehör

- Konzipiert für die Verwendung mit den Montageprofilen MP 41X21 und MP 41X41 oder mit den Hängestielen SPL oder SPS.
- Die Befestigung erfolgt mit den Schrauben S 10X20, S 10X25, S 10X30, S 12X25 oder S 12X30 und den Gleitmuttern PM 41 M 10 oder PM 41 M 12.
- Kopfplatte HMP 41: das Montageprofil MP 41X41 wird mit den Schrauben S 10X70, Muttern M 10 und Unterlegscheiben PD 10 an der Kopfplatte befestigt.
- Das Montageprofil MP 41X21 wird mit den Schrauben S10X50, Muttern M10 und Unterlegscheiben PD10 an der Kopfplatte befestigt.

	Artikelnummer	↕	‡	EAN
●	**VS 41X03_F**	5	0,26	8595057640436

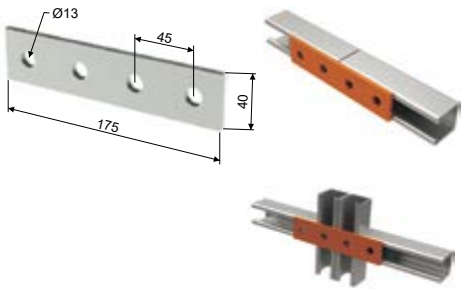

	Artikelnummer	↕	‡	EAN
●	**VS 41X05_F**	5	0,13	8595057640436

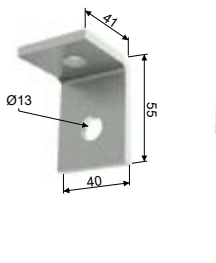



	Artikelnummer	↕	‡	EAN
●	**VS 41X06_F**	5	0,19	8595057640467

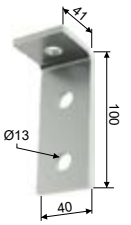



	Artikelnummer	↕	‡	EAN
●	**VS 41X08_F**	5	0,26	8595057640481

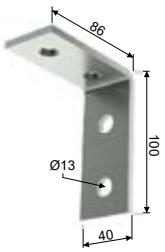



	Artikelnummer	↕	‡	EAN
●	**VS 41X12_F**	4	0,26	8595057640528

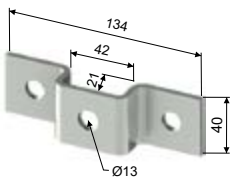



	Artikelnummer	↕	‡	EAN
●	**VS 41X13_F**	5	0,32	8595057640535

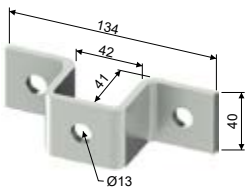



	Artikelnummer	↕	‡	EAN
●	**VS 41X16_F**	5	0,27	8595057634985

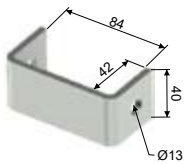



	Artikelnummer	↕	‡	EAN
◷	**VS 41X17_F**	5	0,24	8595057640566

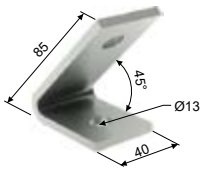



	Artikelnummer	↕	‡	EAN
◷	**VS 41X18_F**	5	0,21	8595057640573

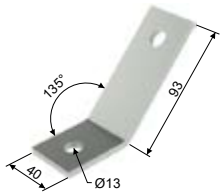



	Artikelnummer	↕	‡	EAN
●	**VS 41X20_F**	5	0,35	8595057640597





	Artikelnummer	↕	‡	EAN
●	**VS 41X27_F**	5	0,29	8595057640610

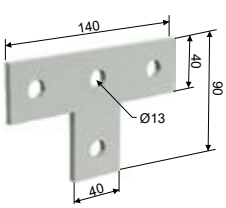



	Artikelnummer	↕	‡	EAN
●	**VS 41X31_F**	5	0,34	8595057633087

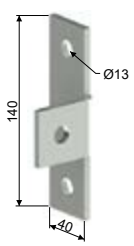



↕ Blechstärke (mm)
‡ Gewicht kg/Stk
● Standard
◷ auf Anfrage
F Tauchfeuerverzinkung

Montagezubehör

	Artikelnummer	↕	ǂ	EAN
●	**VS 41X36_F**	5	0,21	8595057640658

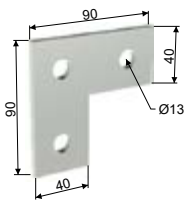



	Artikelnummer	↕	ǂ	EAN
●	**VS 41X37_F**	5	0,47	8595057640665

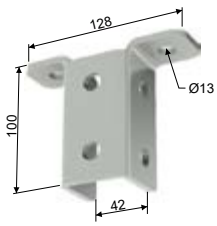



	Artikelnummer	↕	ǂ	EAN
●	**VS 41X41_F**	6	0,37	8595057631519

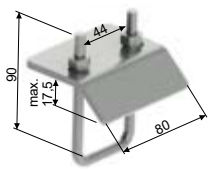



	Artikelnummer	↕	ǂ	EAN
●	**VS 41X43_F**	8	0,20	8595057630871

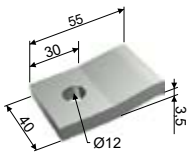



bis der Vorrat reicht

	Artikelnummer	↕	ǂ	EAN
●	**HMP 41_F**	4/5	0,96	8595568932549

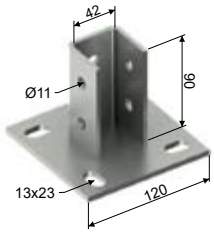



Trageprofil

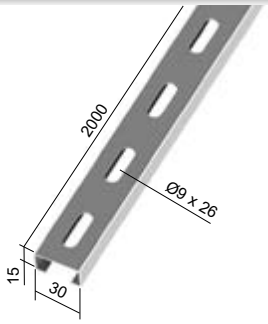

Trageprofil + Gewindestangen:

- Das Trageprofil wird an zwei Gewindestangen ZT 8 + Mutter M 8 + Unterlegscheibe PD 8 befestigt.
- Die Befestigung der Kabelrinne am Profil erfolgt mit NSM 6X10 Schrauben.
- Das Trageprofil ist für eine maximale Trassenbreite von 300 mm empfohlen.
- Die maximale Belastung für einen Befestigungspunkt beträgt 100 kg.

Trageprofil + Bügelschellen:

- Die Kabel werden mittels PKC Bügelschellen am Profil befestigt.
- Das Trageprofil wird mit KPO 6 Ankern oder SB 6.3X35 Betonschrauben befestigt.



	Artikelnummer	↕	⇕	EAN
●	**NP 30X15X1.20_S**	1,2	0,58	8595568930316
●	**NP 30X15X1.20_ZM**	1,2	0,58	8595568939609

Trageprofil für die Bügelschellen

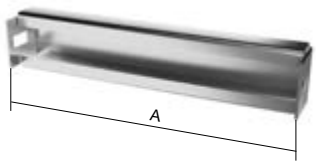

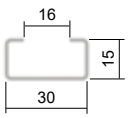

- Das Trageprofil ist für Kabelrinnen geeignet.
- Es wird auf den Boden der Kabelrinnen installiert und mittels zweier Schrauben NSM 6X10 (S. 37) an den Seiten der Rinne befestigt.
- Es dient zur Montage der Bügelschellen und somit zur Befestigung der Kabel im Inneren der Kabelrinnen. Es ist vor allem für vertikal angebrachte Kabelrinnen zur Zugentlastung der Kabel geeignet.
- Bei Verwendung eines Deckels ist die Bügelschellenhöhe zu berücksichtigen.



	Artikelnummer	A	⇕	EAN
●	**NPKV 50_S**	47,5	0,04	8595057693784
●	**NPKV 75_S**	72,5	0,05	8595057693791
●	**NPKV 100_S**	97,5	0,07	8595057693807
●	**NPKV 150_S**	147,5	0,10	8595057693814
●	**NPKV 200_S**	197,5	0,13	8595057693821
●	**NPKV 300_S**	297,5	0,19	8595057693838
●	**NPKV 400_S**	397,5	0,25	8595057693845
●	**NPKV 500_S**	497,5	0,32	8595057690066
●	**NPKV 600_S**	597,5	0,38	8595057693852

	Artikelnummer	A	⇕	EAN
◷	**NPKV 50_F**	47,5	0,04	8595568905727
◷	**NPKV 75_F**	72,5	0,06	8595568905734
◷	**NPKV 100_F**	97,5	0,08	8595568905741
◷	**NPKV 150_F**	147,5	0,11	8595568905758
◷	**NPKV 200_F**	197,5	0,15	8595568905765
◷	**NPKV 300_F**	297,5	0,22	8595568905772
◷	**NPKV 400_F**	397,5	0,29	8595568905789
◷	**NPKV 500_F**	497,5	0,37	8595568905796
◷	**NPKV 600_F**	597,5	0,44	8595568905802

Bügelschelle für 1 Kabel

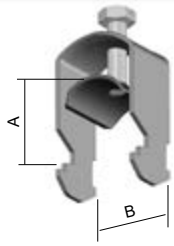

- Die Angabe A min stellt den min. und die Angabe B den max. Durchmesser des zu befestigenden Kabels dar.
- Die angegebenen Abmessungen dienen einer grundsätzlichen Orientierung bei der Auswahl der Bügelschelle. Die hochwertige Oberflächengestaltung der Bügelschellen (tauchfeuerverzinkt) ermöglicht auch ihre Verwendung in Bereichen mit aggressiveren Umweltbedingungen.
- Die Montage erfolgt mit der Hilfe des Trageprofils NPKV 50 - 600 oder NP 30X15X1.20 (S. 34).



JA



NEIN



	Artikelnummer	A min	B	⇕	EAN	KZI 60	KZI 85	KZI 110
●	**PKC1 1198_F**	6	12	0,03	8595057644878	ja	ja	ja
●	**PKC1 1199_F**	7	16	0,03	8595057644885	ja	ja	ja
●	**PKC1 1200_F**	10	19	0,04	8595057642232	nein	ja	ja
●	**PKC1 1201_F**	14	23	0,04	8595057642249	nein	ja	ja
●	**PKC1 1202_F**	20	26	0,04	8595057635586	nein	ja	ja
●	**PKC1 1203_F**	24	30	0,06	8595057635517	nein	ja	ja
●	**PKC1 1204_F**	25	34	0,07	8595057635401	nein	ja	ja
●	**PKC1 1205_F**	29	38	0,08	8595057635524	nein	ja	ja
●	**PKC1 1206_F**	32	43	0,09	8595057644892	nein	nein	ja
●	**PKC1 1207_F**	42	46	0,10	8595057644908	nein	nein	ja
●	**PKC1 1208_F**	44	50	0,10	8595057635531	nein	nein	ja
●	**PKC1 1209_F**	50	54	0,11	8595057635593	nein	nein	ja
●	**PKC1 1210_F**	51	58	0,14	8595057644915	nein	nein	nein
●	**PKC1 1211_F**	55	63	0,16	8595057644922	nein	nein	nein
●	**PKC1 1212_F**	59	69	0,16	8595057635609	nein	nein	nein

Bei entsprechender Wahl der Bügelschelle besteht die Möglichkeit, die Kabelrinne mit einem Deckel abzudecken.

↕ Blechstärke (mm)
⇕ Gewicht kg/Stk | Gewicht kg/m
● Standard
◷ auf Anfrage
ZM Magnelis®
S Sendzimirverzinkung
F Tauchfeuerverzinkung

Gewindestange

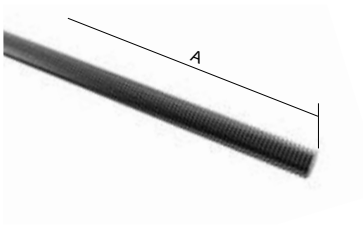

- DIN 976.
- Festigkeitsklasse 4.8

	Artikelnummer	Ø	⭳	⭱	A	EAN
●	**ZT 6_ZNCR**	M 6	0,85	0,17	2000	8595057633490
●	**ZT 8_ZNCR**	M 8	3,43	0,31	2000	8595057631793
●	**ZT 10_ZNCR**	M 10	5,63	0,46	2000	8595057628922
◷	**ZT 12_ZNCR**	M 12	7,73	0,70	2000	8595057639591
◷	**ZT 8_ZNC1**	M8	3,43	0,31	1000	8595057692848
◷	**ZT 8_ZNC3**	M 8	3,43	0,31	3000	8595568925022
◷	**ZT 10_ZNC3**	M 10	5,63	0,46	3000	8595568925039
◷	**ZT 10_GMT**	M 10	5,63	0,46	1000	8595568928016

Verbindungsmutter

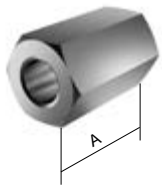

- Dient der Verbindung zweier Gewindestangen.

	Artikelnummer	A	Ø	⭱	EAN
●	**MZ 6_ZNCR**	18	M 6	0,01	8595057633506
●	**MZ 8_ZNCR**	24	M 8	0,02	8595057633513
●	**MZ 10_ZNCR**	30	M 10	0,04	8595057629929
◷	**MZ 12_ZNCR**	36	M 12	0,06	8595057639584



Klemmstück für Stahlträger



- Das Klemmstück dient zur Fixierung der Gewindestange am I-Profil. Es wird mit einer Befestigungsschraube und Sicherungsmutter geliefert.

	Artikelnummer	⭱	⭳	Benutzung mit	A	EAN
●	**US 1_ZNCR**	0,14	2,5	ZT 8	0 - 20	8595057632691
●	**US 2_ZNCR**	0,15	2,5	ZT 10	0 - 20	8595057629912
◷	**US 3_ZNCR**	0,21	2,5	ZT 12	0 - 26	8595057639577



Deckenbügel an Trapezblechdecke

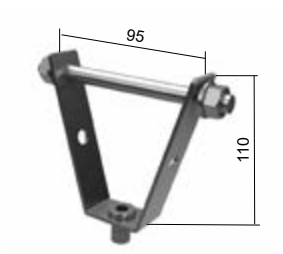

- Der Deckenbügel dient der Montage der Gewindestange an einer Trapezblechdecke.
- Im Lieferumfang ist eine Mutter M 8 oder M 10 enthalten.
- In Abhängig vom Durchmesser der zu verwendenden Gewindestange (ZT 8 oder ZT 10) ist der entsprechende Bügel (DSOS 8 oder DSOS 10) zu wählen.
- Zur Befestigung an der Trapezblechdecke ist der Bügel mit einem Querzapfen M8 x 120 mm versehen.
- Der Zapfen hat beidseitig eine Unterlegscheibe und Mutter.



	Artikelnummer	‡	↧	EAN
●	**DSOS 8_ZNCR**	0,17	1,3	8595568923783
●	**DSOS 10_ZNCR**	0,17	1,3	8595568923790

Blechstärke der trapezförmigen Decke (mm)	Belastung (N)
0,63-0,70	630
0,70-0,80	740
0,80-1,00	850
1,00-1,20	1050
1,20-1,50	1250
>1,50	1550
Die angegebenen Werte gelten nur bei statischer Belastung.	

Deckenbügel an waagerechter Decke

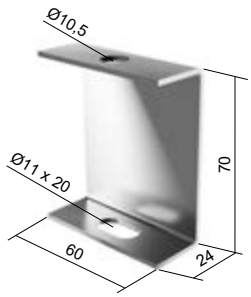

- Dient der Befestigung der Gewindestange ZT 8 oder ZT 10 an waagerechten Decken.



	Artikelnummer	‡	EAN
●	**DSZT_S**	0,10	8595057633483
◷	**DSZT_F**	0,12	8595057662506

Deckenbügel an waagerechter Decke einstellbar

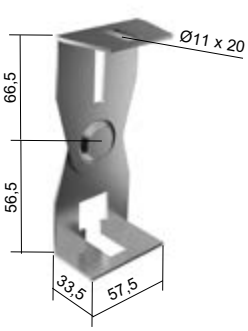

- Dient der Befestigung der Gewindestange ZT 8 oder ZT 10 vorzugsweise an Dachkonstruktionen mit leichter Neigung.



	Artikelnummer	‡	↧	EAN
●	**DSS_S**	0,17	1	8595057633599

‡ Gewicht kg/Stk
↧ zulässige Belastung (kN)
● Standard
ZNCR Zinkchromat
F Tauchfeuerverzinkung
S Sendzimirverzinkung

Klammer

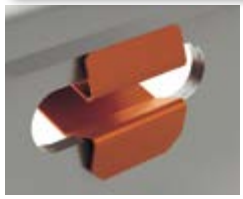


- Geeignet zur Verbindung der Kabelrinnen oder zur Fixierung der Montageplatte MDS.



	Artikelnummer	↺	EAN
●	**KSV_GMT**	100	8595057627765

Schlossschraube und Sicherungsmutter



- Sie dienen der Sicherung einer leitfähigen Verbindung der Kabelrinnen und des Zubehörs, sowie zur Befestigung am Ausleger.
- GMT-Beschichtung wird für Kabelrinnen in feuerverzinkter Ausführung (F) und Magnelis® (ZM) verwendet.
- Die Verwendung für verzinkte Rinnen (Var. S) ist ebenfalls möglich.

	Artikelnummer	↺	EAN
●	**NSM 6X10_ZNCR**	100	8595057667129
●	**NSM 6X20_ZNCR**	100	8595568934062
●	**NSM 6X10_GMT**	100	8595057692947
●	**NSM 6X20_GMT**	100	8595568934079

Schraube + Mutter + Zahnscheibe



- Dient der Sicherung einer leitfähigen Verbindung der Kabelrinnen - besonders gut für lackierte Kabelrinnen geeignet.

	Artikelnummer	↺	EAN
●	**NSMP 6X10_ZNCR**	100	8595057679078

Sechskantschraube



	Artikelnummer	↕	↺	EAN
●	**S 6X20_ZNCR**	0,006	100	8595057630451
◷	**S 6X30_ZNCR**	0,008	100	8595057640733
●	**S 8X20_ZNCR**	0,012	100	8595057638822
●	**S 8X25_ZNCR**	0,014	100	8595568934017
●	**S 8X30_ZNCR**	0,016	100	8595057640740
●	**S 8X40_ZNCR**	0,019	100	8595057640757
●	**S 8X50_ZNCR**	0,022	100	8595057640764
◷	**S 8X70_ZNCR**	0,028	100	8595057640771
●	**S 10X20_ZNCR**	0,021	100	8595057628724
●	**S 10X25_ZNCR**	0,024	100	8595568934031
●	**S 10X30_ZNCR**	0,026	100	8595057628731
●	**S 10X40_ZNCR**	0,031	100	8595057640788
●	**S 10X50_ZNCR**	0,036	100	8595057698123
●	**S 10X70_ZNCR**	0,046	100	8595057698130

	Artikelnummer	↕	↺	EAN
◷	**S 12X20_ZNCR**	0,031	100	8595057633124
◷	**S 12X25_ZNCR**	0,034	100	8595568934055
◷	**S 12X30_ZNCR**	0,038	100	8595057633131
◷	**S 12X40_ZNCR**	0,045	100	8595057640795
◷	**S 12X50_ZNCR**	0,052	100	8595057640801
◷	**S 8X20_GMT**	0,012	100	8595568928696
◷	**S 8X30_GMT**	0,020	100	8595568924024
◷	**S 10X20_GMT**	0,021	100	8595568928702
◷	**S 10X30_GMT**	0,026	100	8595568934048
◷	**S 10X40_GMT**	0,031	100	8595568928719

Sechskantmutter



	Artikelnummer	↺	EAN
●	**M 6_ZNCR**	100	8595057633636
●	**M 8_ZNCR**	100	8595057633643
●	**M 10_ZNCR**	100	8595057630406
●	**M 12_ZNCR**	100	8595057640818

	Artikelnummer	↺	EAN
◷	**M 8_GMT**	100	8595568928528
◷	**M 10_GMT**	100	8595568928511
◷	**M 12_GMT**	100	8595568928535

Sechskantflanschmutter



	Artikelnummer	↺	EAN
●	**ML 6_ZNCR**	100	8595568941176
●	**ML 8_ZNCR**	100	8595568941183
●	**ML 10_ZNCR**	100	8595568941206

	Artikelnummer	↺	EAN
◷	**ML 8_GMT**	100	8595568941190
◷	**ML 10_GMT**	100	8595568941213

Unterlegscheibe



	Artikelnummer	A	↺	EAN
●	**PD 6_ZNCR**	12	100	8595057640832
●	**PD 8_ZNCR**	16	100	8595057633438
●	**PD 10_ZNCR**	20	100	8595057633445
●	**PD 12_ZNCR**	24	100	8595057640849

	Artikelnummer	A	↺	EAN
◷	**PD 8_GMT**	16	100	8595568927996
◷	**PD 10_GMT**	20	100	8595568928542
◷	**PD 12_GMT**	24	100	8595568928009

Unterlegscheibe groß

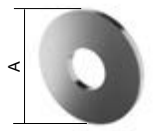

	Artikelnummer	A	↺	EAN
●	**PVL 6_ZNCR**	18	100	8595057629523
●	**PVL 8_ZNCR**	24	100	8595057633421
●	**PVL 10_ZNCR**	30	100	8595057633797
◷	**PVL 12_ZNCR**	38	100	8595057640856

	Artikelnummer	A	↺	EAN
◷	**PVL 8_GMT**	24	100	8595568928726
◷	**PVL 10_GMT**	30	100	8595568928733

Durchsteckanker



- Die Anker sind für Hänge-, Durchsteck- und Distanzmontage geeignet.
- Arten des Grundmaterials: gerissener Beton, ungerissener Beton, Naturstein mit dichter Struktur.

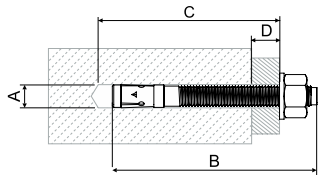

	Artikelnummer	Seismische Leistungsklasse	Lochdurchmesser A [mm]	Gesamtlänge des Ankers B [mm]	Minimale Tiefe des Bohrlochs bei der Durchsteckmontage C [mm]	Maximal nutzbare Länge D [mm]	Gewinde	Schlüsselweite	EAN
●	**KPO 6X50_PO**	-	6	65	60	10	M6	10	8595057691162
●	**KPO 6X70_PO**	-	6	65	60	10	M6	10	8595057691179
●	**KPO 8X77_PO**	C1	8	75	70	10	M8	13	8595057691100
●	**KPO 8X97_PO**	C1	8	95	85	30	M8	13	8595057691117
●	**KPO 8X110_PO**	C1/C2	8	115	105	50	M8	13	8595568931139
●	**KPO 10X95_PO**	C1/C2	10	92	85	10	M10	17	8595057691124
●	**KPO 10X115_PO**	C1/C2	10	115	105	30	M10	17	8595057691131
●	**KPO 10X175_PO**	C1/C2	10	185	175	100	M10	17	8595568931153
●	**KPO 12X120_PO**	C1/C2	12	118	110	20	M12	19	8595057691148
◷	**KPO 8X77_POGMT**	-	8	80	65	10	M8	13	8595568927965
◷	**KPO 8X97_POGMT**	-	8	100	90	35	M8	13	8595568929631
◷	**KPO 10X95_POGMT**	-	10	95	84	15	M10	17	8595568927972
◷	**KPO 10X115_POGMT**	-	10	115	104	35	M10	17	8595568929648
◷	**KPO 12X120_POGMT**	-	12	120	105	25	M12	19	8595568929655

Einschlaganker aus Stahl



- Die Einschlaganker KKZ dienen zur direkten Befestigung der Gewindestangen.
- Innerhalb des Ankers befindet sich ein Spreizbolzen, der vor der Montage der Gewindestange eingestoßen werden muss.
- Die Anker eignen sich für die Montage in Beton bzw. Naturstein.
- Der Ausgeprägte Rand der Ankerhülse (KKZ 8,10 und 12) verhindert ein “Tieferrutschen” bei der Montage.

- A - Lochdurchmesser
- B - Gesamtlänge des Ankers
- C - min. Bohrlochtiefe

	Artikelnummer	A	B	C	Gewinde	Zugfestigkeit Beton C20/25 (kN)	ǂ	EAN
●	**KKZ 6_ZNCR**	8	25	27	M6	2,50	0,01	8595057697553
●	**KKZ 8_ZNCR**	10	30	32	M8	3,00	0,01	8595057697560
●	**KKZ 10_ZNCR**	12	40	42	M10	4,75	0,02	8595057697577
●	**KKZ 12_ZNCR**	15	50	52	M12	6,80	0,05	8595057697584

Einschlaganker aus Messing



- Die Einschlaganker KKZM dienen zur direkten Befestigung der Gewindestangen.
- Die Messinganker enthalten ein konisches Innengewinde, das den Anker bei der Montage der Gewindestange oder Schraube spreizt.
- Die Gewindestange (Schraube) ist in der vollen Länge des Ankers einzuschrauben.
- Die Anker eignen sich für die Montage in Beton, Stein, Holz, Pressspann und Ziegelstein.

- A - Lochdurchmesser
- B - Gesamtlänge des Ankers
- C - min. Bohrlochtiefe

	Artikelnummer	A	B	C	Gewinde	Beton C20/25		ǂ	EAN
						Zugfestigkeit (kN)	Anzugsdrehmoment (Nm)		
●	**KKZM 8_XX**	10	30	35	M8	1,50	6	0,01	8595568925893
●	**KKZM 10_XX**	12	35	40	M10	2,50	10	0,01	8595568925909

ǂ Gewicht kg/Stk

● Standard

◷ auf Anfrage

XX Messing

POGMT Nicht-elektrolytische Metallisierung

PO Zinkchromat

ZNCR Zinkchromat

Betonschraube mit Innengewinde



- Schraube aus galvanisch verzinktem Stahl, mit kombiniertem Innengewinde M8/M10 zur schnellen und einfachen Montage von Schrauben oder Gewindestangen.
- Für den Einbau in gerissenen Beton C20 / 25 bis C50 / 60, Spannbeton-Hohlplatten C30 / 37 bis C50 / 60, in Naturstein mit dichten Gefüge.

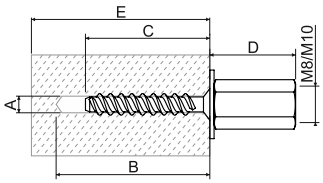

- A - Lochdurchmesser
- B - min. Bohrlochtiefe
- C - Einschraubtiefe
- D - Überstand
- E - Mindeststärke des Grundmaterials

	Artikelnummer	A	B	C	D	E	Schlüssel-weite	Anzugsdreh-moment	ǂ	EAN	Beton C20/25 bis C50/60			Spannbeton-Hohlplatten		
											Garantierte Belastung		min. Axialabstand von der Kante	absolute Dicke unter dem Hohlraum	Zulässige Belastung	min. Axialabstand von der Kante
											Zugfestigkeit	Scherung				
								Nm			kN	kN				
●	**KBS 6X35 M8/M10_PO**	6	45	35	26,5	80	13	≤10	0,03	8595568931122	0,6	2,4	35	≥25	0,4	100
														≥30	0,8	
														≥35	1,2	

Metall Spreiz Durchsteckanker



- Zur Vormontage in Beton, Porenbeton, Hochlochziegel, Naturstein mit dichten Gefüge, Kalksandsteine, Vollgips-Platten und Vollstein aus Leichtbeton.
- Die äußere Verzahnung verspreizt sich im Baustoff und sorgt so für eine hohe Tragfähigkeit.
- Kapazität: Das Gewinde muss bis zur vollen Länge des Dübels eingedreht werden.
- Die erforderliche Schraubenlänge ergibt sich aus: Dübellänge + Putz- und/oder Isolierstoffdicke + Anbauteildicke oder Installationsabstand + 1 x Schraubendurchmesser.
- Die rippenförmige Innenform eignet sich für Holz- und Spanplattenschrauben und ermöglicht eine sichere Schraubenführung.
- Bei der Verwendung in Systemen mit Funktionserhalt wird die Schraube SB 6.3x35 verwendet.

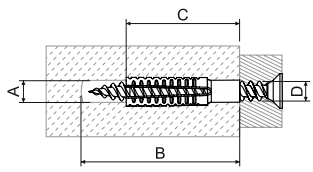

- A - Lochdurchmesser
- B - min. Bohrlochtiefe
- C - Dübellänge
- D - Schraubendurchmesser

	Artikelnummer	A	B	C	D	ǂ	EAN	empfohlene Lochdurchmesser			garantierte Belastung - Zuglast, Querlast, Schrägzug gilt für den angegebenen Gewindedurchmesser und Material		
								Beton C20/25	Porenbeton PB4	Hochlochziegel HLZ12	Schrauben-durchmesser	Porenbeton ≥PB2, PP2 (G2)	Porenbeton ≥PB4, PP4 (G4)
								mm	mm	mm	mm	kN	kN
●	**KHP 6X32_PO**	7-9	38	32	5-6	0,01	8595568931009	7	6	7	-	-	-
●	**KHP 8X38_PO**	10-12	46	38	6-8	0,01	8595568931016	10	10	10	8	0,2	0,3
●	**KHP 8X60_PO**	10-12	68	60	6-8	0,03	8595568931023	12	10	10	8	0,3	0,4
●	**KHP 10X60_PO**	12-14	68	60	8-10	0,03	8595568931030	14	12	12	10	0,4	0,6

Selbstschneidende TORX-Blechschraube



- STP 4.2X25 TX eignet sich für die Befestigung der Kabelrinnen auf den PPS1 L30_GZM Stützen.
- STP 2.9X9.5 TX kann zur Befestigung des Deckels an der Kabelrinne verwendet werden.

	Artikelnummer	↺	EAN
●	**STP 2.9X9.5 TX_ZNCR**	100	8595568941220
●	**STP 4.2X25 TX_ZNCR**	100	8595568941237

Gleitmutter

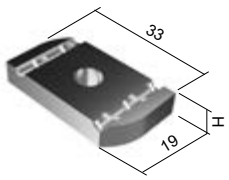

- Dient zur Befestigung des Auslegers am Hängestiel SPL,SPS oder am Montageprofil (MP 41X21, MP 41X41) oder der Profile mittels System VS (S. 32 - 33).



	Artikelnummer	ǂ	H	EAN
◷	**PM 41 M 6_ZNCR**	0,03	6	8595057631496
●	**PM 41 M 8_ZNCR**	0,03	6	8595057631502
●	**PM 41 M 10_ZNCR**	0,04	8	8595057628717
◷	**PM 41 M 12_ZNCR**	0,04	10	8595057633117

●	**PM 41 M 10_GMT**	0,04	8	8595568928757

Gleitmutter mit Feder

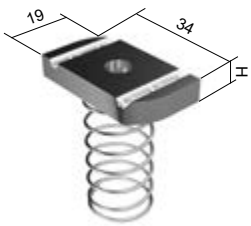

- Dient zur Befestigung des Auslegers am Hängestiel oder SPS am Montageprofil (MP 41X21, MP 41X41) oder der Profile mittels System VS (S. 32 - 33).
- Die Feder vereinfacht die Fixierung der Mutter während der Montage.
- Der Ausleger wird mit Schrauben von 20-30 mm Länge befestigt.





	Artikelnummer	ǂ	H	EAN
◷	**PMP 41 M 6_ZNCR**	0,03	6	8595057640719
●	**PMP 41 M 8_ZNCR**	0,03	6	8595057630475
●	**PMP 41 M 10_ZNCR**	0,04	8	8595057630468
◷	**PMP 41 M 12_ZNCR**	0,04	8	8595057640726

Zinkfarbe / Spray



- Dient als Korrosionsschutz bei der Reparatur fehlerhafter und beschädigter Stellen auf der verzinkten Oberfläche.
- Die Farbe wird mit einem Pinsel aufgetragen (Tupfen).

	Artikelnummer	ǂ	EAN
●	**WEICON 375_XX** (Farbe)	0,50	8595057621183
●	**WEICON 750_XX** (Farbe)	1,10	8595057693609
●	**GZS_XX** (Spray)	0,45	8595057633148

Kantenschutz



- Der Kantenschutz aus Kunststoff mit einer Stahlverstärkung dient zum Schutz der Kanten der Kabelrinnen.
- VPE = 10 m.
- Der Kantenschutz kann auf einer Blechstärke bis zu 2 mm montiert werden.

	Artikelnummer	‡	EAN
●	**NCH_XX**	0,06	8595057669932

Kabelschutzring rund

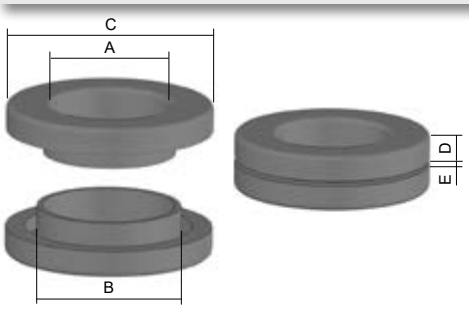

- Die Kabelschutzringe rund dienen einer sicheren Kabeldurchführung durch das Blech.
- Ein Teil des Kabelschutzringes wird in die Lochung des Bodens oder der Seite einer Kabelrinne eingesteckt. Der andere Teil wird von der gegenüberliegenden Seite mittels leichten Drucks mit dem ersten Teil fest verbunden.

B - Lochdurchmesser



	Artikelnummer	A	B	C	D	E	‡	EAN
●	**NKP 9_FB**	10	15	24	5	0,5 - 5	0,002	8595057689466
●	**NKP 11_FB**	12	18,5	26	6	0,5 - 5	0,004	8595057689473
●	**NKP 13_FB**	16	20	31	6	0,5 - 5	0,006	8595057689480
●	**NKP 16_FB**	17	22	33	6	0,5 - 5	0,006	8595057689497
●	**NKP 21_FB**	24	28	40	7	0,5 - 5	0,010	8595057689503
●	**NKP 29_FB**	31	37	53	7	0,5 - 5	0,018	8595057689510

Kabelschutzring

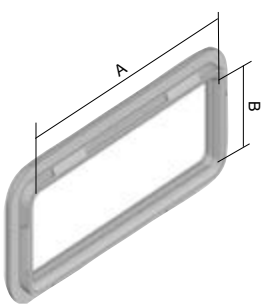

- Die Kabelschutzringe dienen dem sicheren Kabelauslass aus der Kabelrinne.
- Geeignet für Kabelrinnen mit Aussparungen, welche auf Anfrage hergestellt werden.

* bis Ausverkauf

	Artikelnummer	A	B	‡		EAN
●	**OKKZ 32X75_FB***	70	27	0,006	für Kabelrinnen mit Seitenhöhe von 60 mm	8595057692565
●	**OKKZ 57X57_FB***	53	53	0,006	für Bodenauslässe bei Kabelrinnen mit einer Breite ab 200 mm	8595057692572

Innenquerschnitt

Artikelnummer	cm^2	Ausnutzung 50% (Durchschnitt) cm^2)	CYKY 3x1,5	CYKY 5x1,5	CYKY 3x2,5	CYKY 5x2,5	CYKY 3x4	CYKY 5x4	CYKY 5x6	CYKY 5x10	CYKY 5x16	CYKY 5x25	CYKY 4x35	CYKY 4x50	CYKY 3x70+50	CYKY 3x95+70	CYKY 3x120+95	CYKY 3x240+12
			Ø 8,6	Ø 10,1	Ø 9,5	Ø 11,2	Ø 11,2	Ø 13,8	Ø 15,1	Ø 18	Ø 20,4	Ø 26,1	Ø 24,8	Ø 31,3	Ø 33,6	Ø 39,3	Ø 43	Ø 56,4
KZI 35X50	17,5	8,8	12	9	10	7	7	5	4	3	2	1	1	1	0	0	0	0
KZI 35X75	26,3	13,1	18	13	15	10	10	7	6	4	3	2	2	1	0	0	0	0
KZI 35X100	35	17,5	24	17	19	14	14	9	8	5	4	3	3	2	0	0	0	0
KZI 35X150	52,5	26,3	19	26	29	21	21	14	12	8	6	4	4	3	0	0	0	0
KZI 35X200	70	35,0	47	34	39	28	28	18	15	11	8	5	6	4	0	0	0	0
KZI 35X300	105	52,5	71	51	58	42	42	28	23	16	13	8	9	5	0	0	0	0
KZI 35X400	140	70,0	95	69	78	56	56	37	31	22	17	10	11	7	0	0	0	0
KZI 35X500	175	87,5	118	86	97	70	70	46	38	27	21	13	14	9	0	0	0	0
KZI 35X600	210	105,0	142	103	116	84	84	55	46	32	25	15	17	11	0	0	0	0
KZI 60X50	30	15,0	20	15	17	12	12	8	7	5	4	2	2	2	1	1	0	0
KZI 60X75	45	22,5	30	22	25	18	18	12	10	7	5	3	4	2	2	1	1	1
KZI 60X100	60	30,0	41	29	33	24	24	16	13	9	7	4	5	3	3	2	2	1
KZI 60X150	90	45,0	61	44	50	36	36	24	20	14	11	7	7	5	4	3	2	1
KZI 60X200	120	60,0	81	59	66	48	48	32	26	19	14	9	10	6	5	4	3	2
KZI 60X300	180	90,0	122	88	100	72	72	47	39	28	22	13	15	9	8	6	5	3
KZI 60X400	240	120,0	162	118	133	96	96	63	53	37	29	18	20	12	11	8	6	4
KZI 60X500	300	150,0	203	147	166	120	120	79	66	46	36	22	24	15	13	10	8	5
KZI 60X600	360	180,0	243	176	199	143	143	95	79	56	43	26	29	18	16	12	10	6
KZI 85X100	85	42,5	57	42	47	34	34	22	19	13	10	6	7	4	4	3	2	1
KZI 85X150	127,5	63,8	86	62	71	51	51	33	28	20	15	9	10	7	6	4	3	2
KZI 85X200	170	85,0	115	83	94	68	68	45	37	26	20	12	14	9	8	6	5	3
KZI 85X300	255	127,5	172	125	141	102	102	67	56	39	31	19	21	13	11	8	7	4
KZI 85X400	340	170,0	230	167	188	136	136	89	75	52	41	25	28	17	15	11	9	5
KZI 85X500	425	212,5	287	208	235	169	169	112	93	66	51	31	35	22	19	14	11	7
KZI 85X600	510	255,0	345	250	283	203	203	134	112	79	61	37	41	26	23	17	14	8
KZI 110X150	165	82,5	112	81	91	66	66	43	36	25	20	12	13	8	7	5	4	3
KZI 110X200	220	110,0	149	108	122	88	88	58	48	34	26	16	18	11	10	7	6	3
KZI 110X300	330	165,0	223	162	183	132	132	87	72	51	40	24	27	17	15	11	9	5
KZI 110X400	440	220,0	297	216	244	175	175	116	96	68	53	32	36	22	19	14	12	7
KZI 110X500	550	275,0	372	270	305	219	219	144	121	85	66	40	45	28	24	18	15	9
KZI 110X600	660	330,0	446	323	366	263	263	173	145	102	79	48	54	34	29	21	18	10

Die Werte geben die Zahl der Kabel bei 50% Belegung der Kabelrinnen an. Die Referenzdurchschnitte der Kabel sind von Kabeln CYKY abgeleitet. Die Werte wurden durch eine mathematische Berechnung erreicht. Bei den Grenzwerten (kleine Kabelrinne x großes Kabel, oder umgekehrt) ist die Kombination der Kabelrinnentypen und Kabeldurchschnitte mit Rücksicht auf die technischen Bedingungen zu wählen.



2 KABELRINNE MARS

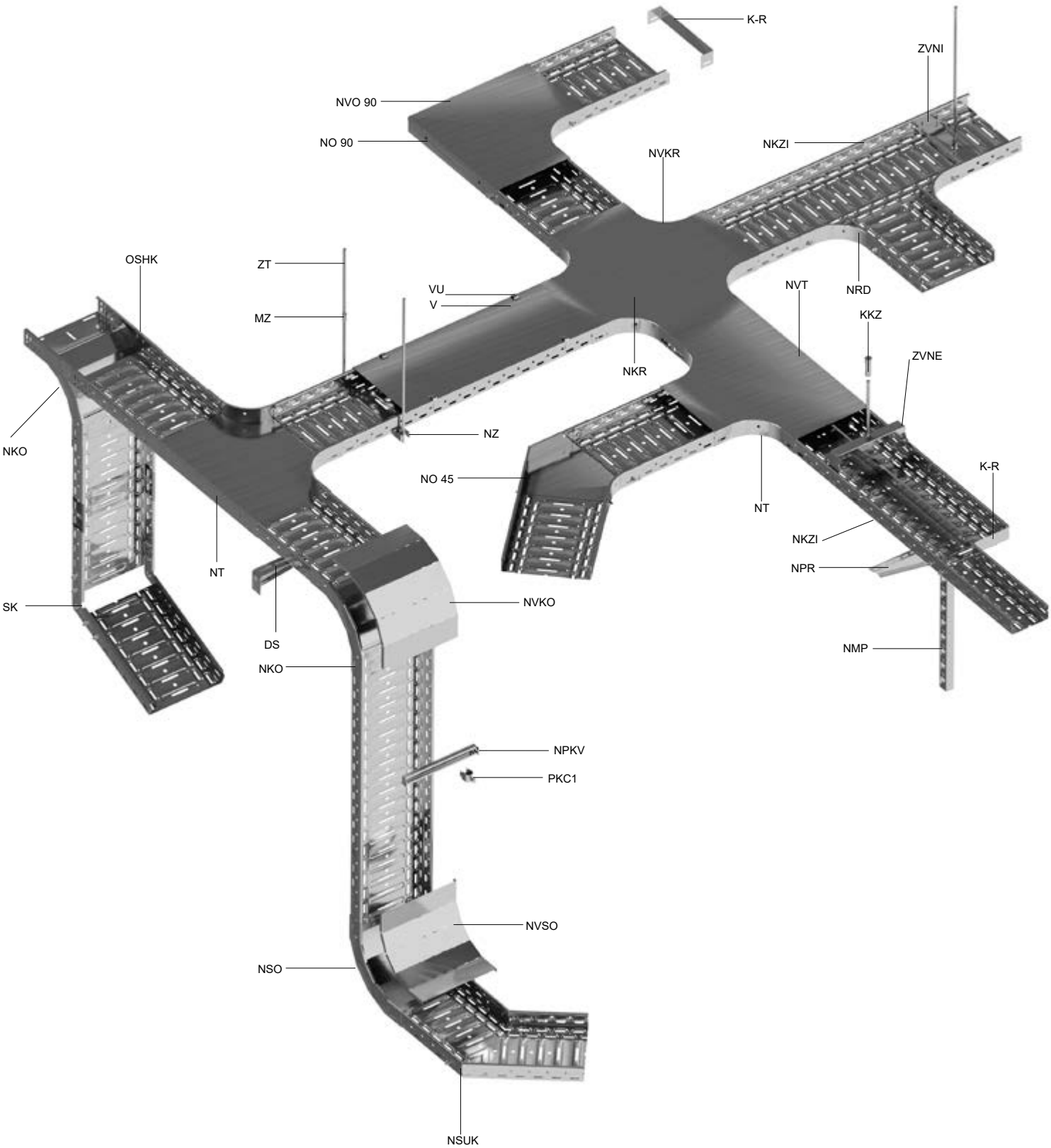
K-R
ZVNI
NVO 90
NO 90
NVKR
NKZI
OSHK
ZT
VU
V
MZ
NVT
NRD
KKZ
NKR
ZVNE
NKO
NZ
NO 45
K-R
NT
NKZI
NT
NPR
SK
NVKO
DS
NKO
NMP
NPKV
PKC1
NVSO
NSO
NSUK

ÜBERSICHT DER SYSTEMELEMENTE

Bezeichnung	Beschreibung	S.
DS	Ausleger - mittel	20
K-R	Endstück/Reduzierstück	16
KKZ	Durchsteckanker	29
MZ	Verbindungsmutter	24
NKO	Fallstück 90°	12
NKR	Kreuzung	11
NKZI	Kabelrinne mit integrierter Verbindung	4
NMP	Montageprofil	21
NO 45	Bogen 45°	9
NO 90	Bogen 90°	8
NPKV	Trageprofil für Klemm	26
NPR	Wandausleger zum Stecken	20
NPZ	Trennsteg	16
NRD	Eckanbaustück	14
NS	Universalverbinder	17
NSO	Steigstück 90°	13
NSUK	Winkelverbinder	15
NT	T- Stück	10
NVKO	Deckel für Fallstück 90°	12
NVKR	Deckel für Kreuzung	11
NVO 90	Deckel für Bogen 90°	8
NVSO	Deckel für Steigstück 90°	13
NVT	Deckel für T- Stück	10
NZ	Aufhängung	23
PKC1	Bügelschelle für 1 Kabel	26
V	Deckel für Kabelrinne	7
VU	Klammer für Kabelrinne	7
ZT	Gewindestange	24
ZVNE	Außenaufhängung	23
ZVNI	Innenaufhängung	23

Kabelrinne mit integrierter Verbindung



- Die Standardlänge der Kabelrinne beträgt 2,1 m.
- Zur Stabilisierung der integrierten Verbindung werden Klammern aus Federstahl KSV (S. 27) oder Schrauben NSM 6X10 (S. 27).
- Die Kabelrinnen sind für Funktionserhalte zertifiziert. Weitere Informationen dazu finden Sie im orangen Katalog “Systems with maintained functionality in fire”.
- Auf Anfrage sind auch weitere Ausführungen möglich. Gerne berät Sie unser Außendienst dazu.
- Die aufgeführten Artikel kann man auch in einer Lackausführung bestellen. Mehr Infos dazu S. 7-2.

	Artikelnummer	A	H	↕	⫰	⫲	EAN
●	**NKZI 50X62X0.70_S**	62	50	0,7	2	0,89	8595057691902
●	**NKZI 50X62X1.25_S**	62	50	1,25	2	1,66	8595057697447
●	**NKZI 50X125X0.70_S**	125	50	0,7	2	1,30	8595057691919
●	**NKZI 50X125X1.25_S**	125	50	1,25	2	2,31	8595057697454
●	**NKZI 50X250X0.70_S**	250	50	0,7	3	1,86	8595568903396
●	**NKZI 50X250X1.00_S**	250	50	1,00	3	2,75	8595057692008
●	**NKZI 50X250X1.25_S**	250	50	1,25	3	3,31	8595057694538
●	**NKZI 100X125X0.70_S**	125	100	0,7	4	1,80	8595568924414
●	**NKZI 100X125X1.25_S**	125	100	1,25	4	3,25	8595057697515
●	**NKZI 100X250X0.70_S**	250	100	0,7	5	2,49	8595568924476
●	**NKZI 100X250X1.25_S**	250	100	1,25	6	4,24	8595057694552
●	**NKZI 100X500X1.00_S**	500	100	1,0	6	5,43	8595568924537
●	**NKZI 100X500X1.25_S**	500	100	1,25	6	6,34	8595057691940

	Artikelnummer	A	H	↕	⫰	⫲	EAN
●	**NKZI 50X62X0.70_F**	62	50	0.8	2	1,10	8595057695764
◷	**NKZI 50X62X1.25_F**	62	50	1,25	2	1,88	8595568903273
●	**NKZI 50X125X0.70_F**	125	50	0,8	2	1,60	8595057695740
◷	**NKZI 50X125X1.25_F**	125	50	1,25	2	2,49	8595568903280
●	**NKZI 50X250X1.00_F**	250	50	1,00	3	2,92	8595057695757
◷	**NKZI 50X250X1.25_F**	250	50	1,25	3	3,75	8595057695856
●	**NKZI 100X125X0.80_F**	125	100	0,8	4	2,30	8595057695719
◷	**NKZI 100X125X1.25_F**	125	100	1,25	4	3,60	8595568918741
●	**NKZI 100X250X0.80_F**	250	100	0,8	5	3,44	8595057695726
◷	**NKZI 100X250X1.25_F**	250	100	1,25	5	4,80	8595057695849
◷	**NKZI 100X500X1.25_F**	500	100	1,25	6	7,18	8595057695733

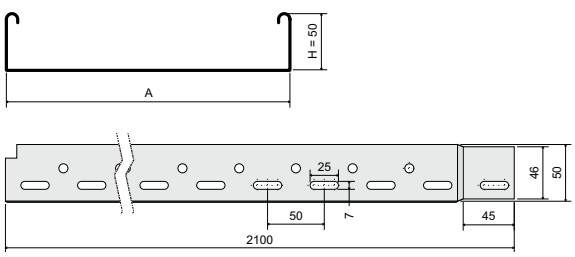

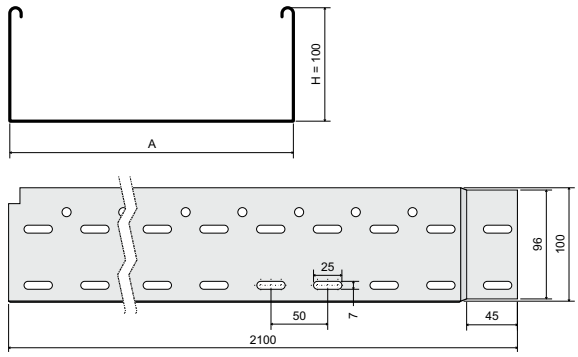

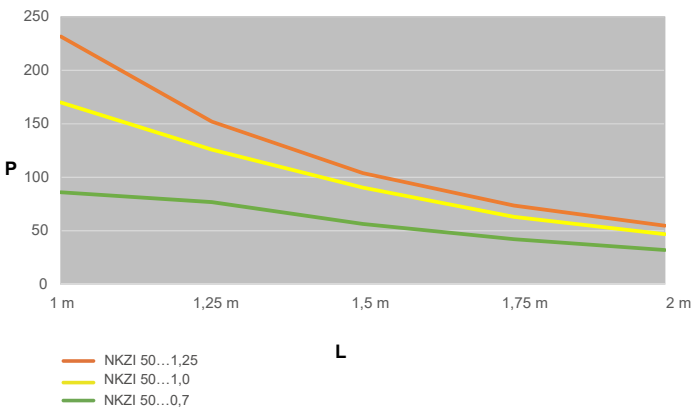

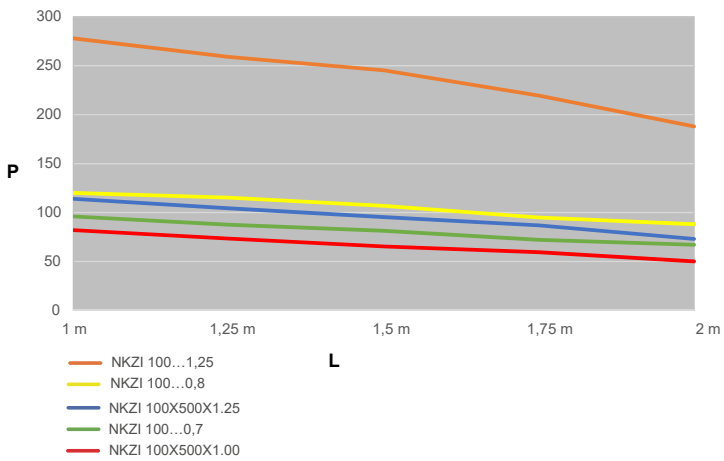

Die Grafik zeigt die maximal zulässige gleichmäßige Belastung der Rinne, abhängig vom Abstand der Stützen.
Bei den zulässigen Belastungen wurden mögliche zusätzliche äußere Einflüsse nicht berücksichtigt. Kabeltrassen sind nicht durch Personen zu belasten

L = Abstand der Stützen (m)
P = Zulässige gleichmäßige Belastung (Gewicht kg/m)

↕ Blechstärke (mm) ⫲ Gewicht kg/m ● Standard F Tauchfeuerverzinkung
⫰ Zahl der Schrauben für Verbindung ◷ auf Anfrage S Sendzimirverzinkung

Grafik der Kabelrinnenlochung (im Boden) NKZI

Breite **62** mm

NKZI 50X62X...

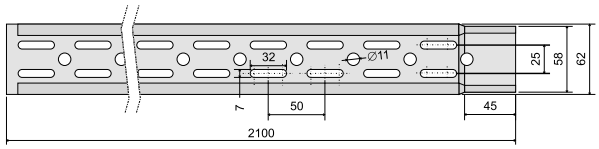

Breite **125** mm

NKZI 50X125X...
NKZI 100X125X...

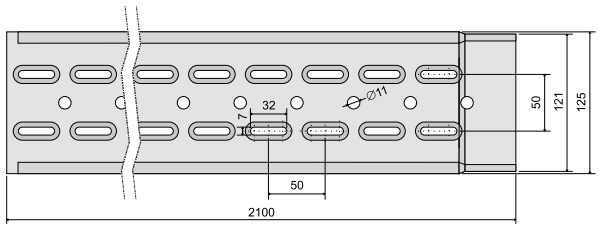

Breite **250** mm

NKZI 50X250X...
NKZI 100X250X...

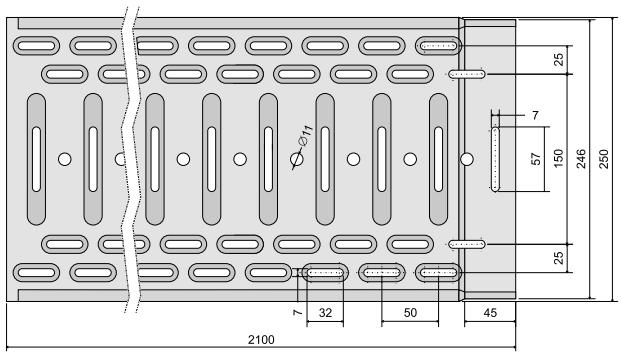

Breite **500** mm

NKZI 100X500X...

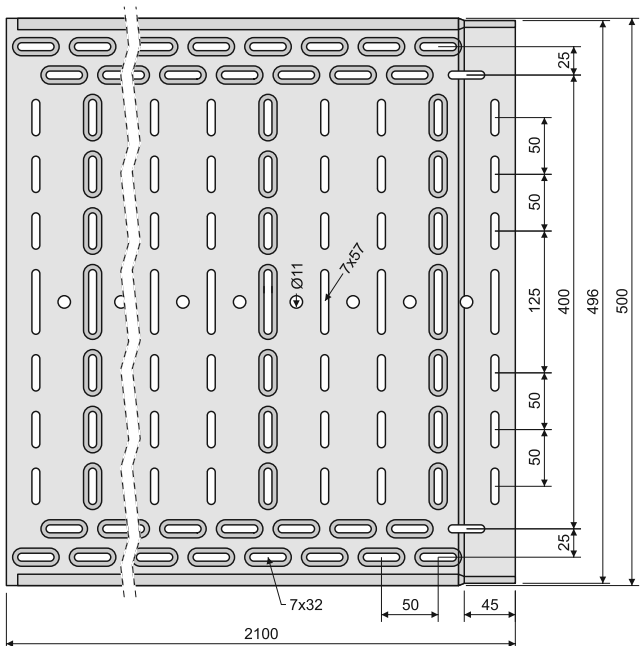

Breite **40** mm

NKZ 20X40

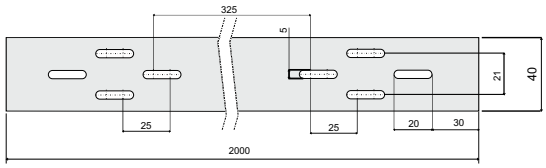

Kabelrinne mit integrierter Verbindung - ungelocht



- Die Standardlänge der Kabelrinne beträgt 2,1 m.
- Zur Stabilisierung der integrierten Verbindung werden Klammern aus Federstahl KSV (S. 27) oder Schrauben NSM 6X10 (S. 27).
- Die Kabelrinnen sind für Funktionserhalte zertifiziert. Weitere Informationen dazu finden Sie im orangen Katalog “Systems with maintained functionality in fire”.
- Auf Anfrage sind auch weitere Ausführungen möglich. Gerne berät Sie unser Außendienst dazu.
- Die aufgeführten Artikel kann man auch in einer Lackausführung bestellen. Mehr Infos dazu S. 7-2.

	Artikelnummer	A	H	↕	⊥̄	ǂ	EAN
●	**NKZIN 50X62X0.70_S**	62	50	0,7	2	0,98	8595057691957
●	**NKZIN 50X62X1.25_S**	62	50	1,25	2	1,82	8595057698789
●	**NKZIN 50X125X0.70_S**	125	50	0,7	2	1,48	8595057691964
●	**NKZIN 50X125X1.25_S**	125	50	1,25	2	2,45	8595057698796
●	**NKZIN 50X250X0.70_S**	250	50	0,7	2	2,28	8595568903402
●	**NKZIN 50X250X1.00_S**	250	50	1,0	3	3,00	8595057692015
●	**NKZIN 50X250X1.25_S**	250	50	1,25	3	3,65	8595057694545
●	**NKZIN 100X125X0.70_S**	125	100	0,7	4	1,98	8595568924445
●	**NKZIN 100X125X1.25_S**	125	100	1,25	4	3,46	8595057698802
●	**NKZIN 100X250X0.70_S**	250	100	0,7	5	2,70	8595568924506
●	**NKZIN 100X250X1.25_S**	250	100	1,25	5	4,62	8595057694569
●	**NKZIN 100X500X1.00_S**	500	100	1,0	6	5,89	8595568924568

	Artikelnummer	A	H	↕	⊥̄	ǂ	EAN
●	**NKZIN 50X62X0.70_F**	62	50	0,8	2	1,36	8595057695825
◷	**NKZIN 50X62X1.25_F**	62	50	1,25	2	2,06	8595568914156
●	**NKZIN 50X125X0.70_F**	125	50	0,8	2	1,84	8595057693685
◷	**NKZIN 50X250X1.00_F**	250	50	1,0	3	3,50	8595057695801
◷	**NKZIN 50X250X1.25_F**	250	50	1,25	3	4,13	8595057695818
●	**NKZIN 100X125X0.80_F**	125	100	0,8	4	2,49	8595057695771
●	**NKZIN 100X250X0.80_F**	250	100	0,8	5	3,44	8595057693678
◷	**NKZIN 100X250X1.25_F**	250	100	1,25	5	5,23	8595057695788
●	**NKZIN 100X500X1.25_F**	500	100	1,25	6	8,04	8595057695795

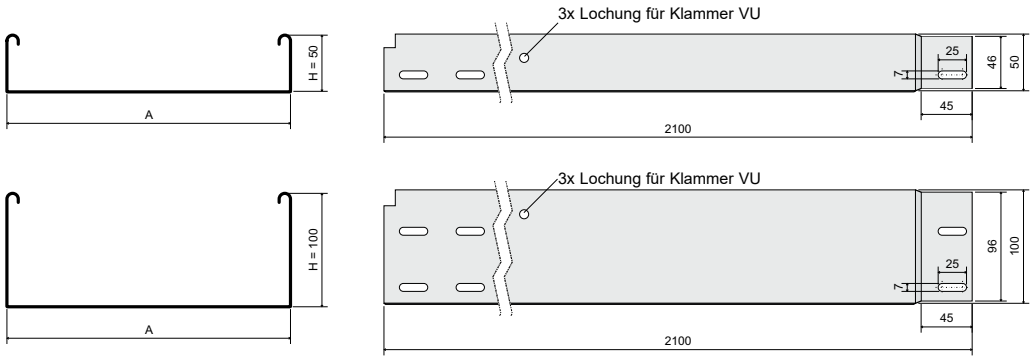

Kabelrinne ungelocht

NKZ 20X40

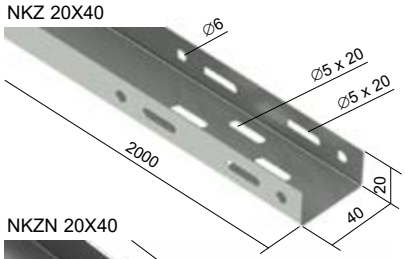

NKZN 20X40

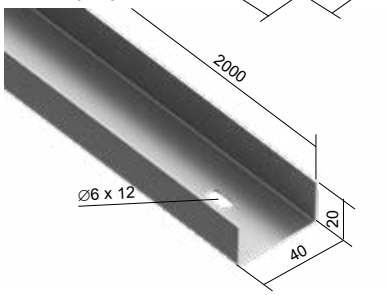

- Die Standardlänge der Kabelrinne beträgt 2 m.
- Die Verbindung der Kabelrinnen erfolgt mit dem Verbindungsstück NS 40 (S. 17) und zwei Schrauben NSMP 5X10 (S. 27).
- Die aufgeführten Artikel kann man auch in einer Lackausführung bestellen. Mehr Infos dazu S. 7-2.

	Artikelnummer	↕	ǂ	⊥̄	EAN
●	**NKZ 20X40_S**	0,7	0,43	2	8595057677517
●	**NKZN 20X40_S**	0,7	0,43	2	8595057687196
◷	**NKZ 20X40_F**	0,8	0,59	2	8595057699045

Die Grafik zeigt die maximal zulässige gleichmäßige Belastung der Rinne, abhängig vom Abstand der Stützen.

L = Abstand der Stützen (m)
P = Zulässige gleichmäßige Belastung (Gewicht kg/m)

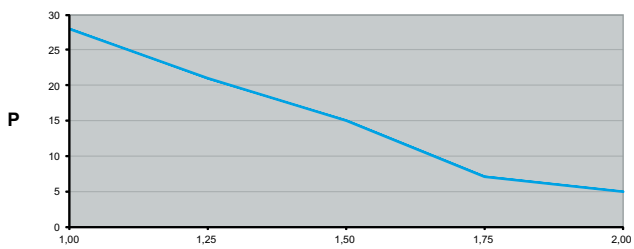

Bei den zulässigen Belastungen wurden mögliche zusätzliche äußere Einflüsse nicht berücksichtigt. Kabeltrassen sind nicht durch Personen zu belasten.

↕ Blechstärke (mm) ǂ Gewicht kg/m ● Standard
⊥̄ Zahl der Schrauben für Verbindung ◷ auf Anfrage

F Tauchfeuerverzinkung
S Sendzimirverzinkung

Deckel für Kabelrinne

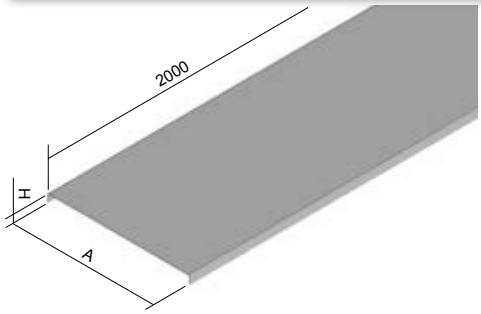

- Die Standardlänge des Deckels beträgt 2 m.
- Die angegebenen Blechstärken sind Standard. Eine Lieferung des Deckels mit größerer Blechstärke ist auf Anfrage möglich.
- Die Befestigung des Deckels an der Rinne erfolgt mittels Klammer VU (2 Stk. pro Meter). Der Deckel V 40 wird mit Kabelbindern befestigt.
- Die aufgeführten Artikel kann man auch in einer Lackausführung bestellen. Mehr Infos dazu S. 7-2.

	Artikelnummer	A	H	↕	↨	EAN
●	**V 40_S**	40	10	0,55	0,26	8595057681002
●	**V 62_S**	62	11	0,55	0,36	8595057654778
●	**V 125_S**	125	11	0,55	0,64	8595057654730
●	**V 250_S**	250	11	0,55	1,20	8595057636569
●	**V 500_S**	500	14	1,00	4,22	8595057633162

	Artikelnummer	A	H	↕	↨	EAN
◷	**V 40_F**	40	10	0,8	0,46	8595057681019
●	**V 62_F**	62	11	0,8	0,62	8595057669741
●	**V 125_F**	125	11	0,8	1,10	8595057669727
●	**V 250_F**	250	11	0,8	2,05	8595057659261
●	**V 500_F**	500	14	1,00	4,80	8595057657977

Klammer für Kabelrinne



- Dient zur Befestigung des Deckels an der Rinne sowie dem Zubehör (ohne Schrauben).
- Die Klammer wird am Deckel und Seitenteil (Lochstelle) angelegt und bis zum Einrasten aufgedrückt.
- Die ungelochten Kabelrinnen sind mit speziellen Löchern für die Klammern VU versehen.

	Artikelnummer	↨	EAN
●	**VU_GMT**	0,01	8595057629448

Klammer für Kabelrinne

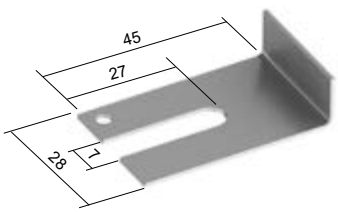

- Dient zur Befestigung des Deckels an der Rinne mittels Schrauben.
- Bei ungelochten Kabelrinnen kann der Deckel an der Verbindungsstelle fixiert werden. Bei gelochten Kabelrinnen können sie auch mittig der Kabelrinne angebracht werden.
- Die Schrauben NSM 6X10 (S. 27) sind gesondert zu bestellen.
- Die aufgeführten Artikel kann man auch in einer Lackausführung bestellen. Mehr Infos dazu S. 7-2.



	Artikelnummer	↨	EAN
●	**NUV_S**	0,01	8595057654464
●	**NUV_ZM**	0,01	8595568939234

Bogen 90°

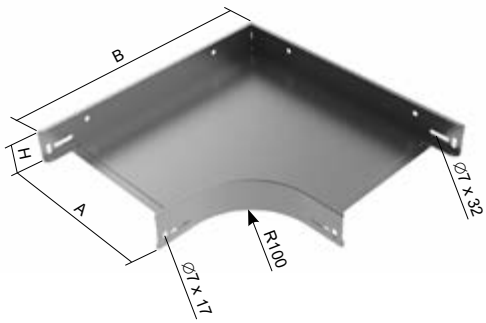



- Die Kabelrinne wird direkt in die Aussparungen des Bogens gesteckt und mit den Schrauben NSM 6X10 (S. 27) befestigt.
- Bei dem Bogen NO 90X100X500 wird der äußere rechte Winkel der Seitenteile durch eine Schräge ersetzt.
- Die aufgeführten Artikel kann man auch in einer Lackausführung bestellen. Mehr Infos dazu S. 7-2.

	Artikelnummer	A	H	B	↕	⊥T	⧗	EAN
●	**NO 90X50X62_S**	62	50	222	0,7	4	0,38	8595057653900
●	**NO 90X50X125_S**	125	50	285	0,7	4	0,57	8595057653870
●	**NO 90X50X250_S**	250	50	410	0,7	4	1,08	8595057653894
●	**NO 90X100X125_S**	125	100	285	0,7	8	0,80	8595057619012
●	**NO 90X100X250_S**	250	100	410	0,7	8	1,38	8595057653887
●	**NO 90X100X500_S**	500	100	660	0,7	8	2,59	8595057678057
●	**NO 90X50X62_F**	62	50	222	0,7	4	0,45	8595057669550
●	**NO 90X50X125_F**	125	50	285	0,7	4	0,67	8595057669536
●	**NO 90X50X250_F**	250	50	410	0,7	4	1,44	8595057669543
●	**NO 90X100X125_F**	125	100	285	0,7	8	0,94	8595057669512
●	**NO 90X100X250_F**	250	100	410	0,7	8	1,84	8595057669529
◷	**NO 90X100X500_F**	500	100	660	0,7	8	3,47	8595057678064

Deckel für Bogen 90°

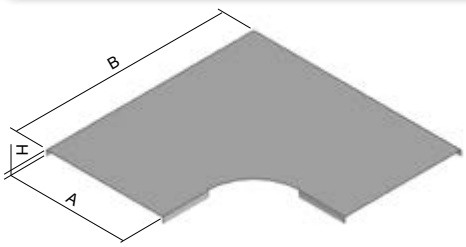

- Die Befestigung der Deckel NVO 90X62 und NVO 90X125 erfolgt mit 3 Klammern VU (S. 7), Die Befestigung der Deckeln NVO 90X250 und NVO 90X500 erfolgt mit 5 Klammern VU (S. 7).
- Bei dem Deckel des Bogens NVO 90X500 wird der äußere rechte Winkel durch eine Schräge ersetzt.
- Die aufgeführten Artikel kann man auch in einer Lackausführung bestellen. Mehr Infos dazu S. 7-2.

	Artikelnummer	A	H	B	↕	⧗	EAN
●	**NVO 90X62_S**	62	12	222	0,55	0,14	8595057654556
●	**NVO 90X125_S**	125	12	285	0,55	0,29	8595057654570
●	**NVO 90X250_S**	250	12	410	0,55	0,67	8595057654594
●	**NVO 90X500_S**	500	15	660	0,7	1,62	8595057682504
◷	**NVO 90X62_F**	62	12	222	0,6	0,18	8595057669864
◷	**NVO 90X125_F**	125	12	285	0,8	0,49	8595057669840
◷	**NVO 90X250_F**	250	12	410	0,8	1,15	8595057669857
◷	**NVO 90X500_F**	500	15	660	0,8	2,18	8595057682511

Bogen 45°

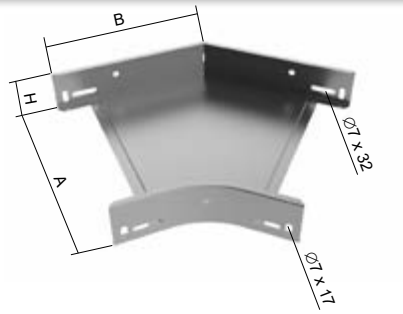



- Die Kabelrinne wird direkt in die Aussparungen des Bogens gesteckt und mit den Schrauben NSM 6X10 (S. 27) befestigt.
- Die aufgeführten Artikel kann man auch in einer Lackausführung bestellen. Mehr Infos dazu S. 7-2.

	Artikelnummer	A	H	B	↕	⊥̄	⧗	EAN
●	**NO 45X50X62_S**	62	50	125	0,7	4	0,21	8595057678019
●	**NO 45X50X125_S**	125	50	151	0,7	4	0,29	8595057677951
●	**NO 45X50X250_S**	250	50	203	0,7	4	0,53	8595057677975
●	**NO 45X100X125_S**	125	100	151	0,7	8	0,45	8595057677890
●	**NO 45X100X250_S**	250	100	203	0,7	8	0,69	8595057653818
●	**NO 45X100X500_S**	500	100	307	0,7	8	1,43	8595057677913
◷	**NO 45X50X62_F**	62	50	125	0,7	4	0,23	8595057678026
◷	**NO 45X50X125_F**	125	50	151	0,7	4	0,33	8595057677968
◷	**NO 45X50X250_F**	250	50	203	0,7	4	0,69	8595057677982
◷	**NO 45X100X125_F**	125	100	151	0,7	8	0,48	8595057677906
◷	**NO 45X100X250_F**	250	100	203	0,7	8	0,89	8595057669499
◷	**NO 45X100X500_F**	500	100	307	0,7	8	1,88	8595057677920

Deckel für Bogen 45°

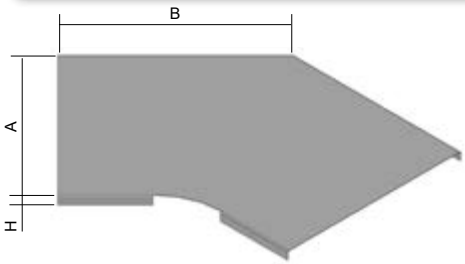

- Zur Befestigung des Deckels werden 3 Klammern VU (S. 7) benötigt.
- Die aufgeführten Artikel kann man auch in einer Lackausführung bestellen. Mehr Infos dazu S. 7-2.

	Artikelnummer	A	H	B	↕	⧗	EAN
●	**NVO 45X62_S**	62	12	125	0,55	0,08	8595057682429
●	**NVO 45X125_S**	125	12	151	0,55	0,16	8595057654501
●	**NVO 45X250_S**	250	12	203	0,55	0,36	8595057654518
●	**NVO 45X500_S**	500	15	307	0,7	1,20	8595057682405
◷	**NVO 45X62_F**	62	12	125	0,6	0,11	8595057682436
◷	**NVO 45X125_F**	125	12	151	0,8	0,27	8595057669819
◷	**NVO 45X250_F**	250	12	203	0,8	0,62	8595057669826
◷	**NVO 45X500_F**	500	15	307	0,8	1,62	8595057682412

↕ Blechstärke (mm) ⧗ Gewicht kg/Stk ● Standard F Tauchfeuerverzinkung
⊥̄ Zahl der Schrauben für Verbindung ◷ auf Anfrage S Sendzimirverzinkung

T- Stück

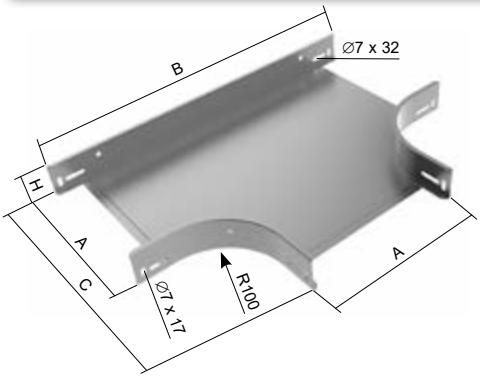



- Die Kabelrinne wird direkt in die Aussparungen des Bogens gesteckt und mit den Schrauben NSM 6X10 (S. 27) befestigt.
- Für Abzweigungen mit unterschiedlichen Breiten ist die Eckverbindung NRD (S. 14) verwendbar.
- Die aufgeführten Artikel kann man auch in einer Lackausführung bestellen. Mehr Infos dazu S. 7-2.

	Artikelnummer	A	H	B	C	↕	⇞	⇟	EAN
●	**NT 50X62_S**	62	50	379	222	0,7	0,50	6	8595057654457
●	**NT 50X125_S**	125	50	442	285	0,7	0,71	6	8595057654396
●	**NT 50X250_S**	250	50	567	410	0,7	1,28	6	8595057654419
●	**NT 100X125_S**	125	100	442	285	0,7	1,00	12	8595057654389
●	**NT 100X250_S**	250	100	567	410	0,7	1,58	12	8595057654402
●	**NT 100X500_S**	500	100	817	660	0,7	3,25	12	8595057680128
●	**NT 50X62_F**	62	50	379	222	0,7	0,59	6	8595057669710
●	**NT 50X125_F**	125	50	442	285	0,7	0,84	6	8595057669673
●	**NT 50X250_F**	250	50	567	410	0,7	1,69	6	8595057669697
●	**NT 100X125_F**	125	100	442	285	0,7	1,10	12	8595057669642
●	**NT 100X250_F**	250	100	567	410	0,7	2,10	12	8595057669659
◷	**NT 100X500_F**	500	100	817	660	0,7	4,26	12	8595057680135

Deckel für T- Stück

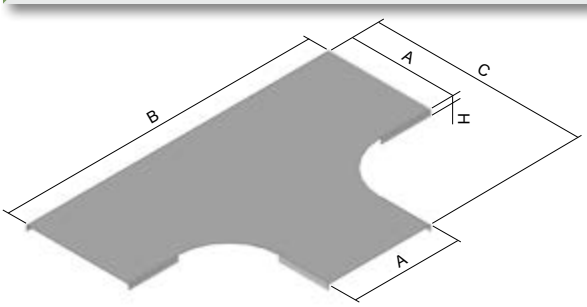

- Zur Befestigung des Deckels werden 4 Klammern VU (S. 7) benötigt.
- Die aufgeführten Artikel kann man auch in einer Lackausführung bestellen. Mehr Infos dazu S. 7-2.

	Artikelnummer	A	H	B	C	↕	⇞	EAN
●	**NVT 62_S**	62	12	379	222	0,55	0,20	8595057654846
●	**NVT 125_S**	125	12	442	285	0,55	0,38	8595057654808
●	**NVT 250_S**	250	12	567	410	0,55	0,85	8595057654822
●	**NVT 500_S**	500	15	817	660	0,7	2,85	8595057683181
◷	**NVT 62_F**	62	12	379	222	0,6	0,26	8595057669925
◷	**NVT 125_F**	125	12	442	285	0,8	0,65	8595057669895
◷	**NVT 250_F**	250	12	567	410	0,8	1,45	8595057669918
◷	**NVT 500_F**	500	15	817	660	0,8	3,84	8595057683198

Kreuzung

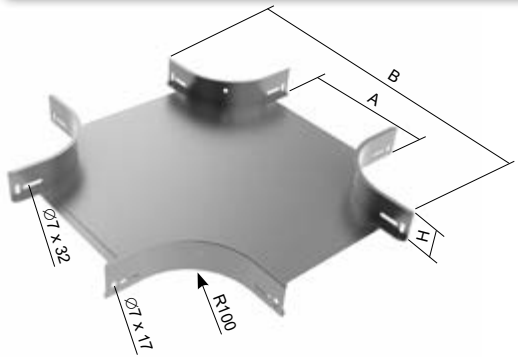



- ► Die Kabelrinne wird direkt in die Aussparungen des Bogens gesteckt und mit den Schrauben NSM 6X10 (S. 27) befestigt.
- ► Eine ungleichmäßige Kreuzung kann mit Hilfe der Eckverbinder NRD (S. 14) erstellt werden.
- ► Die aufgeführten Artikel kann man auch in einer Lackausführung bestellen. Mehr Infos dazu S. 7-2.

	Artikelnummer	A	H	B	↕	ǂ	⊥T	EAN
●	**NKR 50X62_S**	62	50	379	0,7	0,62	8	8595057676411
●	**NKR 50X125_S**	125	50	442	0,7	0,85	8	8595057676312
●	**NKR 50X250_S**	250	50	567	0,7	1,43	8	8595057676350
●	**NKR 100X125_S**	125	100	442	0,7	1,15	16	8595057676213
●	**NKR 100X250_S**	250	100	567	0,7	1,73	16	8595057653849
●	**NKR 100X500_S**	500	100	817	0,7	3,41	16	8595057676251
◷	**NKR 50X62_F**	62	50	379	0,7	0,73	8	8595057676428
◷	**NKR 50X125_F**	125	50	442	0,7	1,00	8	8595057676329
◷	**NKR 50X250_F**	250	50	567	0,7	1,86	8	8595057676367
◷	**NKR 100X125_F**	125	100	442	0,7	1,35	16	8595057676220
◷	**NKR 100X250_F**	250	100	567	0,7	2,21	16	8595057669437
◷	**NKR 100X500_F**	500	100	817	0,7	4,48	16	8595057676268

Deckel für Kreuzung

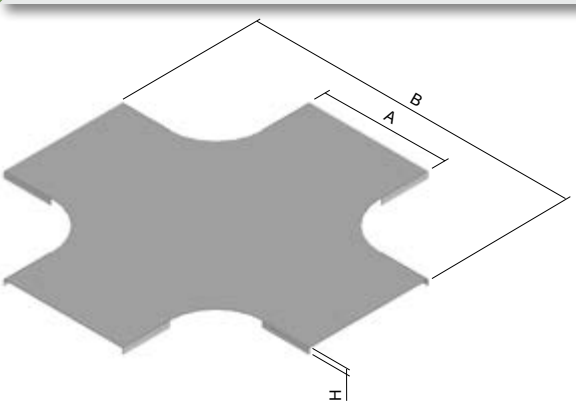

- ► Zur Befestigung des Deckels werden 4 Klammern VU (S. 7) benötigt.
- ► Die aufgeführten Artikel kann man auch in einer Lackausführung bestellen. Mehr Infos dazu S. 7-2.

	Artikelnummer	A	H	B	↕	ǂ	EAN
●	**NVKR 62_S**	62	12	379	0,55	0,25	8595057681606
●	**NVKR 125_S**	125	12	442	0,55	0,47	8595057655652
●	**NVKR 250_S**	250	12	567	0,55	1,02	8595057681507
●	**NVKR 500_S**	500	15	817	0,7	3,26	8595057681569
◷	**NVKR 62_F**	62	12	379	0,6	0,33	8595057681613
◷	**NVKR 125_F**	125	12	442	0,8	0,61	8595057669802
◷	**NVKR 250_F**	250	12	567	0,8	1,75	8595057681514
◷	**NVKR 500_F**	500	15	817	0,8	4,40	8595057681576

Fallstück 90°

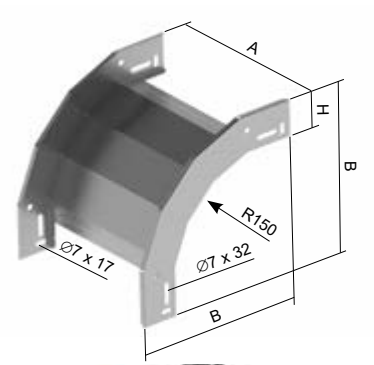



- Die Kabelrinne wird direkt in die Aussparungen des Bogens gesteckt und mit den Schrauben NSM 6X10 (S. 27) befestigt.
- Die aufgeführten Artikel kann man auch in einer Lackausführung bestellen. Mehr Infos dazu S. 7-2.

	Artikelnummer	A	H	B	↕	⇞	⊥T	EAN
●	**NKO 90X50X62_S**	62	50	241	0,7	0,34	4	8595057653986
●	**NKO 90X50X125_S**	125	50	241	0,7	0,42	4	8595057653948
●	**NKO 90X50X250_S**	250	50	241	0,7	0,59	4	8595057653962
●	**NKO 90X100X125_S**	125	100	291	0,7	0,66	8	8595057653931
●	**NKO 90X100X250_S**	250	100	291	0,7	0,83	8	8595057653955
●	**NKO 90X100X500_S**	500	100	291	0,7	1,17	8	8595057675858
◷	**NKO 90X50X62_F**	62	50	241	0,7	0,40	4	8595057669420
◷	**NKO 90X50X125_F**	125	50	241	0,7	0,50	4	8595057669406
◷	**NKO 90X50X250_F**	250	50	241	0,7	0,75	4	8595057669413
◷	**NKO 90X100X125_F**	125	100	291	0,7	0,78	8	8595057669383
◷	**NKO 90X100X250_F**	250	100	291	0,7	1,03	8	8595057669390
◷	**NKO 90X100X500_F**	500	100	291	0,7	1,49	8	8595057675865

Deckel für Fallstück 90°

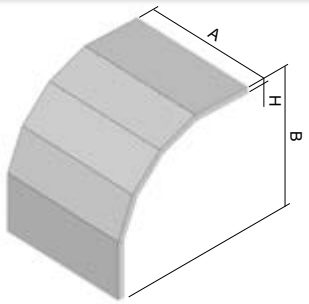

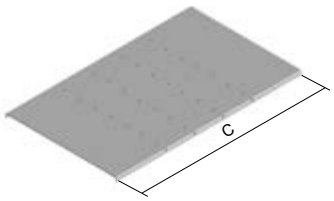

- Zur Befestigung des Deckels werden 4 Klammern VU (S. 7) benötigt.
- Die Deckel werden als flaches Blech geliefert. Die Vorstanzungen ermöglichen das Biegen bei der Montage.
- Die aufgeführten Artikel kann man auch in einer Lackausführung bestellen. Mehr Infos dazu S. 7-2.

	Artikelnummer	A	H	B	C	↕	⇞	EAN
●	**NVKO 90X50X62_S**	62	12	241	400	0,55	0,15	8595057654662
●	**NVKO 90X50X125_S**	125	12	241	400	0,55	0,26	8595057654624
●	**NVKO 90X50X250_S**	250	12	241	400	0,55	0,47	8595057654648
●	**NVKO 90X100X125_S**	125	12	291	479	0,55	0,31	8595057654617
●	**NVKO 90X100X250_S**	250	12	291	479	0,55	0,57	8595057654631
●	**NVKO 90X100X500_S**	500	15	291	479	0,7	1,42	8595057681101
◷	**NVKO 90X50X62_F**	62	12	241	400	0,6	0,20	8595057669796
◷	**NVKO 90X50X125_F**	125	12	241	400	0,8	0,45	8595057669772
◷	**NVKO 90X50X250_F**	250	12	241	400	0,8	0,81	8595057669789
◷	**NVKO 90X100X125_F**	125	12	291	479	0,8	0,53	8595057669758
◷	**NVKO 90X100X250_F**	250	12	291	479	0,8	0,97	8595057669765
◷	**NVKO 90X100X500_F**	500	15	291	479	0,8	1,91	8595057681118

Steigstück 90°

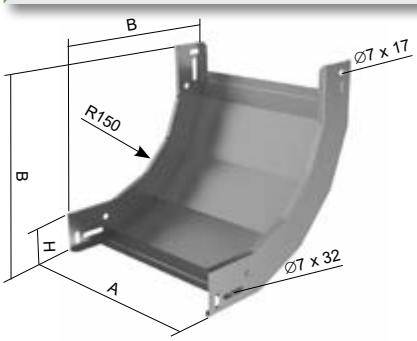



- Die Kabelrinne wird direkt in die Aussparungen des Bogens gesteckt und mit den Schrauben NSM 6X10 (S. 27) befestigt.
- Die aufgeführten Artikel kann man auch in einer Lackausführung bestellen. Mehr Infos dazu S. 7-2.

	Artikelnummer	A	H	B	↕	ǂ	⊥T	EAN
●	**NSO 90X50X62_S**	62	50	241	0,7	0,37	4	8595057679160
●	**NSO 90X50X125_S**	125	50	241	0,7	0,48	4	8595057654037
●	**NSO 90X50X250_S**	250	50	241	0,7	0,71	4	8595057654013
●	**NSO 90X100X125_S**	125	100	291	0,7	0,79	8	8595057653993
●	**NSO 90X100X250_S**	250	100	291	0,7	1,06	8	8595057654006
●	**NSO 90X100X500_S**	500	100	291	0,7	1,62	8	8595057679108
◷	**NSO 90X50X62_F**	62	50	241	0,7	0,44	4	8595057679177
◷	**NSO 90X50X125_F**	125	50	241	0,7	0,57	4	8595057669628
◷	**NSO 90X50X250_F**	250	50	241	0,7	0,91	4	8595057669635
◷	**NSO 90X100X125_F**	225	100	291	0,7	0,93	8	8595057669604
◷	**NSO 90X100X250_F**	250	100	291	0,7	1,35	8	8595057669611
◷	**NSO 90X100X500_F**	500	100	291	0,7	2,10	8	8595057679115

Deckel für Steigstück 90°

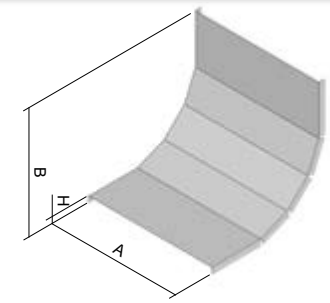

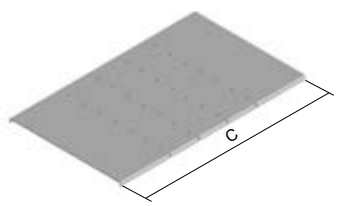

- Zur Befestigung des Deckels werden 4 Klammern VU (S. 7) benötigt.
- Die Deckel werden als flaches Blech geliefert. Die Vorstanzungen ermöglichen das Biegen bei der Montage.
- Die aufgeführten Artikel kann man auch in einer Lackausführung bestellen. Mehr Infos dazu S. 7-2.

	Artikelnummer	A	H	B	C	↕	ǂ	EAN
●	**NVSO 90X62_S**	62	12	203	316	0,55	0,12	8595057692602
●	**NVSO 90X125_S**	125	12	203	316	0,55	0,20	8595057692619
●	**NVSO 90X250_S**	250	12	203	316	0,55	0,30	8595057692626
●	**NVSO 90X500_S**	500	15	203	316	0,7	0,93	8595057692633
◷	**NVSO 90X62_F**	62	12	203	316	0,6	0,15	8595057695962
◷	**NVSO 90X125_F**	125	12	203	316	0,8	0,35	8595057695979
◷	**NVSO 90X250_F**	250	12	203	316	0,8	0,51	8595057695986
◷	**NVSO 90X500_F**	500	15	203	316	0,8	1,26	8595057695993

Eckanbaustück

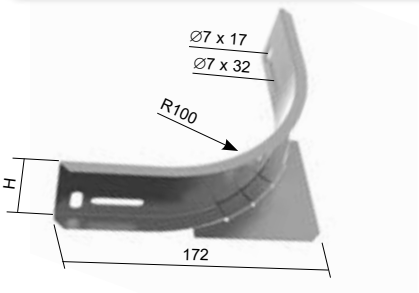

- Die Befestigung erfolgt mit den Schrauben NSM 6X10 (S. 27).
- Dient zur Bildung eines zusätzlichen T-Anbaustückes, eines ungleichschenkligen T-Stücks oder einer Kreuzung.
- Bitte beachten Sie, dass das Eckanbaustück einzeln geliefert wird, aber i.d.R. paarweise zum Einsatz kommt.
- Die aufgeführten Artikel kann man auch in einer Lackausführung bestellen. Mehr Infos dazu S. 7-2.

	Artikelnummer	H	↕	ǂ	⊥ī	EAN
●	**NRD 50_S**	50	0,7	0,12	2	8595057667037
●	**NRD 100_S**	100	0,7	0,47	4	8595057667044
◷	**NRD 50_F**	50	0,7	0,16	2	8595057678897
◷	**NRD 100_F**	100	0,7	0,55	4	8595057678873

Länge der ausgeschnittenen Seitenteile von der Kabelrinne	
Abzweigungen zum Kanal	**D**
NKZI 50X62	262
NKZI 50X125	325
NKZI 100X125	325
NKZI 50X250	450
NKZI 100X250	450
NKZI 100X500	700

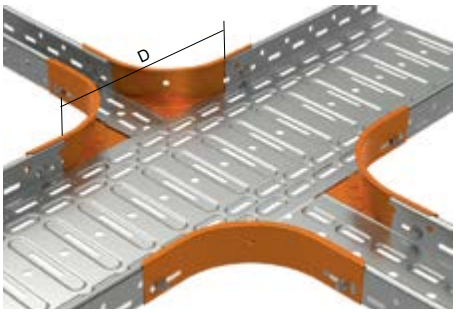

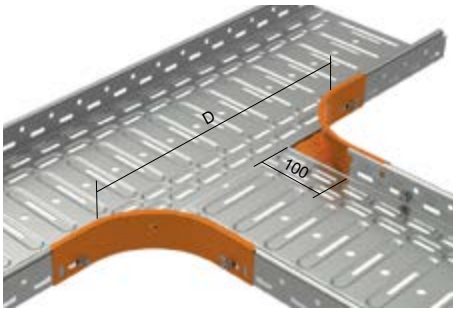

Deckel für Eckverbinder

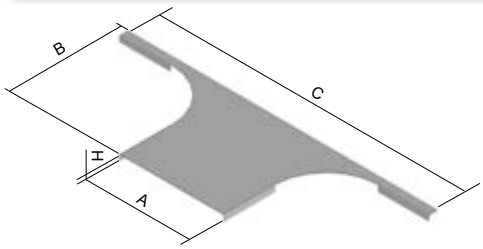



- Zur Befestigung des Deckels werden 2 Klammern VU (S. 7) benötigt.
- Der Deckel dient zur Abdeckung der mit den Eckverbindern geschaffenen Abzweigung.
- Die aufgeführten Artikel kann man auch in einer Lackausführung bestellen. Mehr Infos dazu S. 7-2.

	Artikelnummer	A	H	B	C	↕	ǂ	EAN
●	**VOH 62_S**	62	12	182	379	0,55	0,11	8595568905253
●	**VOH 125_S**	125	12	182	442	0,55	0,17	8595568905277
●	**VOH 250_S**	250	12	182	567	0,7	0,34	8595057630215
●	**VOH 500_S**	500	15	224	903	1,0	1,05	8595057633308
◷	**VOH 62_F**	62	12	182	379	0,8	0,25	8595568905260
◷	**VOH 125_F**	125	12	182	442	0,8	0,35	8595568905284
◷	**VOH 250_F**	250	12	182	567	0,8	0,56	8595057659339
◷	**VOH 500_F**	500	15	224	903	1,0	1,23	8595057659360

Übergangsstück zur vertikalen Trasse

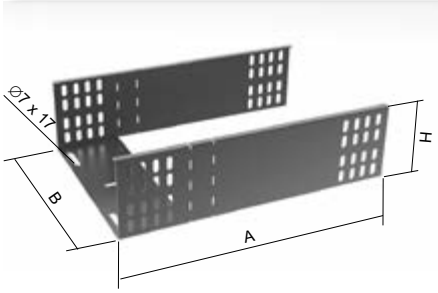

- Das Übergangsstück ermöglicht eine Abzweigung von der horizontalen zur vertikaler Kabeltrasse (z.B. zu Maschinen oder anderen Anlagen).
- Das Übergangsstück wird dabei zusammen mit dem Fallstück KO verwendet.
- Geschützt durch Gebrauchsmuster.
- Die aufgeführten Artikel kann man auch in einer Lackausführung bestellen. Mehr Infos dazu S. 7-2.



	Artikelnummer	A	H	B	↕	⇟	⊥T	EAN
●	**OSHK 50X62_S**	300	50	62	0,8	0,24	4	8595568917584
●	**OSHK 50X125_S**	300	50	125	0,8	0,28	4	8595568917607
●	**OSHK 50X250_S**	300	50	250	1,0	0,44	4	8595568917621
●	**OSHK 100X125_S**	372	100	125	0,8	0,55	8	8595568917645
●	**OSHK 100X250_S**	372	100	250	1,0	0,78	8	8595568917669
●	**OSHK 100X500_S**	372	100	500	1,2	1,12	8	8595568917683

	Artikelnummer	A	H	B	↕	⇟	⊥T	EAN
◷	**OSHK 50X62_F**	300	50	62	0,8	0,28	4	8595568917591
◷	**OSHK 50X125_F**	300	50	125	0,8	0,33	4	8595568917614
◷	**OSHK 50X250_F**	300	50	250	1,0	0,51	4	8595568917638
◷	**OSHK 100X125_F**	372	100	125	0,8	0,64	8	8595568917652
◷	**OSHK 100X250_F**	372	100	250	1,0	0,90	8	8595568917676
◷	**OSHK 100X500_F**	372	100	500	1,2	1,32	8	8595568917690

Gelenkverbinder





- Die Befestigung des Gelenkverbinders an der Kabelrinne erfolgt mittels Schrauben NSM 6X10 (S. 27).
- Gelenkverbinder werden einzeln geliefert. Zur Trassenbiegung (Verbindung von 2 Kabelrinnen) sind 2 Gelenkverbinder erforderlich.
- Die aufgeführten Artikel kann man auch in einer Lackausführung bestellen. Mehr Infos dazu S. 7-2.

	Artikelnummer	H	↕	⇟	⊥T	EAN
●	**SK 50_S**	43	0,8	0,09	4	8595057698611
●	**SK 100_S**	93	1,2	0,32	8	8595057698635
●	**SK 50_ZM**	43	0,75	0,09	4	8595568939302
●	**SK 100_ZM**	93	1,2	0,32	8	8595568939319

Winkelverbinder

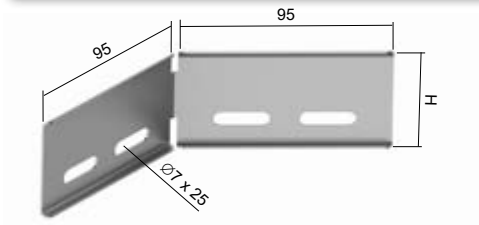



- Die Befestigung erfolgt mit den Schrauben NSM 6X10 (S. 27).
- Der Verbindungswinkel wird vor allem an Stellen mit leichter Abknickung der Linie, Steigung des Bogens bei großem Durchmesser oder zur Umgehung von Säulen und Pfeilern verwendet.
- Die aufgeführten Artikel kann man auch in einer Lackausführung bestellen. Mehr Infos dazu S. 7-2.

	Artikelnummer	H	↕	⇟	EAN
●	**NSUK 50_S**	47	1,0	0,07	8595057666948
●	**NSUK 100_S**	97	1,0	0,14	8595057666962
●	**NSUK 50_ZM**	47	1,0	0,07	8595568939289
●	**NSUK 100_ZM**	97	1,0	0,14	8595568939296

↕ Blechstärke (mm) ⇟ Gewicht kg/Stk ● Standard S Sendzimirverzinkung ZM Magnelis®
⊥T Zahl der Schrauben für Verbindung ◷ auf Anfrage F Tauchfeuerverzinkung

Endstück / Reduzierstück

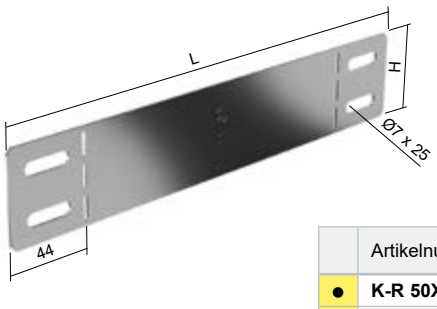

- Die Platte kann als End- oder Reduzierstück verwendet werden.
- Je nach Anwendungsbedarf wird die Platte an der Perforierung für Endstück U-förmig oder für Reduzierstück Z-förmig gebogen.
- Die Befestigung erfolgt mit NSM 6X10 Schrauben (S. 27).





	Artikelnummer	H	L	↕	⇞	⇟	EAN
●	**K-R 50X62_ZM**	40	144	1,0	0,04	2	8595568939203
●	**K-R 50X125_ZM**	40	207	1,0	0,05	2	8595568939180
●	**K-R 50X250_ZM**	40	335	1,0	0,75	2	8595568939197
●	**K-R 100X125_ZM**	90	207	1,0	0,10	4	8595568939159
●	**K-R 100X250_ZM**	90	332	1,0	0,17	4	8595568939166
●	**K-R 100X500_ZM**	90	582	1,0	0,40	4	8595568939173

Trennsteg

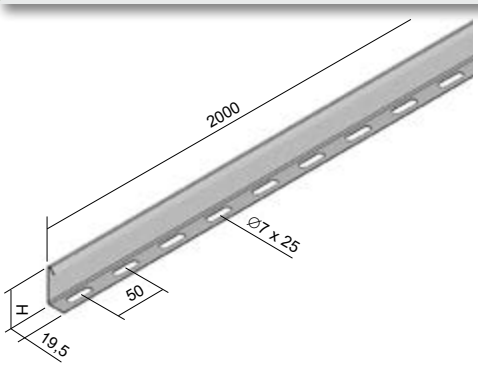

- Die Befestigung erfolgt mit der Schraube NSM 6X10 (S. 27).
- Er ermöglicht auch die Abtrennung einzelner Leitungen zur Sicherung elektrischer Kompatibilität. Hierbei sollte auch der Deckel zur Bildung eines geschlossenen, geschirmten Raumes eingesetzt werden.
- Die aufgeführten Artikel kann man auch in einer Lackausführung bestellen. Mehr Infos dazu S. 7-2.



	Artikelnummer	H	↕	⇞	EAN
●	**NPZ 50_S**	44	0,8	0,47	8595057654198
●	**NPZ 100_S**	94	0,8	0,75	8595057654181
◷	**NPZ 50_F**	44	1,0	0,64	8595057669574
◷	**NPZ 100_F**	94	1,0	1,10	8595057669567

↕ Blechstärke (mm) ⇞ Gewicht kg/Stk, Gewicht kg/m ● Standard ZM Magnelis® F Tauchfeuerverzinkung
⇟ Zahl der Schrauben für Verbindung ◷ auf Anfrage S Sendzimirverzinkung

Universalverbinder

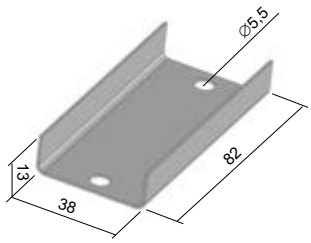

- Die Befestigung erfolgt mit den Schrauben NSMP 5X10 (S. 27).
- Zur Sicherung einer leitfähigen Verbindung (gem. CSN 33 2000-4-41) sind unter den Schraubköpfen, sowie unter den Muttern M5, Zahnscheiben zu verwenden.
- Die aufgeführten Artikel kann man auch in einer Lackausführung bestellen. Mehr Infos dazu S. 7-2.



	Artikelnummer	↕	ǂ	⫰	EAN
●	**NS 40_S**	0,8	0,04	2	8595057678941
◷	**NS 40_ZM**	0,75	0,04	2	8595568939272

Universalverbinder

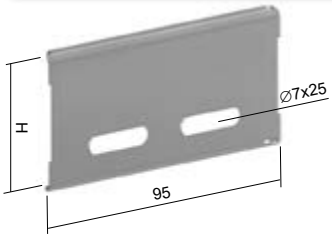

- Die Befestigung erfolgt mit den Schrauben NSM 6X10 (S. 27).
- Die aufgeführten Artikel kann man auch in einer Lackausführung bestellen. Mehr Infos dazu S. 7-2.



	Artikelnummer	H	↕	ǂ	⫰	EAN
●	**NS 50_S**	47	1,0	0,03	2	8595057654365
●	**NS 100_S**	97	1,0	0,07	4	8595057654303
●	**NS 50_ZM**	47	1,0	0,04	2	8595568939258
●	**NS 100_ZM**	97	1,0	0,08	4	8595568939265

Montageplatte

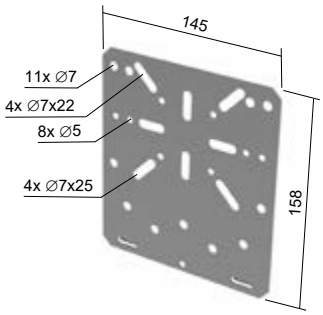

- Zur Befestigung von Elektroinstallationsdosen an der Kabelrinne.
- Sie wird an der Seite aufgesteckt und mit Hilfe der Schrauben NSM 6X10 (S. 27) fixiert.
- Empfohlene Dosen: KSK 80, KSK 100, KSK 125, KSK 175; 8101; 8102; 8106; 8107; 8110; 8111; 8112; 8130; 8135; 003.CS.K; 005.CS.K (siehe Katalog Elektroinstallationsmaterial).
- Die aufgeführten Artikel kann man auch in einer Lackausführung bestellen. Mehr Infos dazu S. 7-2.



	Artikelnummer	↕	ǂ	EAN
●	**MDS_S**	1,0	0,17	8595057631762
◷	**MDS_ZM**	1,0	0,17	8595568939364

Stützwinkel

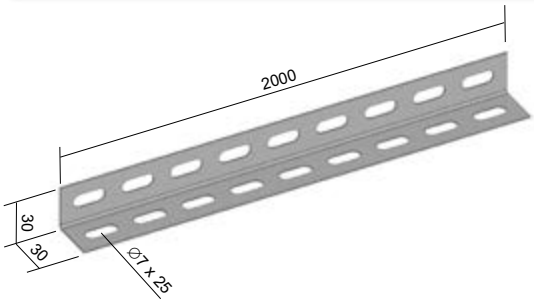

	Artikelnummer	↕	‡	EAN
●	**NU 30X30_S**	1,0	0,80	8595057680944
◷	**NU 30X30_F**	1,0	0,93	8595057695832

L-profil und Z-profil

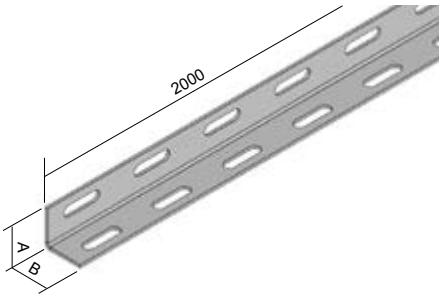

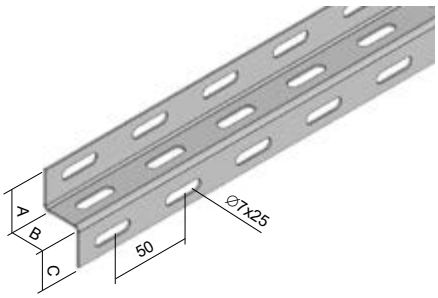

	Artikelnummer	A	B	C	↕	‡	EAN
●	**L 25X1.25_S**	25	25	-	1,25	0,83	8595057631564
●	**L 25X50X1.25_S**	25	50	-	1,25	1,29	8595057640405
●	**L 50X50X1.25_S**	50	50	-	1,25	1,71	8595057631571
◷	**L 50X50X1.50_S**	50	50	-	1,50	2,05	8595057690301
●	**Z 25X1.50_S**	25	25	25	1,50	1,48	8595057631557
●	**Z 50X1.50_S**	50	50	50	1,50	3,01	8595057631540
◷	**L 25X1.25_F**	25	25	-	1,25	0,97	8595057662100
◷	**L 25X50X1.25_F**	25	50	-	1,25	1,49	8595057662124
◷	**L 50X50X1.25_F**	50	50	-	1,25	1,98	8595057662148
◷	**Z 25X1.50_F**	25	25	25	1,50	1,48	8595057665293
◷	**Z 50X1.50_F**	50	50	50	1,50	3,01	8595057665309



Stützen für Kabeltrassen auf Flachdächern

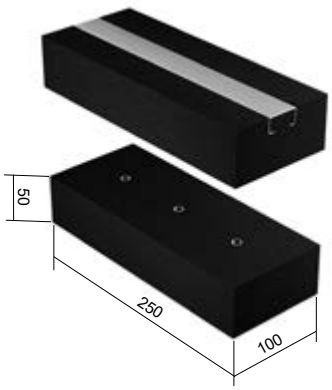

- Die Stützen dienen zur Befestigung von Kabelrinnen auf Flachdächern.
- Die Stützen sind aus UV-beständigem SBR-Kautschukgranulat hergestellt.
- Auf der Unterseite der Stütze befindet sich eine Aluminiumfolie mit Antirutsch-Beschichtung, die als Sperrschicht dient und den direkten Kontakt der Stütze mit der Dachfolie erlaubt.
- Die Stütze PPS1 L30_GZM verfügt über eine eingepresste Metallschiene mit Magnelis® Beschichtung.
- Die Montage der Kabelrinne erfolgt mit selbstschneidenden Blechschrauben (z.B. STP 4.2X25 TX).
- In die Stütze PPS1 3XM8_GMLZ sind 3 Muttern M8 fest eingepressten.
- Die Kabelrinne wird mit einer Schraube S 8X20 an der Stütze befestigt.
- Die Stütze kann auch als Fuß einer Stützkonstruktion aus Montage- oder Deckenprofile verwendet werden.



	Artikelnummer	‡	EAN
●	**PPS1 L30_GZM**	1,15	8595568941169
●	**PPS1 3XM8_GMLZ**	1,03	8595568941152

↕ Blechstärke (mm)
‡ Gewicht kg/m
● Standard
◷ auf Anfrage
F Tauchfeuerverzinkung
S Sendzimirverzinkung

Montagebeispiele – Montageprofile, Stütze, L- Tragkonsole

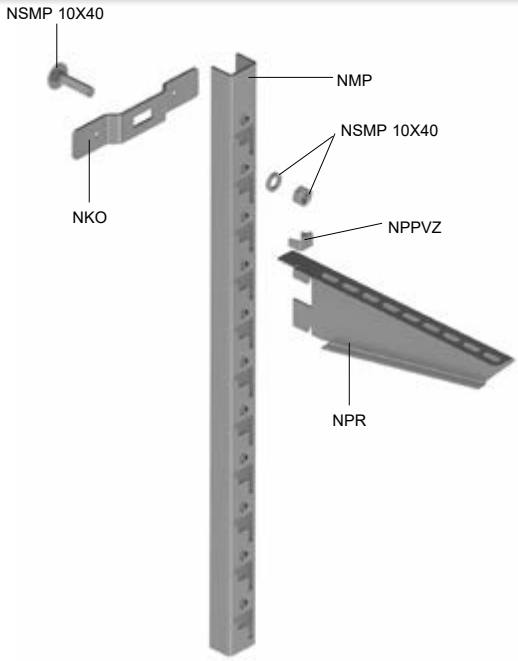

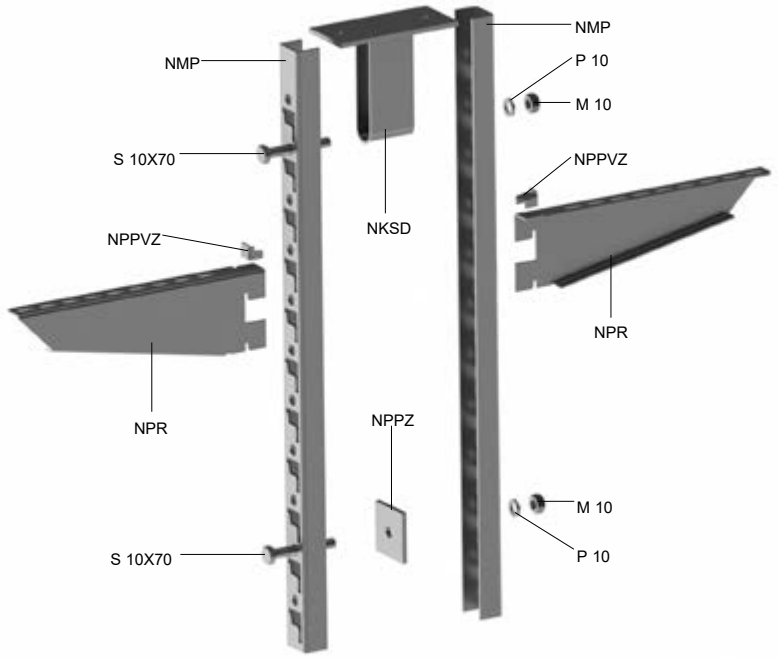

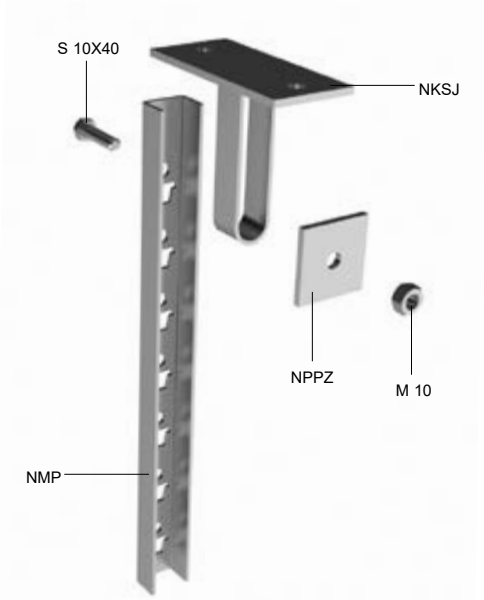

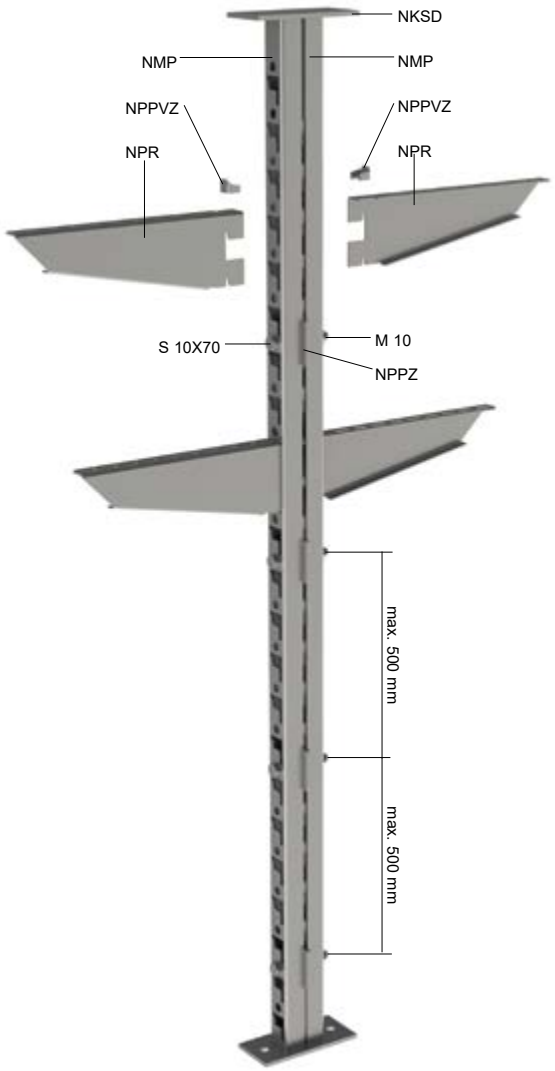

Bezeichnung	Beschreibung	S.
NKO	Konsole	22
NKSD	Zweifache vertikale Konsole	22
NKSJ	Einfache vertikale Konsole	22
NMP	Montageprofil	21
NPPVZ	Sicherung	21
NPPZ	Unterlegscheibe	21
NPR	Wandausleger zum stecken	20
NSMP 10X40	Schraube + Mutter + Unterlegscheibe	27
S 10X40	Schraube	28
S 10X70	Schraube	28
M 10	Mutter	28
PD 10	Unterlegscheibe	28

Der Abstand der Anhängemontageprofile ist vom Material der Decke, der Belastbarkeit des Ankerelements und dem Gewicht des aufliegenden Kabels abhängig.
Die Befestigung der Konsole zur Decke und zum Boden ist identisch.

Ausleger - mittel

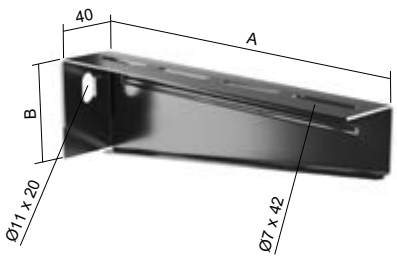

- Geeignet für Montage an der Wand oder am Hängestiel.
- Die Befestigung an der Wand erfolgt mit Durchsteckanker Ø 8 mm.
- Die Befestigung am Hängestiel SPL bzw. SPS erfolgt mit den Schrauben S 10X20 und Gleitmuttern PM 41 M 10 (S. 1-41).
- Die Befestigung der Kabelrinne am Ausleger DS erfolgt mit den Schrauben NSM 6X10 (S. 27).





	Artikelnummer	A	B	↓	↕	EAN
●	**DS 62_ZM**	82	44	150	0,08	8595568940605
●	**DS 125_ZM**	145	49	150	0,15	8595568940629
●	**DS 250_ZM**	270	64	130	0,33	8595568940650
●	**DS 500_ZM**	520	94	130	0,75	8595568940681

Wandausleger zum Stecken

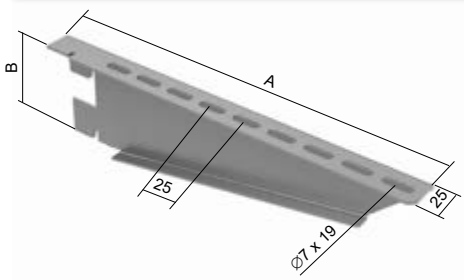

- Die Befestigung der Rinne am Wandausleger erfolgt mit den Schrauben NSM 6X10 (S. 27).
- Der Wandausleger ist bei Verwendung des Montageprofils mit der Sicherung NPPVZ (S. 21) zu sichern.
- Siehe dazu Montagebeispiel S. 19.
- Die aufgeführten Artikel kann man auch in einer Lackausführung bestellen. Mehr Infos dazu S. 7-2.

	Artikelnummer	A	B	↕	↕	EAN
●	**NPR 125_S**	148	78	2,0	0,17	8595057654471
●	**NPR 250_S**	273	78	2,0	0,35	8595057678668
●	**NPR 500_S**	523	78	2,0	0,69	8595057678699

◷	**NPR 125_F**	148	78	2,0	0,20	8595057697416
◷	**NPR 250_F**	273	78	2,0	0,40	8595057697423
◷	**NPR 500_F**	523	78	2,0	0,80	8595057697430

↕ Blechstärke (mm) ↕ Gewicht kg/Stk ● Standard ZM Magnelis® F Tauchfeuerverzinkung
↓ maximale Belastung (kg) ◷ auf Anfrage S Sendzimirverzinkung

Montageprofil

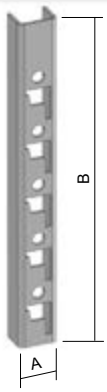

- Zur Befestigung des Montageprofils wird die Konsole NKO (S. 22) verwendet.
- Siehe dazu Montagebeispiel S. 19.
- Die aufgeführten Artikel kann man auch in einer Lackausführung bestellen. Mehr Infos dazu S. 7-2.

	Artikelnummer	A	B	↕	↓T	EAN
●	**NMP 300_F**	35	300	0,45	2	8595057654235
●	**NMP 600_F**	35	600	0,94	2	8595057677852
●	**NMP 800_F**	35	800	1,24	3	8595057677869
●	**NMP 1200_F**	35	1200	1,84	3	8595057677838
●	**NMP 2000_F**	35	2000	3,08	4	8595057677845
●	**NMP 3000_F**	35	3000	4,82	4	8595568935540

Sicherung



- Die Sicherung wird benötigt, um die Befestigung des Wandauslegers Typ NPR (S. 20) in das Montageprofil zu gewährleisten.
- Siehe dazu Montagebeispiel S. 19.

	Artikelnummer	↕	EAN
●	**NPPVZ_S**	0,008	8595057654143

Unterlegscheibe

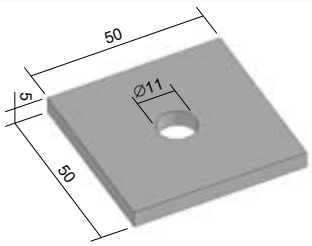

- Die Befestigung erfolgt mit der Schraube S 10X40 für eine einseitige Montage oder mit der Schraube S 10X70 für eine beiderseitige Montage (S. 28).
- Siehe dazu Montagebeispiel S. 19.
- Die aufgeführten Artikel kann man auch in einer Lackausführung bestellen. Mehr Infos dazu S. 7-2.

	Artikelnummer	↕	EAN
●	**NPPZ_F**	0,09	8595057667174

Konsole

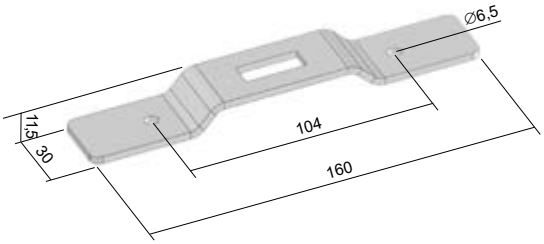

- Die Befestigung eines Montageprofils an der Konsole erfolgt mit einer Schraube NSMP 10X40 (S. 27).
- Die Befestigung der Konsole an der Wand erfolgt mit Durchsteckankern (Durchmesser 6 mm) oder mittels Bolzenschussgerät.
- Siehe dazu Montagebeispiel S. 19.
- Die aufgeführten Artikel kann man auch in einer Lackausführung bestellen. Mehr Infos dazu S. 7-2.

	Artikelnummer	↕	ǂ	EAN
●	**NKO_F**	3,0	0,11	8595057653788

Einfache vertikale Konsole

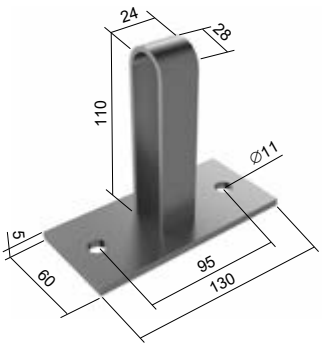

- Die Konsole ist für die Verankerung eines Montageprofils an der Decke oder am Boden geeignet.
- Die Befestigung des Montageprofils erfolgt mit einer Schraube S 10X40 (S. 28).
- Siehe dazu Montagebeispiel S. 19.
- Die aufgeführten Artikel kann man auch in einer Lackausführung bestellen. Mehr Infos dazu S. 7-2.

	Artikelnummer	ǂ	EAN
●	**NKSJ_F**	0,45	8595057654242

Zweifache vertikale Konsole

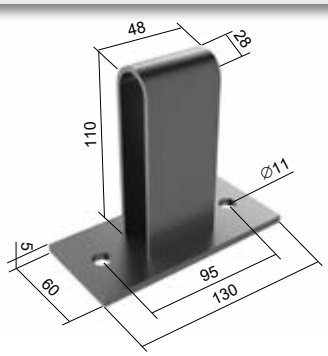

- Die Konsole ist für die Verankerung von zwei Montageprofilen an der Decke oder am Boden geeignet.
- Die Befestigung der Montageprofile erfolgt mit einer Schraube S 10X70 (S. 28).
- Siehe dazu Montagebeispiel S. 19.
- Die aufgeführten Artikel kann man auch in einer Lackausführung bestellen. Mehr Infos dazu S. 7-2.

	Artikelnummer	ǂ	EAN
●	**NKSD_F**	0,58	8595057667167

Aufhängung

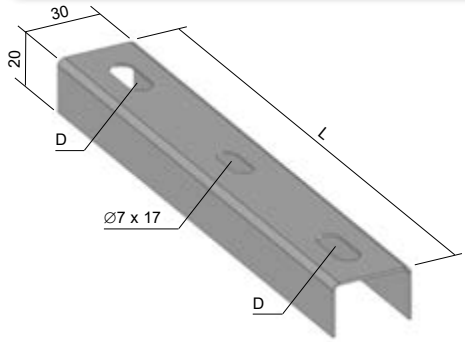

- In Kombination mit Gewindestangen dient sie zur Aufhängung einer Rinne.
- Die aufgeführten Artikel kann man auch in einer Lackausführung bestellen. Mehr Infos dazu S. 7-2.

	Artikelnummer	L	D	↕	ǂ	EAN
●	**NZ 62_S**	107	∅ 9 x 18	1,0	0,06	8595057683839
●	**NZ 125_S**	170	∅ 9 x 18	1,0	0,09	8595057683808
●	**NZ 250_S**	295	∅ 9 x 18	1,0	0,16	8595057683815
●	**NZ 500_S**	545	∅ 11 x 20	1,0	0,29	8595057683822
◷	**NZ 62_ZM**	107	∅ 9 x 18	1,0	0,06	8595568939562
◷	**NZ 125_ZM**	170	∅ 9 x 18	1,0	0,09	8595568939579
◷	**NZ 250_ZM**	295	∅ 9 x 18	1,0	0,16	8595568939586
◷	**NZ 500_ZM**	545	∅ 11 x 20	1,0	0,29	8595568939593

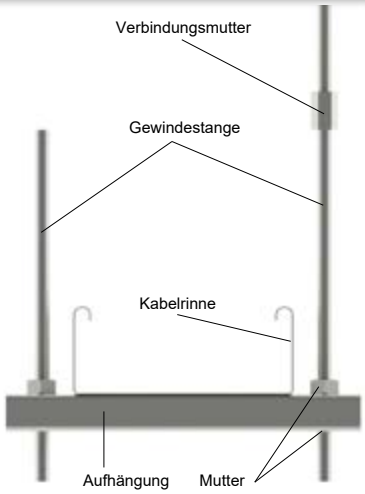

Außenaufhängung

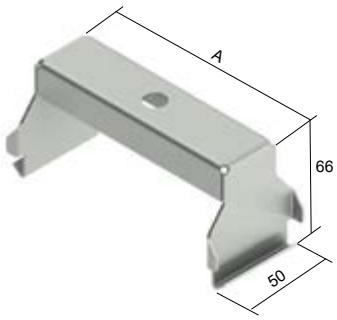



- Die maximale Belastbarkeit beträgt 90 kg.
- Die Montage erfolgt mit der Gewindestange ZT 8 oder ZT 10 und der Mutter MN.
- Die Mutter MN muss zusätzlich bestellt werden, da ihre Abmessungen vom Durchmesser der Gewindestange abhängen.
- Dient dem Aufhängen von Rinnen insbesondere mit Trennsteg.



	Artikelnummer	A	ǂ	EAN
●	**ZVNE 62_S**	42	0,11	8595568903013
●	**ZVNE 125_S**	105	0,16	8595568903020
●	**ZVNE 250_S**	230	0,27	8595057639546

	Artikelnummer	A	ǂ	EAN
◷	**ZVNE 62_F**	42	0,12	8595568923448
◷	**ZVNE 125_F**	105	0,18	8595568923455
◷	**ZVNE 250_F**	230	0,30	8595057662476

●	**MN 8_ZNCR**	-	0,01	8595568903594
●	**MN 10_ZNCR**	-	0,01	8595568903600

Innenaufhängung

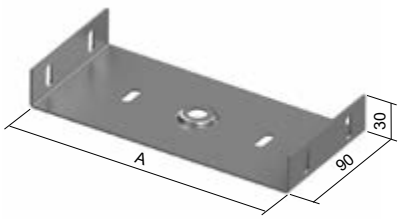

- Die maximale Belastbarkeit beträgt 90 kg.
- Die Montage erfolgt mit der Gewindestange ZT 8 oder ZT 10 und der Mutter MN.
- Die Mutter MN muss zusätzlich bestellt werden, da ihre Abmessungen vom Durchmesser der Gewindestange abhängen.
- Dient dem Aufhängen von Rinnen und ermöglicht einfaches Nachlegen von Kabeln auch nach der Montage.



	Artikelnummer	A	ǂ	⫫	EAN
●	**ZVNI 62_S**	58	0,14	4	8595568927439
●	**ZVNI 125_S**	121	0,20	4	8595568927453
●	**ZVNI 250_S**	246	0,41	4 (6)	8595568927477

	Artikelnummer	A	ǂ	⫫	EAN
◷	**ZVNI 62_F**	58	0,16	4	8595568927446
◷	**ZVNI 125_F**	121	0,27	4	8595568927460
◷	**ZVNI 250_F**	246	0,47	4 (6)	8595568927484



●	**MN 8_ZNCR**	-	0,01	-	8595568903594
●	**MN 10_ZNCR**	-	0,01	-	8595568903600

↕ Blechstärke (mm)
⫫ Zahl der Schrauben für Verbindung
● Standard
◷ auf Anfrage
ZNCR Zinkchromat
ZM Magnelis®
F Tauchfeuerverzinkung
S Sendzimirverzinkung

Gewindestange

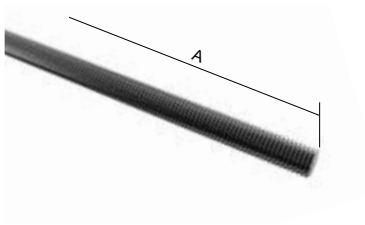

- DIN 976.
- Festigkeitsklasse 4.8.

	Artikelnummer	Ø	⭳	⭱	A	EAN
●	**ZT 6_ZNCR**	M6	0,85	0,17	2000	8595057633490
●	**ZT 8_ZNCR**	M8	3,43	0,31	2000	8595057631793
●	**ZT 10_ZNCR**	M10	5,63	0,46	2000	8595057628922
◷	**ZT 12_ZNCR**	M12	7,73	0,70	2000	8595057639591
◷	**ZT 8_ZNC1**	M8	3,43	0,31	1000	8595057692848
◷	**ZT 8_ZNC3**	M8	3,43	0,31	3000	8595568925022
◷	**ZT 10_ZNC3**	M10	5,63	0,46	3000	8595568925039
◷	**ZT 10_GMT**	M10	5,63	0,46	1000	8595568928016

Verbindungsmutter

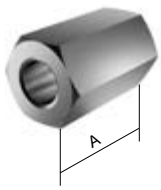

- Dient der Verbindung zweier Gewindestangen.

	Artikelnummer	A	Ø	⭱	EAN
●	**MZ 6_ZNCR**	18	M6	0,01	8595057633506
●	**MZ 8_ZNCR**	24	M8	0,02	8595057633513
●	**MZ 10_ZNCR**	30	M10	0,04	8595057629929



Deckenbügel an Trapezblechdecke

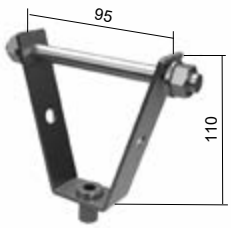

- Der Deckenbügel dient der Montage der Gewindestange an einer Trapezblechdecke.
- Im Lieferumfang ist eine Mutter M 8 oder M 10 enthalten.
- In Abhängig vom Durchmesser der zu verwendenden Gewindestange (ZT 8 oder ZT 10) ist der entsprechende Bügel (DSOS 8 oder DSOS 10) zu wählen.
- Zur Befestigung an der Trapezblechdecke ist der Bügel mit einem Querzapfen M8 x 120 mm versehen.
- Der Zapfen hat beidseitig eine Unterlegscheibe und Mutter.



	Artikelnummer	⭱	⭳	EAN
●	**DSOS 8_ZNCR**	0,17	1,3	8595568923783
●	**DSOS 10_ZNCR**	0,17	1,3	8595568923790

Blechstärke der trapezförmigen Decke (mm)	Belastung (N)
0,63-0,70	630
0,70-0,80	740
0,80-1,00	850
1,00-1,20	1050
1,20-1,50	1250
>1,50	1550
Die angegebenen Werte gelten nur bei statischer Belastung.	

⭳ zulässige Belastung (kN)
⭱ Gewicht kg/Stk | Gewicht kg/m
● Standard
◷ auf Anfrage
ZNCR Zinkchromat
ZNC1 Zinkchromat (Länge 1 m)
ZNC3 Zinkchromat (Länge 3 m)

Klemmstück für Stahlträger



► Das Klemmstuck dient zur Fixierung der Gewindestange am I-Profil. Es wird mit einer Befestigungsschraube und Sicherungsmutter geliefert.

	Artikelnummer	‡	⭳	Einsatz von	A	EAN
●	**US 1_ZNCR**	0,14	2,5	ZT 8	0 - 20	8595057632691
●	**US 2_ZNCR**	0,15	2,5	ZT 10	0 - 20	8595057629912
◷	**US 3_ZNCR**	0,21	2,5	ZT 12	0 - 26	8595057639577



Deckenbügel an waagerechter Decke

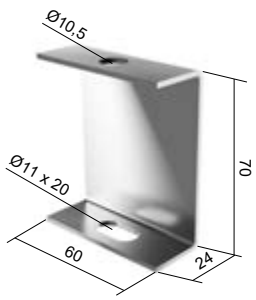

► Dient der Befestigung der Gewindestange ZT 8 oder ZT 10 an waagerechten Decken.

	Artikelnummer	‡	EAN
●	**DSZT_S**	0,10	8595057633483
◷	**DSZT_F**	0,12	8595057662506



Deckenbügel an waagerechter Decke einstellbar

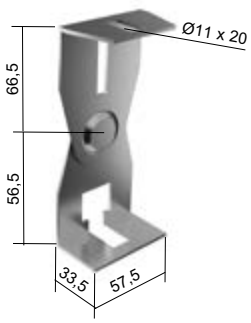

► Dient der Befestigung der Gewindestange ZT 8 oder ZT 10 vorzugsweise an Dachkonstruktionen mit leichter Neigung.

	Artikelnummer	‡	⭳	EAN
●	**DSS_S**	0,17	1	8595057633599



Tragprofil

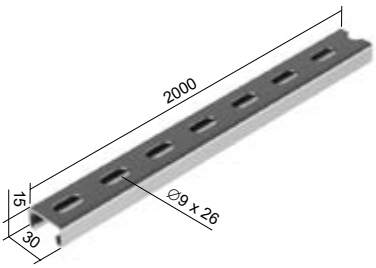

- Dient zur Befestigung von PKC-Bügelschellen und verankert so die Kabel an der Wand oder Decke.

	Artikelnummer	↕	⇕	EAN
●	**NP 30X15X1.20_S**	1,2	0,58	8595568930316
●	**NP 30X15X1.20_ZM**	1,2	0,58	8595568939609



Trageprofil für die Bügelschellen

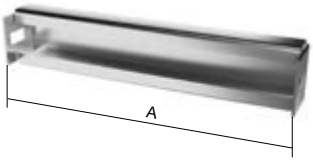

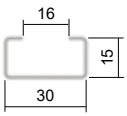

- Das Trageprofil ist für Kabelrinne geeignet.
- Es wird auf den Boden der Kabelrinnen installiert und mittels zweier Schrauben NSM 6X10 (S. 27) an den Seiten der Rinne befestigt.
- Es dient zur Montage der Bügelschellen und somit zur Befestigung der Kabel im Inneren der Kabelrinnen. Es ist vor allem für vertikal angebrachte Kabelrinnen zur Zugentlastung der Kabel geeignet.
- Bei Verwendung eines Deckels ist die Bügelschellenhöhe zu berücksichtigen.



	Artikelnummer	A	⇕	EAN
●	**NPKV 125_S**	122,5	0,08	8595057690042
●	**NPKV 250_S**	247,5	0,16	8595057690059
●	**NPKV 500_S**	497,5	0,32	8595057690066

	Artikelnummer	A	⇕	EAN
◷	**NPKV 125_F**	122,5	0,10	8595568915061
◷	**NPKV 250_F**	247,5	0,19	8595568915078
◷	**NPKV 500_F**	497,5	0,37	8595568905796

Bügelschelle für 1 Kabel

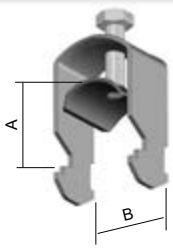

- Die Angabe A min stellt den min. und die Angabe B den max. Durchmesser des zu befestigenden Kabels dar.
- Die angegebenen Abmessungen dienen einer grundsätzlichen Orientierung bei der Auswahl der Bügelschelle für die Kabel.
- Die hochwertige Oberflächengestaltung der Bügelschellen (tauchfeuerverzinkt) ermöglicht auch ihre Verwendung in Bereichen mit aggressiveren Umweltbedingungen.



	Artikelnummer	A min	B	⇕	EAN
◷	**PKC1 1198_F**	6	12	0,03	8595057644878
◷	**PKC1 1199_F**	7	16	0,03	8595057644885
◷	**PKC1 1200_F**	10	19	0,04	8595057642232
◷	**PKC1 1201_F**	14	23	0,04	8595057642249
◷	**PKC1 1202_F**	20	26	0,04	8595057635586
◷	**PKC1 1203_F**	24	30	0,06	8595057635517
◷	**PKC1 1204_F**	25	34	0,07	8595057635401
◷	**PKC1 1205_F**	29	38	0,08	8595057635524
◷	**PKC1 1206_F**	32	43	0,09	8595057644892
◷	**PKC1 1207_F**	42	46	0,10	8595057644908
◷	**PKC1 1208_F**	44	50	0,10	8595057635531
◷	**PKC1 1209_F**	50	54	0,11	8595057635593
◷	**PKC1 1210_F**	51	58	0,14	8595057644915
◷	**PKC1 1211_F**	55	63	0,16	8595057644922
◷	**PKC1 1212_F**	59	69	0,16	8595057635609

NKZI 50	NKZI 100
nein	ja
nein	ja
nein	ja
nein	ja
nein	ja
nein	ja
nein	ja
nein	ja
nein	ja
nein	ja
nein	nein
nein	nein
nein	nein
nein	nein
nein	nein
nein	nein
Bei entsprechender Wahl der Bügelschelle besteht die Möglichkeit, die Kabelrinne mit einem Deckel abzudecken.	

JA



NEIN



Klammer

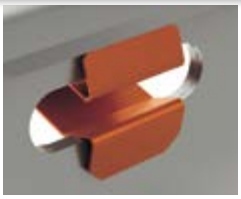



► Die Oberflächenvergütung GMT ist für die Verbindung feuerverzinkter Kabelrinnen bestimmt.
► Die Verwendung für sendzimirverzinkte Kabelrinnen ist aber auch möglich.



	Artikelnummer	↺	EAN
●	**KSV_GMT**	100	8595057627765

Schlossschraube und Sicherungsmutter



► Sie dienen der Sicherung einer leitfähigen Verbindung der Kabelrinnen und des Zubehörs, sowie zur Befestigung am Ausleger.
► Die GMT-Oberflächenbehandlung wird für Kabeltrassen in der Oberflächenbehandlung Feuerverzinkung (F) und Magnelis® (ZM).
► Die Verwendung für verzinkte Rinnen (Var. S) ist ebenfalls möglich.

	Artikelnummer	↺	EAN
●	**NSM 6X10_ZNCR**	100	8595057667129
●	**NSM 6X20_ZNCR**	100	8595568934062
●	**NSM 6X10_GMT**	100	8595057692947
●	**NSM 6X20_GMT**	100	8595568934079

Schraube + Mutter + Zahnscheibe



► Dient der Sicherung einer leitfähigen Verbindung der Kabelrinnen - besonders gut für lackierte Kabelrinnen geeignet.

	Artikelnummer	↺	EAN
●	**NSMP 5X10_ZNCR**	100	8595568903839
●	**NSMP 6X10_ZNCR**	100	8595057679078

Schraube + Mutter + Zahnscheibe



► Für die Befestigung des NMP-Montageprofils an der NKO-Konsole (viz S. 19).

	Artikelnummer	↺	EAN
●	**NSMP 10X40_ZNCR**	50	8595568904096

Sechskantschraube



- S 10X40 – dient zur Befestigung des Montageprofils NMP an die einfache Konsole NKSJ. Die Montage erfolgt mit der Unterlegscheibe NPPZ und der Mutter M 1 (S. 28).
- S 10X70 - dient zur Befestigung des Montageprofils NMP an der zweifachen Konsole NKSD. Die Montage erfolgt mit der Unterlegscheibe PD 10 und der Mutter M 10. Weiterhin dient sie zur Fixierung von zwei Montageprofilen NMP.
- Die Montage erfolgt mit der Unterlegscheibe NPPZ, der Unterlegscheibe PD 10 und der Mutter M 10 (S. 28).

	Artikelnummer	‡	↺	EAN
●	**S 6X20_ZNCR**	0,006	100	8595057630451
◷	**S 6X30_ZNCR**	0,008	100	8595057640733
●	**S 8X20_ZNCR**	0,012	100	8595057638822
●	**S 8X25_ZNCR**	0,014	100	8595568934017
●	**S 8X30_ZNCR**	0,016	100	8595057640740
●	**S 8X40_ZNCR**	0,019	100	8595057640757
●	**S 8X50_ZNCR**	0,022	100	8595057640764
◷	**S 8X70_ZNCR**	0,028	100	8595057640771
●	**S 10X20_ZNCR**	0,021	100	8595057628724
●	**S 10X25_ZNCR**	0,024	100	8595568934031
●	**S 10X30_ZNCR**	0,026	100	8595057628731
●	**S 10X40_ZNCR**	0,031	100	8595057640788
●	**S 10X50_ZNCR**	0,036	100	8595057698123
●	**S 10X70_ZNCR**	0,046	100	8595057698130

	Artikelnummer	‡	↺	EAN
◷	**S 12X20_ZNCR**	0,031	100	8595057633124
◷	**S 12X25_ZNCR**	0,034	100	8595568934055
◷	**S 12X30_ZNCR**	0,038	100	8595057633131
◷	**S 12X40_ZNCR**	0,045	100	8595057640795
◷	**S 12X50_ZNCR**	0,052	100	8595057640801

◷	**S 8X20_GMT**	0,012	100	8595568928696
◷	**S 8X30_GMT**	0,020	100	8595568924024
◷	**S 10X20_GMT**	0,021	100	8595568928702
◷	**S 10X30_GMT**	0,026	100	8595568934048
◷	**S 10X40_GMT**	0,031	100	8595568928719

Sechskantmutter



	Artikelnummer	↺	EAN
●	**M 6_ZNCR**	100	8595057633636
●	**M 8_ZNCR**	100	8595057633643
●	**M 10_ZNCR**	100	8595057630406
●	**M 12_ZNCR**	100	8595057640818

	Artikelnummer	↺	EAN
◷	**M 8_GMT**	100	8595568928528
◷	**M 10_GMT**	100	8595568928511
◷	**M 12_GMT**	100	8595568928535

Sechskantflanschmutter



	Artikelnummer	↺	EAN
●	**ML 6_ZNCR**	100	8595568941176
●	**ML 8_ZNCR**	100	8595568941183
●	**ML 10_ZNCR**	100	8595568941206

	Artikelnummer	↺	EAN
◷	**ML 8_GMT**	100	8595568941190
◷	**ML 10_GMT**	100	8595568941190

Unterlegscheibe

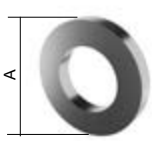

	Artikelnummer	A	↺	EAN
●	**PD 6_ZNCR**	12	100	8595057640832
●	**PD 8_ZNCR**	16	100	8595057633438
●	**PD 10_ZNCR**	20	100	8595057633445
●	**PD 12_ZNCR**	24	100	8595057640849

	Artikelnummer	A	↺	EAN
◷	**PD 8_GMT**	16	100	8595568927996
◷	**PD 10_GMT**	20	100	8595568928542
◷	**PD 12_GMT**	24	100	8595568928009

Durchsteckanker



- Die Anker sind für Hänge-, Durchsteck- und Distanzmontage geeignet.
- Arten des Grundmaterials: gerissener Beton, ungerissener Beton, Naturstein
  mit dichter Struktur.

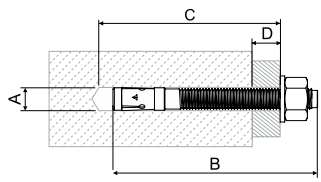

	Artikelnummer	Seismische Leistungsklasse	Lochdurchmesser A [mm]	Gesamtlänge des Ankers B [mm]	Minimale Tiefe des Bohrlochs bei der Durchsteckmontage C [mm]	Maximal nutzbare Länge D [mm]	Gewinde	Schlüsselweite	EAN
●	**KPO 6X50_PO**	-	6	65	60	10	M6	10	8595057691162
●	**KPO 6X70_PO**	-	6	65	60	10	M6	10	8595057691179
●	**KPO 8X77_PO**	C1	8	75	70	10	M8	13	8595057691100
●	**KPO 8X97_PO**	C1	8	95	85	30	M8	13	8595057691117
●	**KPO 8X110_PO**	C1/C2	8	115	105	50	M8	13	8595568931139
●	**KPO 10X95_PO**	C1/C2	10	92	85	10	M10	17	8595057691124
●	**KPO 10X115_PO**	C1/C2	10	115	105	30	M10	17	8595057691131
●	**KPO 10X175_PO**	C1/C2	10	185	175	100	M10	17	8595568931153
●	**KPO 12X120_PO**	C1/C2	12	118	110	20	M12	19	8595057691148
◷	**KPO 8X77_POGMT**	-	8	80	65	10	M8	13	8595568927965
◷	**KPO 8X97_POGMT**	-	8	100	90	35	M8	13	8595568929631
◷	**KPO 10X95_POGMT**	-	10	95	84	15	M10	17	8595568927972
◷	**KPO 10X115_POGMT**	-	10	115	104	35	M10	17	8595568929648
◷	**KPO 12X120_POGMT**	-	12	120	105	25	M12	19	8595568929655

Durchsteckanker



- Die Einschlaganker KKZ dienen zur direkten Befestigung der Gewindestangen.
- Innerhalb des Ankers befindet sich ein Spreizbolzen, der vor der Montage der Gewindestange eingestoßen werden muss.
- Die Anker eignen sich für die Montage in Beton bzw. Naturstein.
- Der Ausgeprägte Rand der Ankerhülse (KKZ 8,10 und 12) verhindert ein “Tieferrutschen” bei der Montage.

- A - Lochdurchmesser
- B - Gesamtlänge des Ankers
- C - min. Bohrlochtiefe

	Artikelnummer	A	B	C	Gewinde	Zugfestigkeit Beton C20/25 (kN)	ǂ	EAN
●	**KKZ 6_ZNCR**	8	25	27	M6	2,50	0,01	8595057697553
●	**KKZ 8_ZNCR**	10	30	32	M8	3,00	0,01	8595057697560
●	**KKZ 10_ZNCR**	12	40	42	M10	4,75	0,02	8595057697577
●	**KKZ 12_ZNCR**	15	50	52	M12	6,80	0,05	8595057697584

Einschlaganker aus Messing



- Die Einschlaganker KKZM dienen zur direkten Befestigung der Gewindestangen.
- Die Messinganker enthalten ein konisches Innengewinde, das den Anker bei der Montage der Gewindestange oder Schraube spreizt.
- Die Gewindestange (Schraube) ist in der vollen Länge des Ankers einzuschrauben.
- Die Anker eignen sich für die Montage in Beton, Stein, Holz, Pressspann und Ziegelstein.

- A - Lochdurchmesser
- B - Gesamtlänge des Ankers
- C - min. Bohrlochtiefe

	Artikelnummer	A	B	C	Gewinde	Beton C20/25		ǂ	EAN
						Zugfestigkeit (kN)	Anzugsdrehmoment (Nm)		
●	**KKZM 8_XX**	10	30	35	M8	1,50	6	0,01	8595568925893
●	**KKZM 10_XX**	12	35	40	M10	2,50	10	0,01	8595568925909

ǂ Gewicht kg/Stk
● Standard
◷ auf Anfrage

XX Messing
POGMT Nicht-elektrolytische Metallisierung
ZNCR Zinkchromat
PO Zinkchromat

Betonschraube mit Innengewinde



- Schraube aus galvanisch verzinktem Stahl, mit kombiniertem Innengewinde M8/M10 zur schnellen und einfachen Montage von Schrauben oder Gewindestangen.
- Für den Einbau in gerissenen Beton C20 / 25 bis C50 / 60, Spannbeton-Hohlplatten C30 / 37 bis C50 / 60, in Naturstein mit dichten Gefüge.

- A - Lochdurchmesser
- B - min. Bohrlochtiefe
- C - Einschraubtiefe
- D - Überstand
- E - Mindeststärke des Grundmaterials

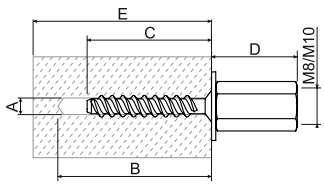

	Artikelnummer	A	B	C	D	E	Schlüssel-weite	Anzugsdreh-moment	‡	EAN	Beton C20/25 bis C50/60			Spannbeton-Hohlplatten		
											Garantierte Belastung		min. Axialabstand von der Kante	absolute Dicke unter dem Hohlraum	Zulässige Belastung	min. Axialabstand von der Kante
											Zugfestigkeit	Scherung				
								Nm			kN	kN				
●	**KBS 6X35 M8/M10_PO**	6	45	35	26,5	80	13	≤10	0,03	8595568931122	0,6	2,4	35	≥25	0,4	100
														≥30	0,8	
														≥35	1,2	

Metallspreizdübel



- Zur Vormontage in Beton, Porenbeton, Hochlochziegel, Naturstein mit dichten Gefüge, Kalksandsteine, Vollgips-Platten und Vollstein aus Leichtbeton.
- Die äußere Verzahnung verspreizt sich im Baustoff und sorgt so für eine hohe Tragfähigkeit.
- Kapazität: Das Gewinde muss bis zur vollen Länge des Dübels eingedreht werden.
- Die erforderliche Schraubenlänge ergibt sich aus: Dübellänge + Putz- und/oder Isolierstoffdicke + Anbauteildicke oder Installationsabstand + 1 x Schraubendurchmesser.
- Die rippenförmige Innenform eignet sich für Holz- und Spanplattenschrauben und ermöglicht eine sichere Schraubenführung.
- Bei der Verwendung in Systemen mit Funktionserhalt wird die Schraube SB 6.3x35 verwendet.

- A - Lochdurchmesser
- B - min. Bohrlochtiefe
- C - Dübellänge
- D - Schraubendurchmesser

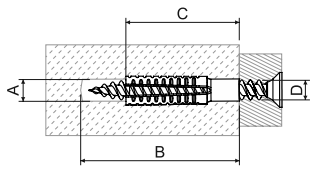

	Artikelnummer	A	B	C	D	‡	EAN	empfohlene Lochdurchmesser			garantierte Belastung - Zuglast, Querlast, Schrägzug gilt für den angegebenen Gewindedurchmesser und Material		
								Beton C20/25	Porenbeton PB4	Hochlochziegel HLZ12	Schrauben-durchmesser	Porenbeton ≥PB2, PP2 (G2)	Porenbeton ≥PB4, PP4 (G4)
								mm	mm	mm	mm	kN	kN
●	**KHP 6X32_PO**	7-9	38	32	5-6	0,01	8595568931009	7	6	7	-	-	-
●	**KHP 8X38_PO**	10-12	46	38	6-8	0,01	8595568931016	10	10	10	8	0,2	0,3
●	**KHP 8X60_PO**	10-12	68	60	6-8	0,03	8595568931023	12	10	10	8	0,3	0,4
●	**KHP 10X60_PO**	12-14	68	60	8-10	0,03	8595568931030	14	12	12	10	0,4	0,6

Selbstschneidende TORX-Blechschraube



- STP 4.2X25 TX eignet sich für die Befestigung der Kabelrinnen auf den PPS1 L30_GZM Stützen.
- STP 2.9X9.5 TX kann zur Befestigung des Deckels an der Kabelrinne verwendet werden.

	Artikelnummer	↺	EAN
●	**STP 2.9X9.5 TX_ZNCR**	100	8595568941220
●	**STP 4.2X25 TX_ZNCR**	100	8595568941237

‡ Gewicht kg/Stk
↺ Verpackung (Stk)
● Standard

PO Zinkchromat
ZNCR Zinkchromat

Kantenschutz



- ► Der Kantenschutz aus Kunststoff mit einer Stahlverstärkung dient zum Schutz der Kanten der Kabelrinnen.
- ► VPE = 10 m.
- ► Der Kantenschutz kann auf einer Blechstärke bis zu 2 mm montiert werden.

	Artikelnummer	ǂ	EAN
●	**NCH_XX**	0,06	8595057669932

Kabelschutzring rund

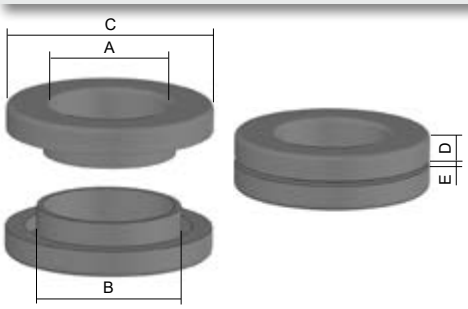

- ► Die Kabelschutzringe rund dienen einer sicheren Kabeldurchführung durch das Blech.
- ► Ein Teil des Kabelschutzringes wird in die Lochung des Bodens oder der Seite einer Kabelrinne eingesteckt. Der andere Teil wird von der gegenüberliegenden Seite mittels leichten Drucks mit dem ersten Teil fest verbunden.

B - Lochdurchmesser



	Artikelnummer	A	B	C	D	E	ǂ	EAN
●	**NKP 9_FB**	10	**15**	24	5	0,5 - 5	0,002	8595057689466
●	**NKP 11_FB**	12	**18,5**	26	6	0,5 - 5	0,004	8595057689473
●	**NKP 13_FB**	16	**20**	31	6	0,5 - 5	0,006	8595057689480
●	**NKP 16_FB**	17	**22**	33	6	0,5 - 5	0,006	8595057689497
●	**NKP 21_FB**	24	**28**	40	7	0,5 - 5	0,010	8595057689503
●	**NKP 29_FB**	31	**37**	53	7	0,5 - 5	0,018	8595057689510

Zinkfarbe / Spray



- ► Dient als Korrosionsschutz bei der Reparatur fehlerhafter und beschädigter Stellen auf der verzinkten Oberfläche.
- ► Die Farbe wird mit einem Pinsel aufgetragen (Tupfen).

	Artikelnummer	ǂ	EAN
●	**WEICON 375_XX** (Farbe)	0,50	8595057621183
●	**WEICON 750_XX** (Farbe)	1,10	8595057693609
●	**GZS_XX** (Spray)	0,45	8595057633148

Montage - horizontale oder vertikale Biegung der Trasse

Für eine horizontale Biegung von 90° (45°) wird der Bogen O 90 (O 45) verwendet.
Eine so gebildete Biegung ist vorteilhaft im Interesse der Festigkeit der Verbindung, eines genau definierte Winkels und dient dem Schutz der installierten Kabel.





Eine horizontale Biegung der Trasse kann auch mit der Kupplung NSUK gebildet werden. Die Kupplung ermöglicht eine Biegung in einem vom Kunden ge-wünschten Winkel. Dazu wird die Kabelrinne entsprechend geschnitten und die Kupplung, im gewünschten Winkel gebogen, angeschraubt.





Zur Bildung einer vertikalen Biegung der Trasse sind die Steig- und Fallstücke (NSO und NKO) geeignet. Sie dienen einer vertikalen Biegung der Trasse um 90°.





Für eine vertikale Biegung in einem beliebigen Winkel, kleiner 90°, eignet sich die Gelenkverbindung SK.
Sie ermöglicht Biegungen im Winkel von 1° bis 75° und ist somit besonders vorteilhaft für kleinere Richtungsänderungen.



Es ist empfehlenswert, die Kabelrinnen so zu modifizieren, dass der leere Raum in Rinnenboden möglichst gering gehalten wird. Dazu dienen u.a. Eckanbaustücke.
Dieses Zubehörteil ermöglicht Abbiegungen von der Trasse in beliebig breite Kabelrinnen. Zur Bildung einer solchen Abbiegung sind die entsprechenden Seitenteile der Kabelrinnen zu entfernen.
Danach werden die Rinnen durch zwei Eckanbaustücke, die der Breite der abbiegenden Rinne entsprechen, mittels Schrauben verbunden.
Um leeren Raum im Boden der Kabelrinne zu vermeiden, ist es auch möglich, die Seitenteile der abbiegenden Kabelrinne auszuschneiden.





Innenquerschnitt

Artikelnummer	cm²	Ausnutzung 50% (Durchschnitt) cm²	CYKY 3x1,5	CYKY 5x1,5	CYKY 3x2,5	CYKY 5x2,5	CYKY 3x4	CYKY 5x4	CYKY 5x6	CYKY 5x10	CYKY 5x16	CYKY 5x25	CYKY 4x35	CYKY 4x50	CYKY 3x70 +50	CYKY 3x95 +70	CYKY 3x120 +95	CYKY 3x240 +120
			Ø 8,6	Ø 10,1	Ø 9,5	Ø 11,2	Ø 11,2	Ø 13,8	Ø 15,1	Ø 18	Ø 20,4	Ø 26,1	Ø 24,8	Ø 31,3	Ø 33,6	Ø 39,3	Ø 43	Ø 56,4
NKZ 20X40	8	4	5	4	4	3	3	2	2	0	0	0	0	0	0	0	0	0
NKZI 50X62X0.70	31	15,5	21	15	17	12	12	8	7	5	4	2	3	2	1	1	1	0
NKZI 50X125X0.70	62,5	31,25	42	31	35	25	25	16	14	10	8	5	5	3	3	2	2	0
NKZI 100X125X0.70	125	62,5	85	61	69	50	50	33	27	19	15	9	10	6	6	4	3	2
NKZI 50X250X0.70	125	62,5	85	61	69	50	50	33	27	19	15	9	10	6	6	4	3	0
NKZI 100X250X0.70	250	125	169	123	139	100	100	66	55	39	30	18	20	13	11	8	7	4
NKZI 100X500X1.00	500	250	338	245	277	199	199	131	110	77	60	37	41	26	22	16	14	8

Die Werte geben die Zahl der Kabel bei 50% Belegung der Kabelrinnen an. Die Referenzdurchschnitte der Kabel sind von Kabeln CYKY abgeleitet.
Die Werte wurden durch eine mathematische Berechnung erreicht. Bei den Grenzwerten (kleine Kabelrinne x großes Kabel, oder umgekehrt) ist die Kombination der Kabelrinnentypen und Kabeldurchschnitte mit Rücksicht auf die technischen Bedingungen zu wählen.

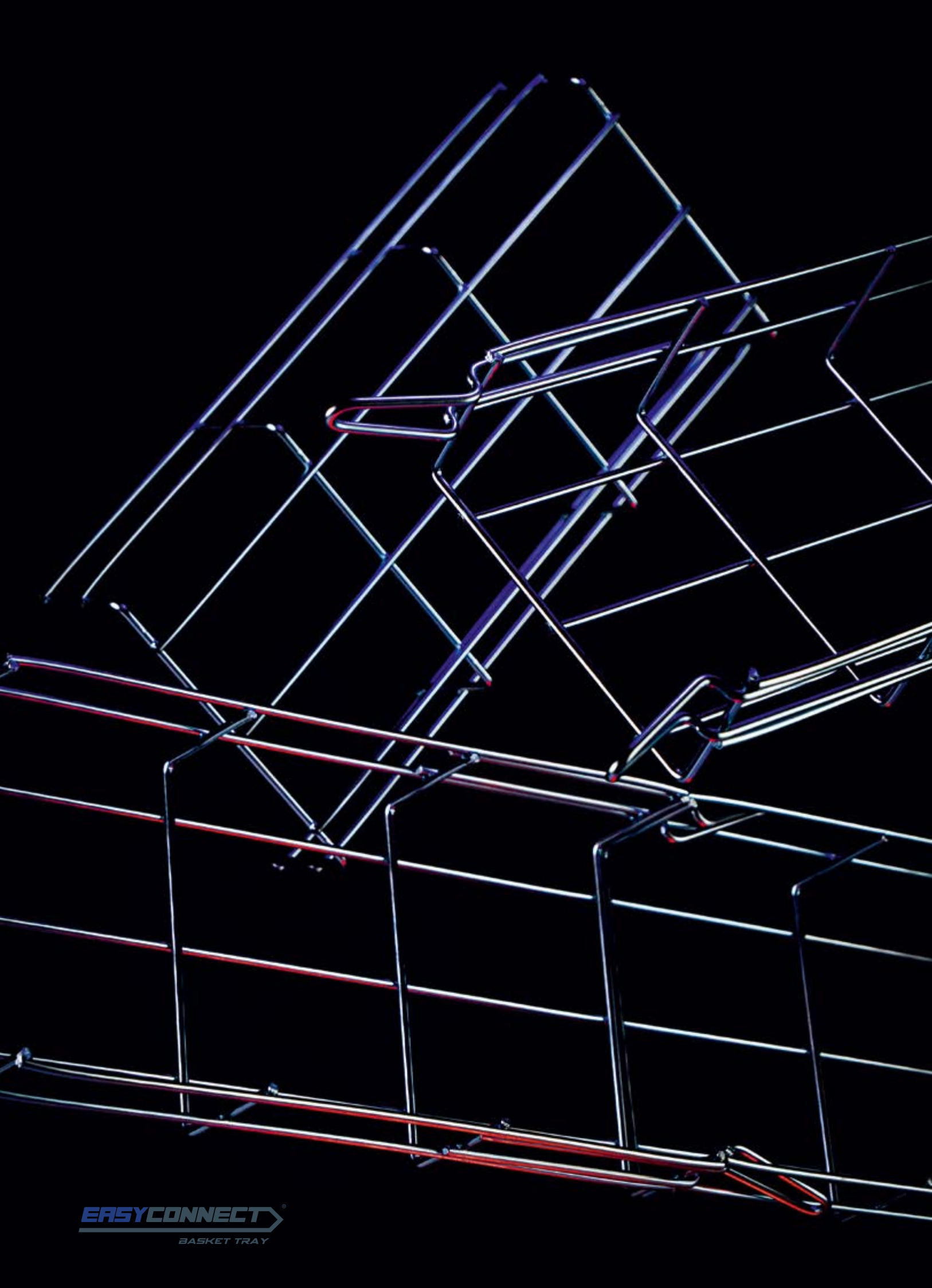
EASYCONNECT
BASKET TRAY

3 GITTERRINNE GEMINI

Gitterrinne mit integrierter Verbindung

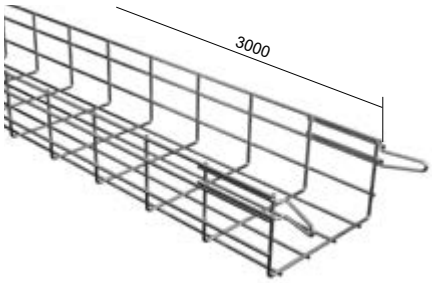

- Um eine feste Verbindung zu gewährleisten, besitzt jede Gitterrinne eine integrierte Verbindung.
- Diese Verbindung erfüllt die Anforderungen an leitende Verbindung, gemäß EN 61537.
- Verbindung, siehe Bild (S. 3).
- Die Gitterrinnen sind für einen maximalen Stützabstand von 2 Metern ausgelgt. Die Verbindungsstelle zweier Gitterrinnen liegt idealerweise im Bereich von 1/5 bis ½ des Stützenabstands, nicht aber direkt über einer Stütze.
- Die zulässigen sicheren Belastungswerte sind in der Tabelle angegeben. Bei den zulässigen Belastungen wurden mögliche zusätzliche Einflüsse nicht berücksichtigt. Kabeltrassen sind nicht durch Personen zu belasten.

	Artikelnummer	∅	☒	ǂ	Zulässige Belastung bei Stützabstand (N/m)			EAN
					1 m	1,5 m	2 m	
								
●	**DZI 35X60_VEZ**	3,9	16,92	0,49	244	172	143	8595568939753
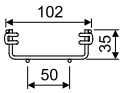								
●	**DZI 35X100_VEZ**	3,9	26,87	0,52	253	178	178	8595568939760
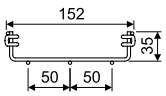								
●	**DZI 35X150_VEZ**	3,9	42,42	0,66	267	188	188	8595568939777
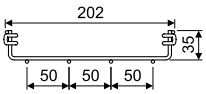								
●	**DZI 35X200_VEZ**	3,9	57,97	0,81	283	199	199	8595568939784
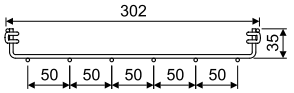								
●	**DZI 35X300_VEZ**	4,3	87,43	1,32	314	221	221	8595568939791
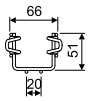								
●	**DZI 60X60_VEZ**	3,9	23,74	0,78	441	290	204	8595568939999
●	**DZI 60X60_VF**			0,71				8595568939852
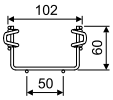								
●	**DZI 60X100_VEZ**	3,9	48,47	0,76	407	323	234	8595568939937
●	**DZI 60X100_VF**			0,87				8595568939807
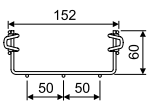								
●	**DZI 60X150_VEZ**	3,9	76,52	0,90	446	345	248	8595568939944
●	**DZI 60X150_VF**			1,03				8595568939814
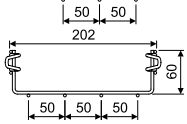								
●	**DZI 60X200_VEZ**	3,9	104,57	1,04	487	368	264	8595568939951
●	**DZI 60X200_VF**			1,20				8595568939821
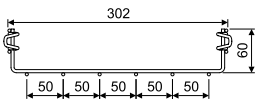								
●	**DZI 60X300_VEZ**	4,3	157,63	1,61	567	413	295	8595568939968
●	**DZI 60X300_VF**			1,85				8595568939838
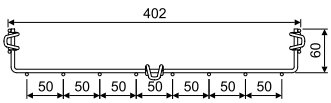								
●	**DZI 60X400_VEZ**	4,3 / 4,8	211,86	2,10	644	457	325	8595568939975
●	**DZI 60X400_VF**			2,42				8595568939845
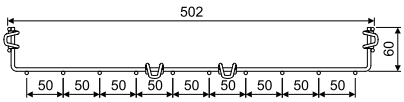								
●	**DZI 60X500_VEZ**	4,3 / 4,8	266,73	2,71	722	502	355	8595568939982
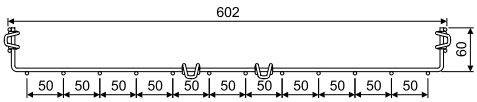								
●	**DZI 60X600_VEZ**	4,3 / 4,8	321,93	3,12	799	547	366	8595568940001

∅ Drahtdurchmesser (mm)
ǂ Gewicht kg/m
● Standard
☒ nutzbare Querschnittsfläche (cm²)
◷ auf Anfrage

VEZ elektrolytisch verzinkt
VF Tauchfeuerverzinkung

Gitterrinne mit integrierter Verbindung

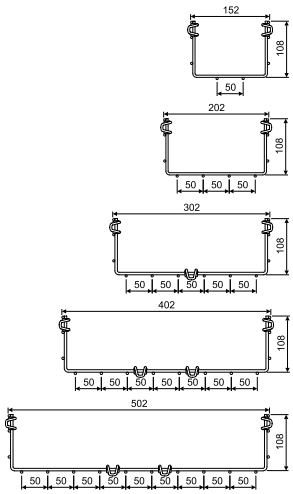

	Artikelnummer	∅	☒	‡	Zulässige Belastung bei Stützabstand (N/m)			EAN
					1 m	1,5 m	2 m	
●	**DZI 110X150_VEZ**	4,3	139,79	1,32	575	441	344	8595568939883
●	**DZI 110X200_VEZ**	4,3	191,64	1,61	601	462	362	8595568939890
●	**DZI 110X200_VF**			1,85				8595568939722
●	**DZI 110X300_VEZ**	4,3 / 4,8	292,88	2,10	652	504	397	8595568939906
●	**DZI 110X300_VF**			2,42				8595568939739
●	**DZI 110X400_VEZ**	4,3 / 4,8	395,46	2,71	705	546	431	8595568939913
●	**DZI 110X400_VF**			3,11				8595568939746
●	**DZI 110X500_VEZ**	4,3 / 4,8	498,66	3,12	757	388	466	8595568939920

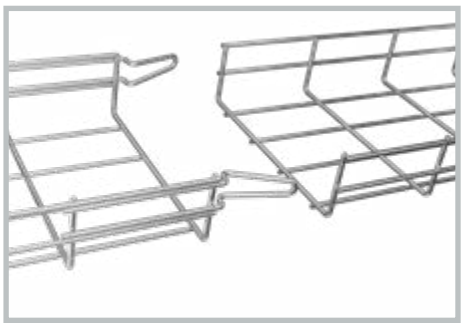

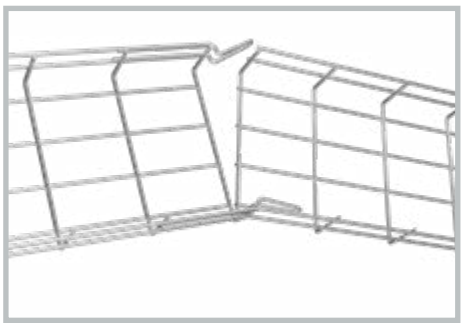

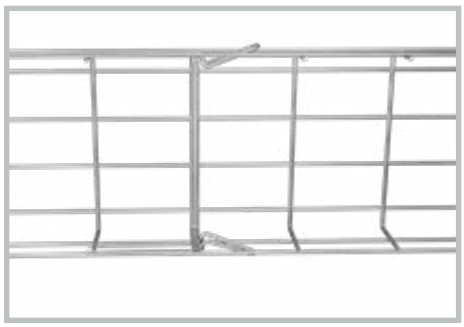

∅ Drahtdurchmesser (mm)
‡ Gewicht kg/m
● Standard
☒ nutzbare Querschnittsfläche (cm²)
◷ auf Anfrage

VEZ elektrolytisch verzinkt
VF Tauchfeuerverzinkung

Befestigungsschraube



► Die spezielle Konstruktion des Schraubenkopfes ist für die Befestigung von Gitterrinnen geeignet, z. B. für die Befestigung der Gitterrinne am Ausleger.



	Artikelnummer	‡	EAN
●	**DZSU_VEZ**	0,018	8595568940124
◷	**DZSU_VNEZ**	0,018	8595568940117

Universalverbinder



► Der Verbinder ist für die Verbindung von Gitterrinnen geeignet.

► Die spezielle Konstruktion des Schraubenkopfs ermöglicht eine schnelle und zuverlässige Verbindung der Rinnen bei jeder Höhe der Seitenteile.



	Artikelnummer	‡	EAN
●	**DZS_VEZ**	0,027	8595568940100
◷	**DZS_VNEZ**	0,027	8595568940094

‡ Gewicht kg/Stk

● Standard

◷ auf Anfrage

VNEZ nicht-elektrolytische Zink-Mikrolamellenüberzüge

VEZ elektrolytisch verzinkt

Ausleger - mittel

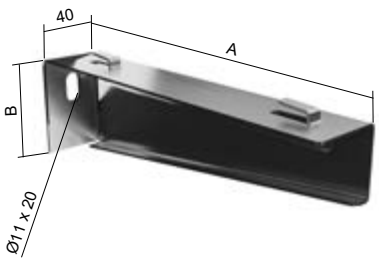



- Geeignet für Montage an der Wand oder am Hängestiel.
- Die Befestigung an der Wand erfolgt mit 2 Durchsteckankern Ø 8 mm.
- Die Befestigung am Hängestiel SPL bzw. SPS erfolgt mit den Schrauben S 10X20 und Gleitmuttern PM 41 M 10 (S. 1-41) je 2 Stk.
- Durch Biegen der Befestigungshaken wird eine schnelle und sichere Fixierung der Gitterrinne zum Wandausleger gewährleistet.
- Der Ausleger DSDZ 150_ZM ist nicht für die Gitterrinne DZI 110X150 geeignet. Für die Gitterrinne DZI 110X150 kann der Halter DS 150_ZM (S. 1-24) verwendet werden. Die Befestigung erfolgt mit Hilfe der DZSU Schraube.
- Für die Befestigung der DZI 60X60 Rinne an der Wand wird die Verwendung des Aufhängers DZZ empfohlen.

	Artikelnummer	A	B	↓	‡	EAN
●	**DSDZ 100_ZM**	120	49	150	0,13	8595568940797
●	**DSDZ 150_ZM**	170	60	150	0,22	8595568940803
●	**DSDZ 200_ZM**	220	64	150	0,27	8595568940810
●	**DSDZ 300_ZM**	320	74	130	0,41	8595568940827
●	**DSDZ 400_ZM**	420	84	130	0,57	8595568940834
◷	**DSDZ 500_ZM**	520	94	130	0,75	8595568940841
◷	**DSDZ 600_ZM**	620	119	130	1,05	8595568940858

Tragkonsole

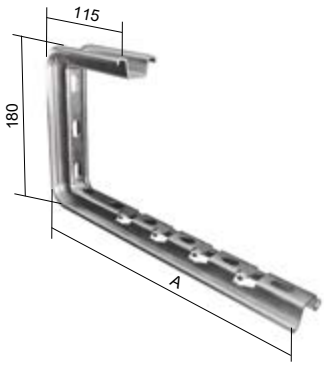

- Geeignet für die Aufhängung der Gitterrinne an der Decke oder an der Wand.
- Die Konsole kann direkt an der Decke oder der Wand mit Hilfe des Ankers Ø8 mm befestigt werden. Durch die Verwendung der Gewindestange ZT 8 kann die Montage an der Decke verstärkt werden.
- Die Gitterrinne wird in die vorbereiteten Aussparungen auf die Tragkonsole gesetzt.



	Artikelnummer	A	↕	‡	EAN
●	**DZCTS 100_VS**	215	2,0	0,52	8595568940162
●	**DZCTS 150_VS**	265	2,0	0,55	8595568940483
●	**DZCTS 200_VS**	315	2,0	0,62	8595568940179
●	**DZCTS 300_VS**	415	2,0	0,71	8595568940186

Abhängebügel

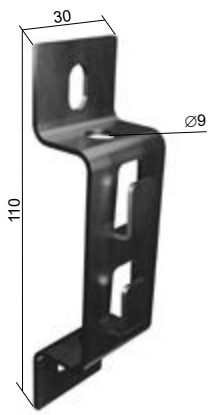

- Der Abhängebügel kann zur Befestigung der Gitterrinne an der Wand mit Ankern ø 6 mm oder zusammen mit einer Gewindestange ø 8 mm zum Abhängen von der Decke verwendet werden.
- Die Abhängung von der Decke mit Hilfe von 2 Gewindestangen wird bei Gitterrinnen mit einer Seitenhöhe von 60 mm und einer Breite von 200 mm angewandt.
- Wandmontage ist nur bei den Rinnen 60X60 und 60X100 möglich.





	Artikelnummer	‡	EAN
●	**DZZ_VS**	0,043	8595568940155

‡ Gewicht kg/Stk
↓ maximale Belastung (kg)
↕ Blechstärke (mm)
● Standard
◷ auf Anfrage
VS Sendzimirverzinkung
ZM Magnelis®

Abhängebügel

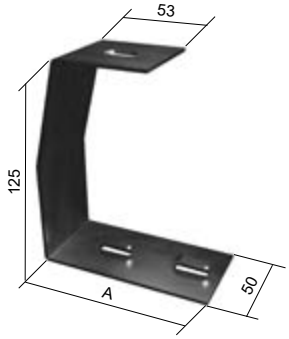

- Der Abhängebügel dient dazu die Gitterrinnen mit Hilfe von einer Gewindestange ZT 8 und zwei Muttern M 8 von der Decke abzuhängen.
- Die Kabelrinne wird in die vorbereiteten Befestigungshaken eingesetzt, die Enden der Befestigungshaken werden zusammengedrückt, um die Rinne am Aufhänger zu befestigt.



	Artikelnummer	A	für Gitterrinne	↕	ǂ	EAN
●	**DZSZ 60_VS**	83	60	2	0,20	8595568940148
●	**DZSZ 100_VS**	104	100	2	0,21	8595568940131

Gewindestabbefestigung

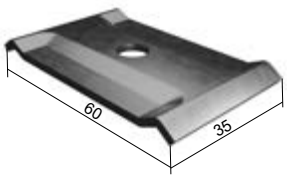

- Die Gewindestabbefestigung ist zur Aufhängung der Gitterrinne an der Decke geeignet.
- Für einen Aufhängepunkt werden zwei Befestigungen, zwei Muttern M 8 und eine Gewindestange Ø 8 mm benötigt.
- Die Breite der Gitterrinnen sollte max. 300 mm betragen.
- Der Aufhänger ist nicht für die Aufhängung von Kabelrinnen mit den Abmessungen 35x60, 60x60, 35x150, 60x150 geeignet.
- Der Aufhänger ist auch für die Verbindung der Drähte bei Bögen und Trassenkreuzungen geeignet.



	Artikelnummer	ǂ	EAN
●	**DZCZ_VEZ**	0,031	8595568939876
●	**DZCZ_VNEZ**	0,031	8595568939869

Trageprofil

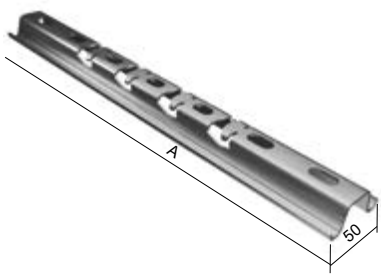

- Das Trageprofil dient zum Aufhängen der Gitterrinne an der Decke mittels zwei Gewindestangen ZT 8, Muttern M 8 und Unterlegscheiben PD 8.
- Die Gitterrinne wird in die bereits vorgefertigten Aussparungen gelegt.

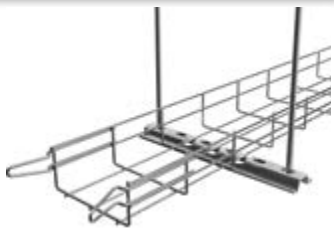

	Artikelnummer	A	↕	ǂ	EAN
●	**DZNP 100_VS**	250	2,0	0,21	8595568935748
●	**DZNP 150_VS**	300	2,0	0,25	8595568935755
●	**DZNP 200_VS**	350	2,0	0,39	8595568935762
●	**DZNP 300_VS**	450	2,0	0,50	8595568935779
●	**DZNP 400_VS**	550	2,0	0,63	8595568935786
◷	**DZNP 500_VS**	650	2,0	0,71	8595568935793
◷	**DZNP 600_VS**	750	2,0	0,82	8595568935809

ǂ Gewicht kg/Stk; Gewicht kg/m
↕ Blechstärke (mm)
● Standard
◷ auf Anfrage
VNEZ nicht-elektrolytische Zink-Mikrolamellenüberzüge
VEZ elektrolytisch verzinkt
VS Sendzimirverzinkung

Tragprofil

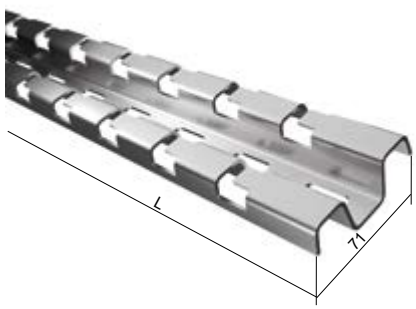

- Das Tragprofil ist für die Befestigung der Gitterrinne an der Wand oder der Decke geeignet. Das Profil ermöglicht die Montage mehrerer Gitterrinnen an einem Profil. Auch eine Kombination verschiedener Größen ist möglich.
- Das Profil wird mit einem Ø8 mm Dübel am Untergrund befestigt.
- Die Gitterrinne wird in den vorbereiteten Ausschnitten auf dem Träger platziert.



	Artikelnummer	L	↕	‡	EAN
●	**DZSSP 1000_VS**	1000	2,0	1,51	8595568940193
●	**DZSSP 2000_VS**	2000	2,0	3,03	8595568940209
●	**DZSSP 3000_VS**	2990	2,0	4,54	8595568940216

Montageplatte

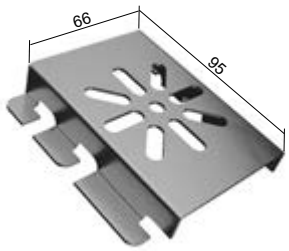

- Die Montageplatte dient dem Anbau der Elektroinstallationsdosen.
- Sie kann bei den 60er und 110er Gitterrinnen an der Seite montiert werden.



	Artikelnummer	‡	EAN
●	**DZMD_VS**	0,11	8595568940018

Stützen für Kabeltrassen auf Flachdächern

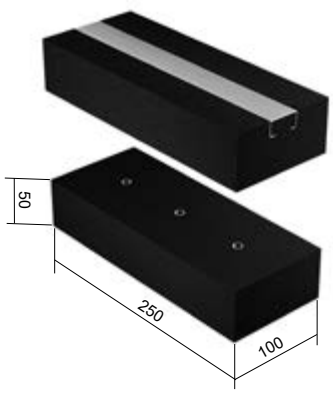

- Stützen für Kabeltrassen auf Flachdächern.
- Die Stützen dienen zur Befestigung von Gitterrinnen auf Flachdächern.
- Die Stützen sind aus UV-beständigem SBR-Kautschukgranulat hergestellt.
- Auf der Unterseite der Stütze befindet sich eine Aluminiumfolie mit Antirutsch-Beschichtung, die als Sperrschicht dient und den direkten Kontakt der Stütze mit der Dachfolie erlaubt.
- Die Stütze PPS1 L30_GZM verfügt über eine eingepresste Metallschiene mit Magnelis® Beschichtung.
- Die Montage der Gitterrinne erfolgt mit der Gewindestabbefestigung DZCZ und der Unterlegscheibe PD 6, die mit einer selbstschneidenden Blechschraube STP 4.2X25 TX in der Metallschiene verschraubt werden.
- In die Stütze PPS1 3XM8_GMLZ sind 3 Muttern M8 fest eingepressten.
- Die Gitterrinne wird mit einer Gewindestabbefestigung DZCZ und einer Schraube S 8X20 an der Stütze befestigt.
- Die Stütze kann auch als Fuß einer Stützkonstruktion aus Montage- oder Deckenprofile verwendet werden

	Artikelnummer	‡	EAN
●	**PPS1 L30_GZM**	1,15	8595568941169
●	**PPS1 3XM8_GMLZ**	1,03	8595568941152

Sechskantschraube



	Artikelnummer	ǂ	↺	EAN
●	**S 8X20_ZNCR**	0,012	100	8595057638822
◷	**S 8X20_GMT**	0,012	100	8595568928696

Gewindestange

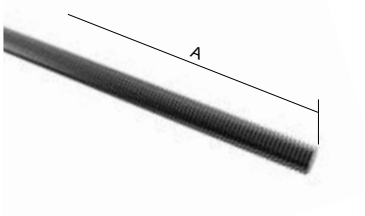

- ► DIN 976
- ► Festigkeitsklasse 4.8

	Artikelnummer	Ø	ǂ	EAN
●	**ZT 8_ZNCR**	M 8	0,31	8595057631793

Sechskantmutter



	Artikelnummer	EAN
●	**M 8_ZNCR**	8595057633643

Sechskantflanschmutter



	Artikelnummer	↺	EAN
●	**ML 8_ZNCR**	100	8595568941183
◷	**ML 8_GMT**	100	8595568941190

Selbstschneidende TORX-Blechschraube

- ► STP 4.2X25 TX eignet sich für die Befestigung der Kabelrinnen auf den PPS1 L30_GZM Stützen.



	Artikelnummer	↺	EAN
●	**STP 4.2X25 TX_ZNCR**	100	8595568941237

Unterlegscheibe

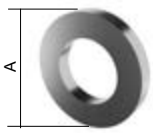

	Artikelnummer	A	↺	EAN
●	**PD 6_ZNCR**	12	100	8595057640832

ǂ Gewicht kg/m | Gewicht kg/Stk
↺ Verpackung (Stk)
● Standard
◷ auf Anfrage

GMT Nicht-elektrolytische Metallisierung
ZNCR Zinkchromat

Durchsteckanker



- Die Anker sind für Hänge-, Durchsteck- und Distanzmontage geeignet.
- Arten des Grundmaterials: gerissener Beton, ungerissener Beton, Naturstein
  mit dichter Struktur.

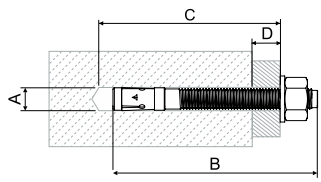

	Artikelnummer	Seismische Leistungsklasse	Lochdurchmesser A [mm]	Gesamtlänge des Ankers B [mm]	Minimale Tiefe des Bohrlochs bei der Durchsteckmontage C [mm]	Maximal nutzbare Länge D [mm]	Gewinde	Schlüsselweite	EAN
●	**KPO 6X50_PO**	-	6	65	60	10	M6	10	8595057691162
●	**KPO 6X70_PO**	-	6	65	60	10	M6	10	8595057691179
●	**KPO 8X77_PO**	C1	8	75	70	10	M8	13	8595057691100
●	**KPO 8X97_PO**	C1	8	95	85	30	M8	13	8595057691117
●	**KPO 8X110_PO**	C1/C2	8	115	105	50	M8	13	8595568931139
●	**KPO 10X95_PO**	C1/C2	10	92	85	10	M10	17	8595057691124
●	**KPO 10X115_PO**	C1/C2	10	115	105	30	M10	17	8595057691131
●	**KPO 10X175_PO**	C1/C2	10	185	175	100	M10	17	8595568931153
●	**KPO 12X120_PO**	C1/C2	12	118	110	20	M12	19	8595057691148
◷	**KPO 8X77_POGMT**	-	8	80	65	10	M8	13	8595568927965
◷	**KPO 8X97_POGMT**	-	8	100	90	35	M8	13	8595568929631
◷	**KPO 10X95_POGMT**	-	10	95	84	15	M10	17	8595568927972
◷	**KPO 10X115_POGMT**	-	10	115	104	35	M10	17	8595568929648
◷	**KPO 12X120_POGMT**	-	12	120	105	25	M12	19	8595568929655

Durchsteckanker



- Die Einschlaganker KKZ dienen zur direkten Befestigung der Gewindestangen.
- Innerhalb des Ankers befindet sich ein Spreizbolzen, der vor der Montage der Gewindestange eingestoßen werden muss.
- Die Anker eignen sich für die Montage in Beton bzw. Naturstein.
- Der Ausgeprägte Rand der Ankerhülse (KKZ 8,10 und 12) verhindert ein “Tieferrutschen” bei der Montage.

- A - Lochdurchmesser
- B - Gesamtlänge des Ankers
- C - min. Bohrlochtiefe

	Artikelnummer	A	B	C	Gewinde	Zugfestigkeit Beton C20/25 (kN)	ǂ	EAN
●	**KKZ 6_ZNCR**	8	25	27	M6	2,50	0,01	8595057697553
●	**KKZ 8_ZNCR**	10	30	32	M8	3,00	0,01	8595057697560
●	**KKZ 10_ZNCR**	12	40	42	M10	4,75	0,02	8595057697577
●	**KKZ 12_ZNCR**	15	50	52	M12	6,80	0,05	8595057697584

Einschlaganker aus Messing



- Die Einschlaganker KKZM dienen zur direkten Befestigung der Gewindestangen.
- Die Messinganker enthalten ein konisches Innengewinde, das den Anker bei der Montage der Gewindestange oder Schraube spreizt.
- Die Gewindestange (Schraube) ist in der vollen Länge des Ankers einzuschrauben.
- Die Anker eignen sich für die Montage in Beton, Stein, Holz, Pressspann und Ziegelstein.

- A - Lochdurchmesser
- B - Gesamtlänge des Ankers
- C - min. Bohrlochtiefe

	Artikelnummer	A	B	C	Gewinde	Beton C20/25		ǂ	EAN
						Zugfestigkeit (kN)	Anzugsdrehmoment (Nm)		
●	**KKZM 8_XX**	10	30	35	M8	1,50	6	0,01	8595568925893
●	**KKZM 10_XX**	12	35	40	M10	2,50	10	0,01	8595568925909

ǂ Gewicht kg/Stk
● Standard
◷ auf Anfrage

XX Messing
POGMT Nicht-elektrolytische Metallisierung
ZNCR Zinkchromat
PO Zinkchromat

Betonschraube mit Innengewinde



- Schraube aus galvanisch verzinktem Stahl, mit kombiniertem Innengewinde M8/M10 zur schnellen und einfachen Montage von Schrauben oder Gewindestangen.
- Für den Einbau in gerissenen Beton C20 / 25 bis C50 / 60, Spannbeton-Hohlplatten C30 / 37 bis C50 / 60, in Naturstein mit dichten Gefüge.

- A - Lochdurchmesser
- B - min. Bohrlochtiefe
- C - Einschraubtiefe
- D - Überstand
- E - Mindeststärke des Grundmaterials

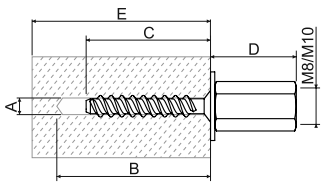

	Artikelnummer	A	B	C	D	E	Schlüssel-weite	Anzugsdreh-moment	ǂ	EAN	Beton C20/25 bis C50/60			Spannbeton-Hohlplatten		
											Garantierte Belastung		min. Axialabstand von der Kante	absolute Dicke unter dem Hohlraum	Zulässige Belastung	min. Axialabstand von der Kante
											Zugfestigkeit	Scherung				
								Nm			kN	kN				
●	**KBS 6X35 M8/M10_PO**	6	45	35	26,5	80	13	≤10	0,03	8595568931122	0,6	2,4	35	≥25	0,4	100
														≥30	0,8	
														≥35	1,2	

Metallspreizdübel



- Zur Vormontage in Beton, Porenbeton, Hochlochziegel, Naturstein mit dichten Gefüge, Kalksandsteine, Vollgips-Platten und Vollstein aus Leichtbeton.
- Die äußere Verzahnung verspreizt sich im Baustoff und sorgt so für eine hohe Tragfähigkeit.
- Kapazität: Das Gewinde muss bis zur vollen Länge des Dübels eingedreht werden.
- Die erforderliche Schraubenlänge ergibt sich aus: Dübellänge + Putz- und/oder Isolierstoffdicke + Anbauteildicke oder Installationsabstand + 1 x Schraubendurchmesser.
- Die rippenförmige Innenform eignet sich für Holz- und Spanplattenschrauben und ermöglicht eine sichere Schraubenführung.
- Bei der Verwendung in Systemen mit Funktionserhalt wird die Schraube SB 6.3x35 verwendet.

- A - Lochdurchmesser
- B - min. Bohrlochtiefe
- C - Dübellänge
- D - Schraubendurchmesser

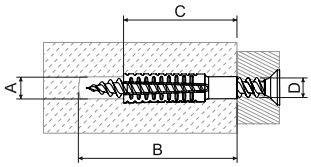

	Artikelnummer	A	B	C	D	ǂ	EAN	empfohlene Lochdurchmesser			garantierte Belastung - Zuglast, Querlast, Schrägzug gilt für den angegebenen Gewindedurchmesser und Material		
								Beton C20/25	Porenbeton PB4	Hochlochziegel HLZ12	Schrauben-durchmesser	Porenbeton ≥PB2, PP2 (G2)	Porenbeton ≥PB4, PP4 (G4)
								mm	mm	mm	mm	kN	kN
●	**KHP 6X32_PO**	7-9	38	32	5-6	0,01	8595568931009	7	6	7	-	-	-
●	**KHP 8X38_PO**	10-12	46	38	6-8	0,01	8595568931016	10	10	10	8	0,2	0,3
●	**KHP 8X60_PO**	10-12	68	60	6-8	0,03	8595568931023	12	10	10	8	0,3	0,4
●	**KHP 10X60_PO**	12-14	68	60	8-10	0,03	8595568931030	14	12	12	10	0,4	0,6

ǂ Gewicht kg/Stk ● Standard PO Zinkchromat

Bügelschelle



► Dient zur Befestigung von Kabeln an der Gitterrinne.

	Artikelnummer	A	B	‡	EAN
◷	**PKDZ1 12_F**	6	12	0,03	8595568935885
◷	**PKDZ1 14_F**	10	14	0,03	8595568935892
◷	**PKDZ1 16_F**	12	16	0,03	8595568935908
◷	**PKDZ1 18_F**	14	18	0,04	8595568935915
◷	**PKDZ1 22_F**	16	22	0,04	8595568935922
◷	**PKDZ1 26_F**	22	26	0,04	8595568935939
◷	**PKDZ1 30_F**	22	30	0,05	8595568935946
◷	**PKDZ1 34_F**	28	34	0,06	8595568935953
◷	**PKDZ1 38_F**	34	38	0,08	8595568935960
◷	**PKDZ1 42_F**	34	42	0,09	8595568935977
◷	**PKDZ1 46_F**	40	46	0,1	8595568935984
◷	**PKDZ1 50_F**	46	50	0,11	8595568935991
◷	**PKDZ1 54_F**	46	54	0,11	8595568936011
◷	**PKDZ1 58_F**	52	58	0,12	8595568936004

Zwickzange



► Die Zange ist mit schrägen Schnittkanten versehen.

► Die Drähte der Rinnen sollten möglichst nahe der Kreuzung gezwickt werden.

	Artikelnummer	‡	EAN
●	**DZDN_XX**	0,75	8595057668591

Zinkfarbe / Spray



► Dient als Korrosionsschutz bei der Reparatur fehlerhafter und beschädigter Stellen auf der verzinkten Oberfläche.

► Die Farbe wird mit einem Pinsel aufgetragen (Tupfen).

	Artikelnummer	‡	EAN
●	**WEICON 375_XX** (Farbe)	0,50	8595057621183
●	**WEICON 750_XX** (Farbe)	1,10	8595057693609
●	**GZS_XX** (Spray)	0,45	8595057633148

Konstruktion

DRAHTSCHNITT

Die Gitterrinnen-Trasse kann je nach Installationsbedarf gebildet werden. Zum Schneiden der Drähte ist eine professionelle Zwickzange empfehlenswert. Das Schneiden sollte so nah wie möglich an den Drahtkreuzungen erfolgen, um im Weiteren Beschädigung der Kabel zu vermeiden.

BOGEN

Es gibt viele verschiedene Möglichkeiten, einen Bogen aus Gitterrinnen herzustellen. Hier ein Beispiel: Um einen Bogen zu fertigen, werden aus dem Boden und einer der Seiten der Gitterrinne Felder herausgeschnitten. Die gegenüberliegende Seite der Drahtrinne wird zu einem 90°-Bogen gebogen.
Der Bogen wird im Boden mit DZCZ-Gewindestabbefestiungen verstärkt, die mit einer Schraube S 6X20 und einer Mutter M 6 befestigt werden.
Abhängig von den Drähten in der Rinne, werden die mittleren Aufhänger um 90° zueinander gedreht. Durch mehrere Verbindungspunkte wird die Festigkeit des Bogens erhöht.
Bei Gitterrinnen Breiten von 60 und 100 mm werden die Verbinder DZS für die Verbindung verwendet.

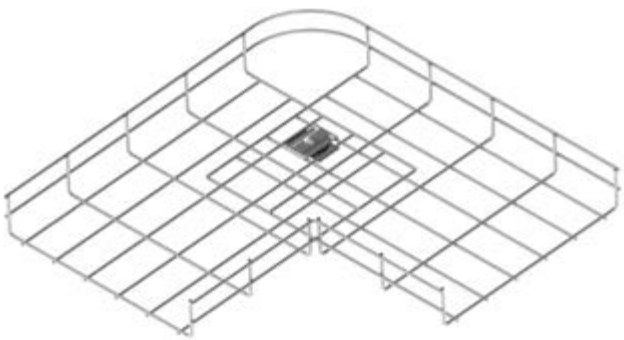

Breite der Rinne	Abschneidung der Zone	Montage
60		
100	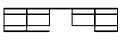	
150	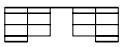	
200	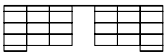	
300	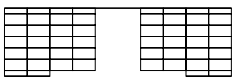	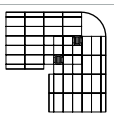
400	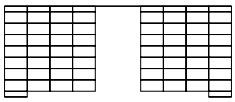	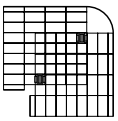
500	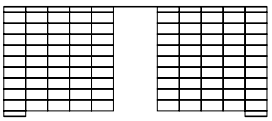	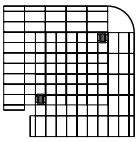
600	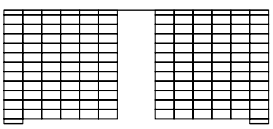	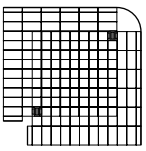

T- STÜCK

Es gibt verschiedene Möglichkeiten, ein T-Stück aus Gitterrinnen herzustellen. Nachfolgend ist eine der Möglichkeiten dargestellt: Bei der „abbiegenden“ Gitterrinne sind zwei Felder der Seitenteile vom Boden abzutrennen.
Bei einer „abbiegenden“ Rinne wird ein Seitenwandfeld vom Boden abtrennt. Dies gilt für alle Rinnenbreiten.
Die Zahl der dabei abzutrennenden Felder ist von der Breite der „abbiegenden“ Rinne abhängig (siehe Tabelle).
Die Rinnenböden werden durch zwei, um 90° zueinander verdrehte Gewindestabbefestigungen verbunden und mit einer Schraube S 6X20 und einer Mutter M 6 befestigt.
Die Seitenteile und die Böden der Rinnen werden durch Schraubverbinder DZS verbunden.
Das T-Stück kann auch aus Rinnen verschiedener Breite gebildet werden.

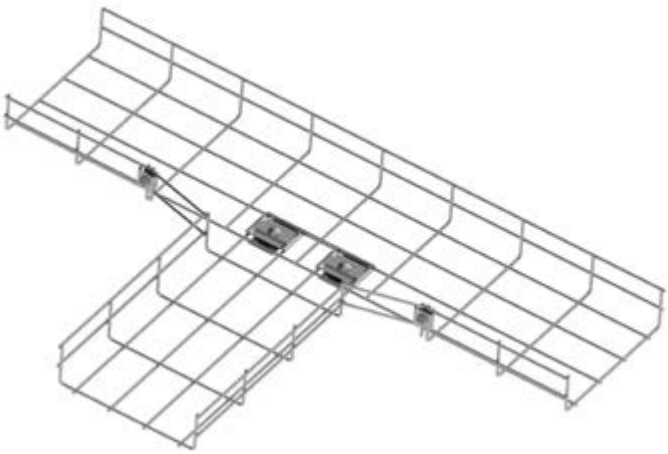

Zahl der abzutrennenden Felder wird in der Tabelle angezeigt

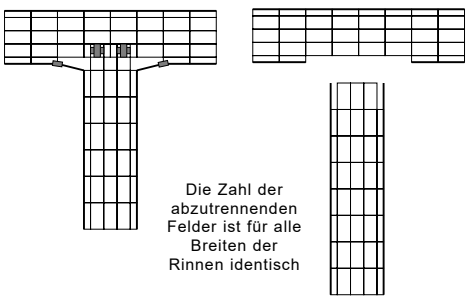

Die Zahl der abzutrennenden Felder ist für alle Breiten der Rinnen identisch

Breite der Rinne	Zahl der Felder (Seitenteile) zum Abschneiden
100	2
150	3
200	4
300	5
400	6
500	7
600	8

Konstruktion

KREUZUNG

Die Kreuzung ist im Prinzip eine Bildung von zwei T-Stücken. Bei den zwei „abbiegenden“ Rinnen wird ein Seitenwandfeld von dem Boden abgetrennt. Dies gilt für alle Rinnenbreiten.
Die Zahl der Felder ist dabei von der Breite der „abbiegenden“ Rinnen abhängig (siehe Tabelle).
Die Rinnenböden sind durch zwei, um 90° zueinander verdrehte Gewindestabbefestiungen verbunden, die mit der Schraube S 6X20 und der Mutter M 6 befestigt sind. Durch mehrere Verbindungspunkte wird die Festigkeit des Teiles erhöht.
Die Seitenwände werden mit einer DZS-Verbindung verbunden. Die Kreuzung kann auch aus Rinnen verschiedener Breite gebildet werden.

Breite der Rinne	Zahl der Felder (Seitenteile) zum Abschneiden
100	2 + 2
150	3 + 3
200	4 + 4
300	5 + 5
400	6 + 6
500	7 + 7
600	8 + 8

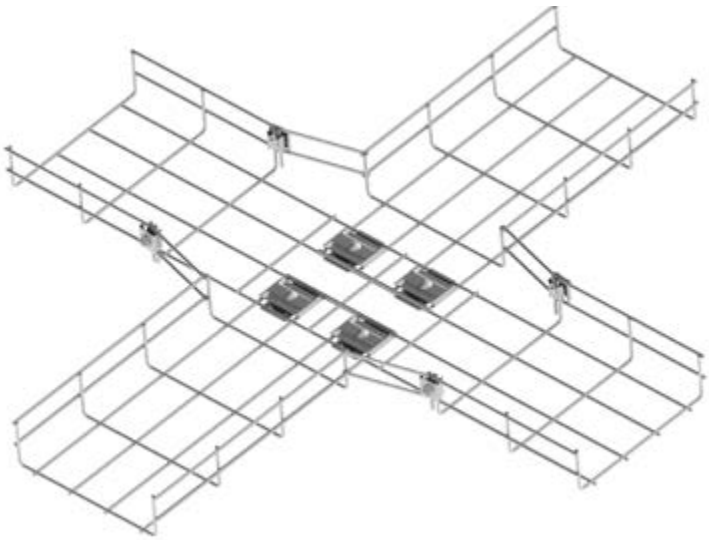

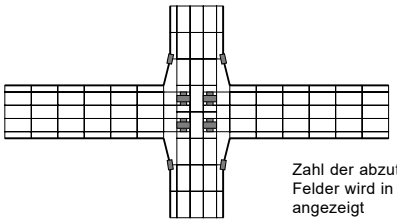

Zahl der abzutrennenden Felder wird in der Tabelle angezeigt

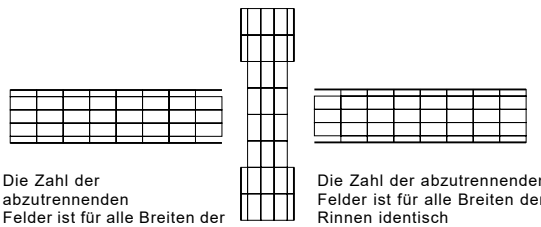

Die Zahl der abzutrennenden Felder ist für alle Breiten der Rinnen identisch

Die Zahl der abzutrennenden Felder ist für alle Breiten der Rinnen identisch

VERSCHIEDENE EBENE

Jede Änderung der horizontalen Ebene kann durch das Abtrennen der entsprechenden Zone und Biegen der Gitterrinne in dieser Form erreicht werden.

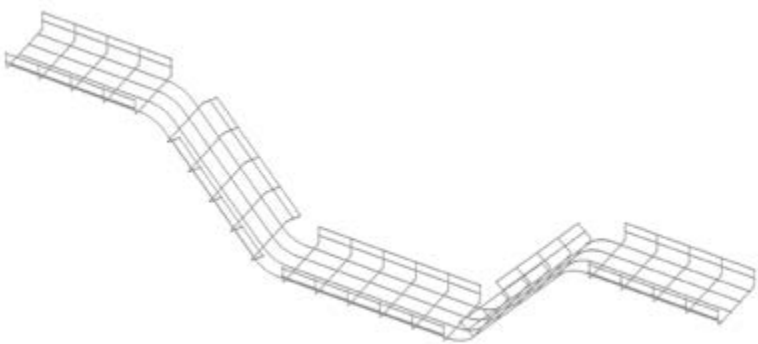

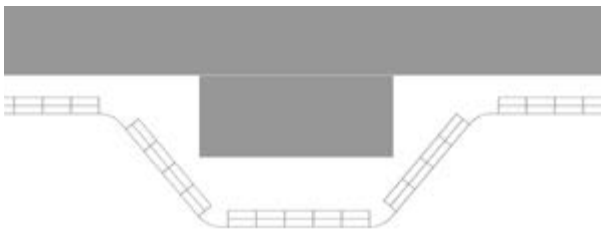

REDUKTION

Die Gitterrinne kann für die Verbindung mit einer schmaleren Rinne reduziert werden.
Dabei sollten folgend Schritte befolgt werden:

- die erforderlichen Zone aus dem Boden und den Seitenteilen ausschneiden
- die Seitenteile auf die gewünschte Breite biegen
- die Enden mit DZS-Verbindungen verbinden

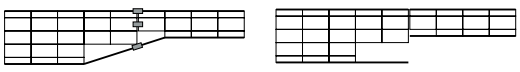

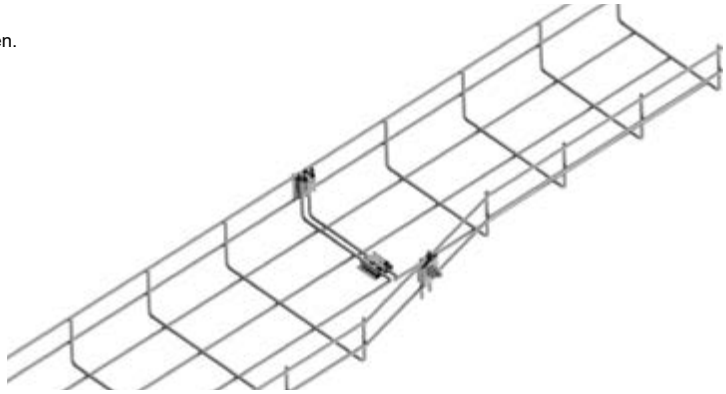



4 KABELLEITER

ÜBERSICHT DER SYSTEMELEMENTE

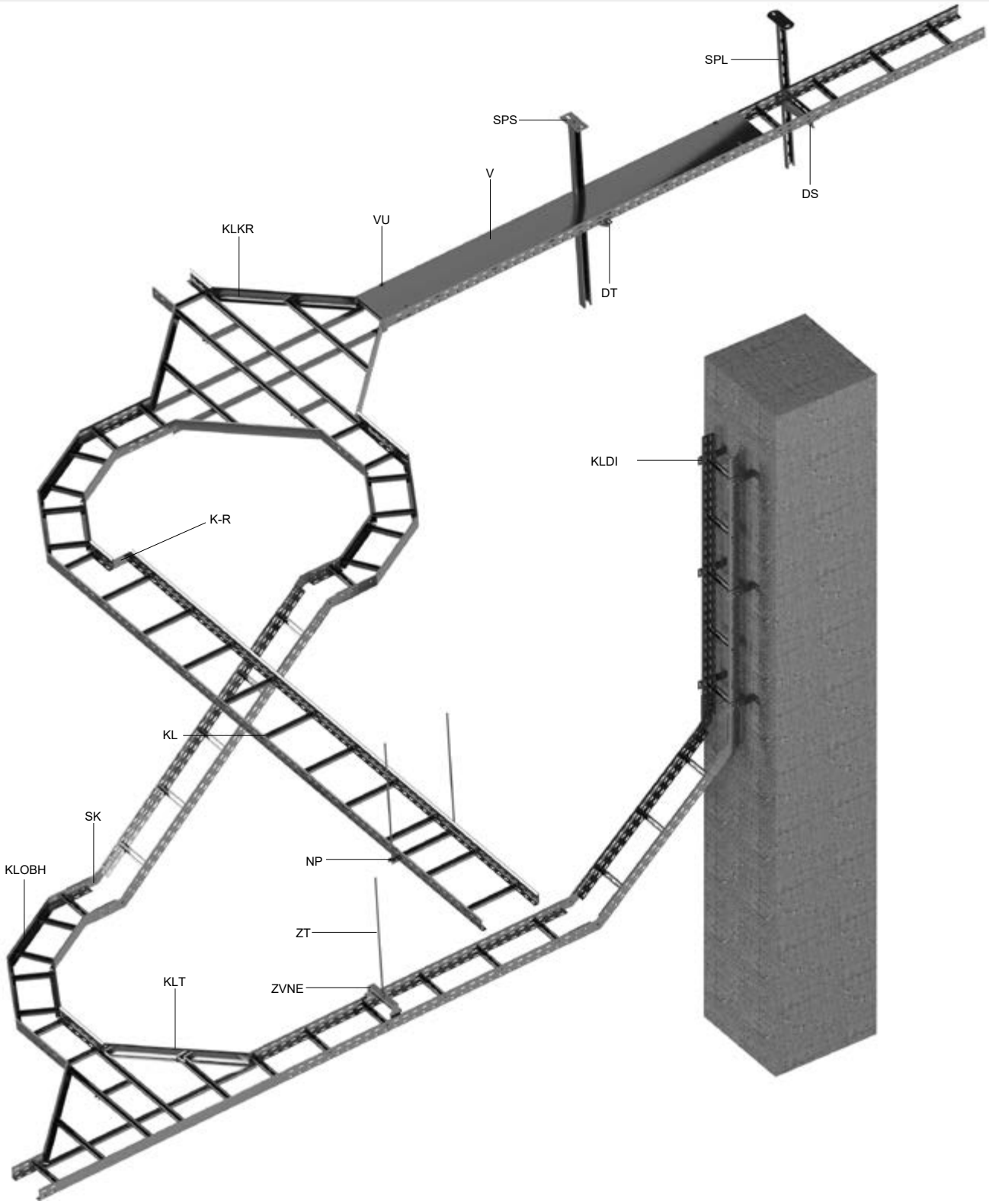

Bezeichnung	Beschreibung	S.
DS	Ausleger - mittel	14
DT	Ausleger - schwer	14
KL	Kabelleiter	3 - 5
KLDI	Abstandhalter	12
KLKR	Kreuzung	8
KLOBH	Bogen horizontal	7
KLT	T- Stück	7
NP	Tragprofil	17

Bezeichnung	Beschreibung	S.
SK	Gelenkverbinder	9
SPL	Hängestiel mit angeschweißter Kopfplatte - leicht	15
SPS	Hängestiel mit angeschweißter Kopfplatte - mittel	15
K-R	Endstück / Reduzierstück	10
V	Deckel	6
VU	Klammer für Kabelrinne	6
ZT	Gewindestange	20
ZVNE	Außenaufhängung	16

60 - Kabelleiter

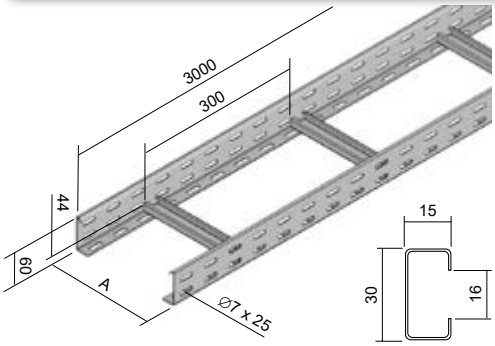

- Die Standardlänge der Kabelleiter beträgt 3 m.
- Verbunden werden die Leiter mittels Verbinder S 60X200 (S. 11) und min. 4 Stk Schrauben NSM 6X10 (S. 23).
- Die gelochten Seitenteile bilden ein L-Profil mit einer gebogenen Kante. Die gelochten Sprossen haben ein C-Profil und werden mit der offenen Seite nach oben befestigt. Der Sprossenabstand beträgt 300 mm.
- Auf Anfrage können auch Kabelleiter mit einem Sprossenabstand von 150 und 450 mm geliefert werden.
- Zur räumlichen Trennung von Kabeln kann der Trennsteg NPZ 50 (S. 2-16) verwendet werden. Der Trennsteg wird alle 60 cm mittels einer Schraube NSM 6X20 (S. 23) befestigt.

	Artikelnummer	A	↕	ǂ	↺	EAN
●	**KL 60X150_S**	150	1,5 / 1,2	2,23	312	8595057691681
●	**KL 60X200_S**	200	1,5 / 1,2	2,37	240	8595057635487
●	**KL 60X300_S**	300	1,5 / 1,2	2,60	156	8595057634947
●	**KL 60X400_S**	400	1,5 / 1,2	2,80	108	8595057635494
●	**KL 60X500_S**	500	1,5 / 1,2	3,10	96	8595057644359
●	**KL 60X600_S**	600	1,5 / 1,2	3,24	78	8595057644366
●	**KL 60X150_F**	150	1,5 / 1,2	2,50	312	8595057691698
●	**KL 60X200_F**	200	1,5 / 1,2	2,65	240	8595057658073
●	**KL 60X300_F**	300	1,5 / 1,2	2,90	156	8595057656345
●	**KL 60X400_F**	400	1,5 / 1,2	3,14	108	8595057658066
●	**KL 60X500_F**	500	1,5 / 1,2	3,38	96	8595057658042
●	**KL 60X600_F**	600	1,5 / 1,2	3,63	78	8595057661219
●	**KL 60X200_ZM**	200	1,5 / 1,2	2,37	240	8595568937940
●	**KL 60X300_ZM**	300	1,5 / 1,2	2,60	156	8595568937957
●	**KL 60X400_ZM**	400	1,5 / 1,2	2,90	108	8595568937964
●	**KL 60X500_ZM**	500	1,5 / 1,2	3,10	96	8595568937971
●	**KL 60X600_ZM**	600	1,5 / 1,2	3,24	78	8595568937988

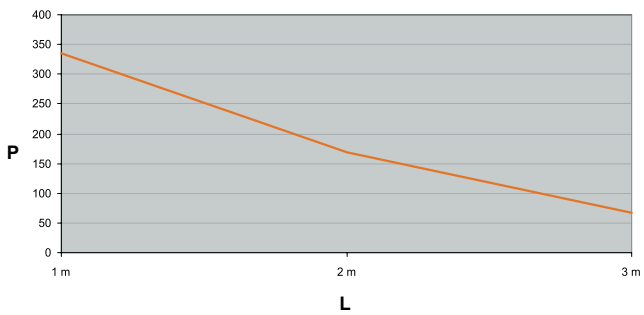

Die Grafik zeigt die maximal zulässige, gleichmäßige Belastung der Kabelleiter, abhängig vom Abstand der Stützen.

L = Abstand der Stützen (m)
P = Zulässige gleichmäßige Belastung (Gewicht kg/m)

85 - Kabelleiter

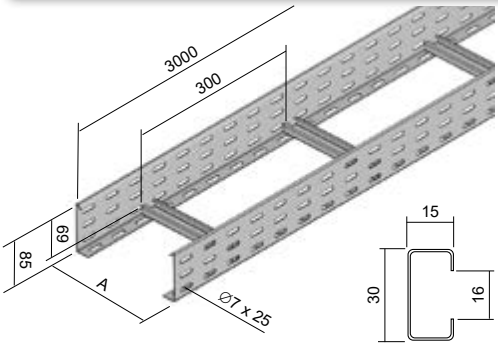

- Die Standardlänge der Kabelleiter beträgt 3 m.
- Verbunden werden die Leiter mittels Verbinder S 85X200 (S. 11) und min. 6 Stk Schrauben NSM 6X10 (S. 23).
- Die gelochten Seitenteile bilden ein L-Profil mit einer gebogenen Kante. Die gelochten Sprossen haben ein C-Profil und werden mit der offenen Seite nach oben befestigt. Der Sprossenabstand beträgt 300 mm.
- Auf Anfrage können auch Kabelleiter mit einem Sprossenabstand von 150 und 450 mm geliefert werden.
- Zur räumlichen Trennung von Kabeln kann der Trennsteg P 60 (S. 1-21) verwendet werden. Der Trennsteg wird alle 60 cm mittels einer Schraube NSM 6X20 (S. 23) befestigt.

	Artikelnummer	A	↕	ǂ	↺	EAN
●	**KL 85X150_S**	150	1,5 / 1,2	2,71	216	8595057692657
●	**KL 85X200_S**	200	1,5 / 1,2	2,90	180	8595057644175
●	**KL 85X300_S**	300	1,5 / 1,2	3,10	120	8595057644182
●	**KL 85X400_S**	400	1,5 / 1,2	3,30	84	8595057644199
●	**KL 85X500_S**	500	1,5 / 1,2	3,50	72	8595057644205
◷	**KL 85X600_S**	600	1,5 / 1,2	3,72	60	8595057644212
◷	**KL 85X150_F**	150	1,5 / 1,2	3,03	216	8595568902412
◷	**KL 85X200_F**	200	1,5 / 1,2	3,19	180	8595057661226
◷	**KL 85X300_F**	300	1,5 / 1,2	3,43	120	8595057661233
◷	**KL 85X400_F**	400	1,5 / 1,2	3,70	84	8595057661240
◷	**KL 85X500_F**	500	1,5 / 1,2	3,92	72	8595057661257
◷	**KL 85X600_F**	600	1,5 / 1,2	4,20	60	8595057661264

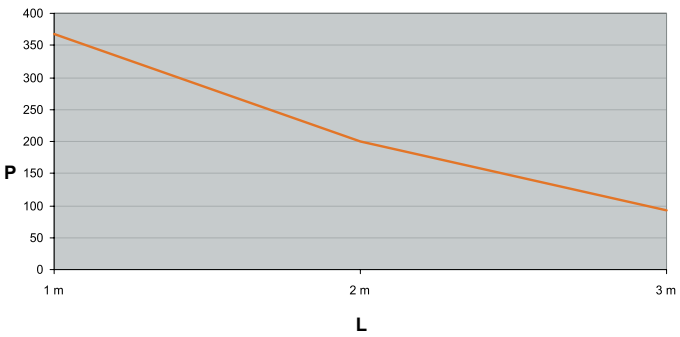

Die Grafik zeigt die maximal zulässige, gleichmäßige Belastung der Kabelleiter, abhängig vom Abstand der Stützen.

L = Abstand der Stützen (m)
P = Zulässige gleichmäßige Belastung (Gewicht kg/m)

↕ Blechstärke (mm) ↺ Verpackung (m) ● Standard S Sendzimirverzinkung
ǂ Gewicht kg/m ◷ auf Anfrage F Tauchfeuerverzinkung

110 - Kabelleiter

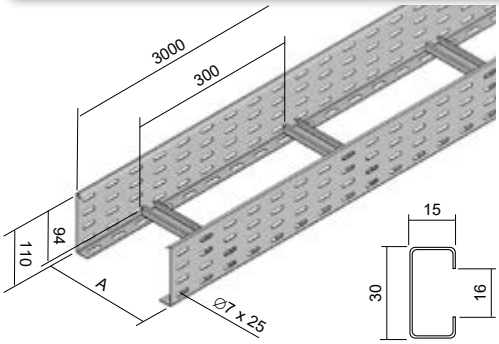

- Die Standardlänge der Kabelleiter beträgt 3 m.
- Verbunden werden die Leiter mittels Verbinder S 110X200 (S. 11) und min. 8 Stk Schrauben NSM 6X10 (S. 23).
- Die gelochten Seitenteile bilden ein L-Profil mit einer gebogenen Kante. Die gelochten Sprossen haben ein C-Profil und werden mit der offenen Seite nach oben befestigt. Der Sprossenabstand beträgt 300 mm.
- Auf Anfrage können auch Kabelleiter mit einem Sprossenabstand von 150 und 450 mm geliefert werden.
- Zur räumlichen Trennung von Kabeln kann der Trennsteg NPZ 100 (S. 2-16) verwendet werden. Der Trennsteg wird alle 60 cm mittels einer Schraube NSM 6X20 (S. 23) befestigt.

	Artikelnummer	A	↕	ǂ	↺	EAN
●	**KL 110X150_S**	150	1,5 / 1,2	3,18	144	8595057692664
●	**KL 110X200_S**	200	1,5 / 1,2	3,31	126	8595057644373
●	**KL 110X300_S**	300	1,5 / 1,2	3,53	84	8595057644380
●	**KL 110X400_S**	400	1,5 / 1,2	3,75	60	8595057644397
●	**KL 110X500_S**	500	1,5 / 1,2	4,00	48	8595057644403
●	**KL 110X600_S**	600	1,5 / 1,2	4,20	42	8595057644410
◷	**KL 110X150_F**	150	1,5 / 1,2	3,56	144	8595568902368
◷	**KL 110X200_F**	200	1,5 / 1,2	3,71	120	8595057661028
◷	**KL 110X300_F**	300	1,5 / 1,2	3,95	84	8595057661172
◷	**KL 110X400_F**	400	1,5 / 1,2	4,20	60	8595057661189
◷	**KL 110X500_F**	500	1,5 / 1,2	4,44	48	8595057661196
◷	**KL 110X600_F**	600	1,5 / 1,2	4,70	42	8595057661202
●	**KL 110X200_ZM**	200	1,5 / 1,2	3,31	126	8595568937896
●	**KL 110X300_ZM**	300	1,5 / 1,2	3,53	84	8595568937902
●	**KL 110X400_ZM**	400	1,5 / 1,2	3,75	60	8595568937919
●	**KL 110X500_ZM**	500	1,5 / 1,2	4,00	48	8595568937926
●	**KL 110X600_ZM**	600	1,5 / 1,2	4,20	42	8595568937933

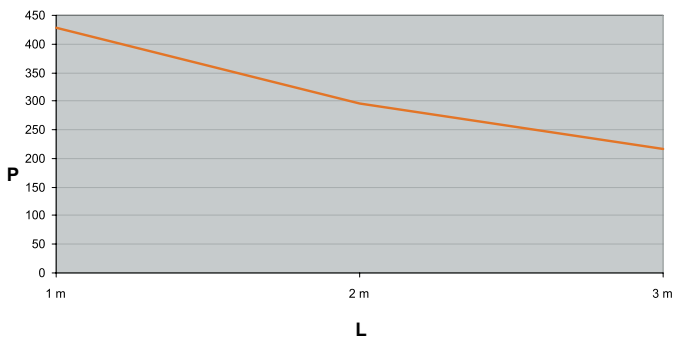

Die Grafik zeigt die maximal zulässige, gleichmäßige Belastung der Kabelleiter, abhängig vom Abstand der Stützen.

L = Abstand der Stützen (m)
P = Zulässige gleichmäßige Belastung (Gewicht kg/m)

Deckel für Kabelleiter

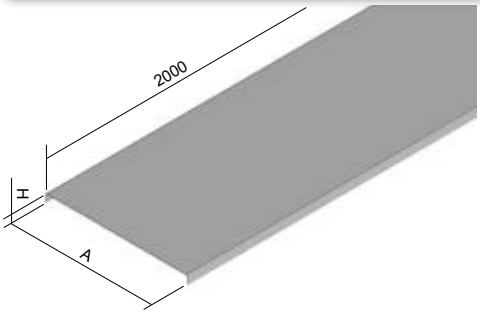

- Die Standardlänge des Deckels beträgt 2 m.
- Die angegebenen Blechstärken sind Standard. Die Lieferung des Deckels mit größerer Blechstärke ist auf Anfrage möglich.
- Die Befestigung des Deckels auf der Kabelleiter erfolgt mittels Klammer VU (2 Stk. pro Meter).

	Artikelnummer	A	H	↕	↨	EAN
●	**V 150_S**	150	11	0,55	0,75	8595057629790
●	**V 200_S**	200	11	0,55	0,98	8595057629424
●	**V 300_S**	300	11	0,8	2,07	8595057629516
●	**V 400_S**	400	14	1,0	3,43	8595057629394
●	**V 500_S**	500	14	1,0	4,22	8595057633162
●	**V 600_S**	600	14	1,2	6,27	8595057636576
●	**V 200_ZM**	200	11	0,75	1,31	8595568937858
●	**V 300_ZM**	300	11	0,75	1,90	8595568937865
●	**V 400_ZM**	400	14	1,0	3,36	8595568937872
●	**V 500_ZM**	500	14	1,0	4,14	8595568937889

	Artikelnummer	A	H	↕	↨	EAN
●	**V 150_F**	150	11	0,8	1,30	8595057657991
●	**V 200_F**	200	11	0,8	1,68	8595057656222
●	**V 300_F**	300	11	0,8	2,73	8595057656239
●	**V 400_F**	400	14	1,0	3,63	8595057656246
●	**V 500_F**	500	14	1,0	4,80	8595057657977
●	**V 600_F**	600	14	1,2	6,70	8595057659278

Klammer für Kabelrinne



- Dient zur Befestigung des Deckels an der Kabelleiter sowie dem Zubehör (ohne Schrauben).
- Die Klammer wird am Deckel und Seitenteil (Lochstelle) angelegt und bis zum Einrasten aufgedrückt.

	Artikelnummer	↨	EAN
●	**VU_GMT**	0,01	8595057629448

Bogen horizontal

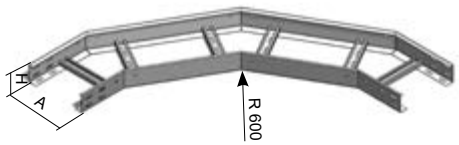

- Die Verbindung des Bogens mit der Kabelleiter erfolgt mittels Verbinder S ...X200 (S. 11) und Schrauben NSM 6X10 (S. 23).
- Alternativ kann auch der Bogen für das Kabelrinnensystem JUPITER verwendet werden, Montagebeispiel siehe S. 8.
- Auf Anfrage kann ein Deckel für die Konstruktion geliefert werden.

	Artikelnummer	A	H	↕	⇊	EAN
◷	**KLOBH 60X150_S**	150	60	1,5 / 1,2	16	8595568910011
◷	**KLOBH 60X200_S**	200	60	1,5 / 1,2	16	8595057644489
◷	**KLOBH 60X300_S**	300	60	1,5 / 1,2	16	8595057644496
◷	**KLOBH 60X400_S**	400	60	1,5 / 1,2	16	8595057644502
◷	**KLOBH 60X500_S**	500	60	1,5 / 1,2	16	8595057644519
◷	**KLOBH 60X600_S**	600	60	1,5 / 1,2	16	8595057644526
◷	**KLOBH 85X200_S**	200	85	1,5 / 1,2	24	8595057644533
◷	**KLOBH 85X300_S**	300	85	1,5 / 1,2	24	8595057644540
◷	**KLOBH 85X400_S**	400	85	1,5 / 1,2	24	8595057644557
◷	**KLOBH 85X500_S**	500	85	1,5 / 1,2	24	8595057644564
◷	**KLOBH 85X600_S**	600	85	1,5 / 1,2	24	8595057644571
◷	**KLOBH 110X200_S**	200	110	1,5 / 1,2	32	8595057644434
◷	**KLOBH 110X300_S**	300	110	1,5 / 1,2	32	8595057644441
◷	**KLOBH 110X400_S**	400	110	1,5 / 1,2	32	8595057644458
◷	**KLOBH 110X500_S**	500	110	1,5 / 1,2	32	8595057644465
◷	**KLOBH 110X600_S**	600	110	1,5 / 1,2	32	8595057644472

	Artikelnummer	A	H	↕	⇊	EAN
◷	**KLOBH 60X150_F**	150	60	1,5 / 1,2	16	8595568910028
◷	**KLOBH 60X200_F**	200	60	1,5 / 1,2	16	8595057661271
◷	**KLOBH 60X300_F**	300	60	1,5 / 1,2	16	8595057661288
◷	**KLOBH 60X400_F**	400	60	1,5 / 1,2	16	8595057661295
◷	**KLOBH 60X500_F**	500	60	1,5 / 1,2	16	8595057661301
◷	**KLOBH 60X600_F**	600	60	1,5 / 1,2	16	8595057661318
◷	**KLOBH 85X200_F**	200	85	1,5 / 1,2	24	8595057661325
◷	**KLOBH 85X300_F**	300	85	1,5 / 1,2	24	8595057661332
◷	**KLOBH 85X400_F**	400	85	1,5 / 1,2	24	8595057661349
◷	**KLOBH 85X500_F**	500	85	1,5 / 1,2	24	8595057661356
◷	**KLOBH 85X600_F**	600	85	1,5 / 1,2	24	8595057661363
◷	**KLOBH 110X200_F**	200	110	1,5 / 1,2	32	8595057661370
◷	**KLOBH 110X300_F**	300	110	1,5 / 1,2	32	8595057661387
◷	**KLOBH 110X400_F**	400	110	1,5 / 1,2	32	8595057661394
◷	**KLOBH 110X500_F**	500	110	1,5 / 1,2	32	8595057661400
◷	**KLOBH 110X600_F**	600	110	1,5 / 1,2	32	8595057661417

T- Stück

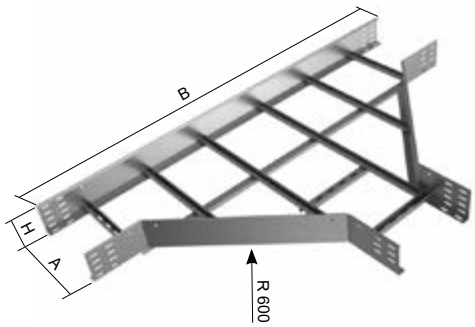

- Die Verbindung des T-Stücks mit der Kabelleiter erfolgt mittels Verbinder S ...X200 (S. 11) und Schrauben NSM 6X10 (S. 23).
- Alternativ kann auch das T- Stück für das Kabelrinnensystem JUPITER verwendet werden, Montagebeispiel siehe S. 8.
- Auf Anfrage kann ein Deckel für die Konstruktion geliefert werden.

	Artikelnummer	A	H	B	↕	⇊	EAN
◷	**KLT 60X200_S**	200	60	1400	1,5 / 1,2	24	8595057644632
◷	**KLT 60X300_S**	300	60	1500	1,5 / 1,2	24	8595057642256
◷	**KLT 60X400_S**	400	60	1600	1,5 / 1,2	24	8595057644649
◷	**KLT 60X500_S**	500	60	1700	1,5 / 1,2	24	8595057644656
◷	**KLT 60X600_S**	600	60	1800	1,5 / 1,2	24	8595057644663
◷	**KLT 85X200_S**	200	85	1400	1,5 / 1,2	36	8595057644670
◷	**KLT 85X300_S**	300	85	1500	1,5 / 1,2	36	8595057644687
◷	**KLT 85X400_S**	400	85	1600	1,5 / 1,2	36	8595057644694
◷	**KLT 85X500_S**	500	85	1700	1,5 / 1,2	36	8595057644700
◷	**KLT 85X600_S**	600	85	1800	1,5 / 1,2	36	8595057644717
◷	**KLT 110X200_S**	200	110	1400	1,5 / 1,2	48	8595057644588
◷	**KLT 110X300_S**	300	110	1500	1,5 / 1,2	48	8595057644595
◷	**KLT 110X400_S**	400	110	1600	1,5 / 1,2	48	8595057644601
◷	**KLT 110X500_S**	500	110	1700	1,5 / 1,2	48	8595057644618
◷	**KLT 110X600_S**	600	110	1800	1,5 / 1,2	48	8595057644625

	Artikelnummer	A	H	B	↕	⇊	EAN
◷	**KLT 60X200_F**	200	60	1400	1,5 / 1,2	24	8595057661424
◷	**KLT 60X300_F**	300	60	1500	1,5 / 1,2	24	8595057661431
◷	**KLT 60X400_F**	400	60	1600	1,5 / 1,2	24	8595057661448
◷	**KLT 60X500_F**	500	60	1700	1,5 / 1,2	24	8595057661455
◷	**KLT 60X600_F**	600	60	1800	1,5 / 1,2	24	8595057661462
◷	**KLT 85X200_F**	200	85	1400	1,5 / 1,2	36	8595057661479
◷	**KLT 85X300_F**	300	85	1500	1,5 / 1,2	36	8595057661486
◷	**KLT 85X400_F**	400	85	1600	1,5 / 1,2	36	8595057661493
◷	**KLT 85X500_F**	500	85	1700	1,5 / 1,2	36	8595057661509
◷	**KLT 85X600_F**	600	85	1800	1,5 / 1,2	36	8595057661516
◷	**KLT 110X200_F**	200	110	1400	1,5 / 1,2	48	8595057661523
◷	**KLT 110X300_F**	300	110	1500	1,5 / 1,2	48	8595057661530
◷	**KLT 110X400_F**	400	110	1600	1,5 / 1,2	48	8595057661547
◷	**KLT 110X500_F**	500	110	1700	1,5 / 1,2	48	8595057661554
◷	**KLT 110X600_F**	600	110	1800	1,5 / 1,2	48	8595057661561

↕ Blechstärke (mm)
⇊ min. Zahl der Schrauben für Verbindung
◷ auf Anfrage

S Sendzimirverzinkung
F Tauchfeuerverzinkung

Kreuzung

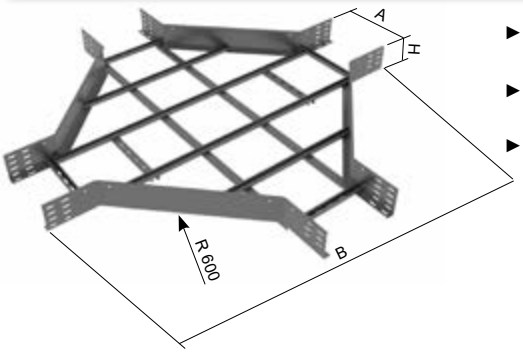

- Die Verbindung der Kreuzung mit der Kabelleiter erfolgt mittels Verbinder S ...X200 (S. 11) und Schrauben NSM 6X10 (S. 23).
- Alternativ kann auch die Kreuzung für das Kabelrinnensystem JUPITER verwendet werden, Montagebeispiel siehe S. 8.
- Auf Anfrage kann ein Deckel für die Konstruktion geliefert werden.

	Artikelnummer	A	H	B	↕	⇊	EAN
◷	**KLKR 60X200_S**	200	60	1400	1,5 / 1,2	32	8595057644779
◷	**KLKR 60X300_S**	300	60	1500	1,5 / 1,2	32	8595057644786
◷	**KLKR 60X400_S**	400	60	1600	1,5 / 1,2	32	8595057644793
◷	**KLKR 60X500_S**	500	60	1700	1,5 / 1,2	32	8595057644809
◷	**KLKR 60X600_S**	600	60	1800	1,5 / 1,2	32	8595057644816
◷	**KLKR 85X200_S**	200	85	1400	1,5 / 1,2	48	8595057644823
◷	**KLKR 85X300_S**	300	85	1500	1,5 / 1,2	48	8595057644830
◷	**KLKR 85X400_S**	400	85	1600	1,5 / 1,2	48	8595057644847
◷	**KLKR 85X500_S**	500	85	1700	1,5 / 1,2	48	8595057644854
◷	**KLKR 85X600_S**	600	85	1800	1,5 / 1,2	48	8595057644861
◷	**KLKR 110X200_S**	200	110	1400	1,5 / 1,2	64	8595057644724
◷	**KLKR 110X300_S**	300	110	1500	1,5 / 1,2	64	8595057644731
◷	**KLKR 110X400_S**	400	110	1600	1,5 / 1,2	64	8595057644748
◷	**KLKR 110X500_S**	500	110	1700	1,5 / 1,2	64	8595057644755
◷	**KLKR 110X600_S**	600	110	1800	1,5 / 1,2	64	8595057644762

	Artikelnummer	A	H	B	↕	⇊	EAN
◷	**KLKR 60X200_F**	200	60	1400	1,5 / 1,2	32	8595057661578
◷	**KLKR 60X300_F**	300	60	1500	1,5 / 1,2	32	8595057661585
◷	**KLKR 60X400_F**	400	60	1600	1,5 / 1,2	32	8595057661592
◷	**KLKR 60X500_F**	500	60	1700	1,5 / 1,2	32	8595057661608
◷	**KLKR 60X600_F**	600	60	1800	1,5 / 1,2	32	8595057661615
◷	**KLKR 85X200_F**	200	85	1400	1,5 / 1,2	48	8595057661622
◷	**KLKR 85X300_F**	300	85	1500	1,5 / 1,2	48	8595057661639
◷	**KLKR 85X400_F**	400	85	1600	1,5 / 1,2	48	8595057661646
◷	**KLKR 85X500_F**	500	85	1700	1,5 / 1,2	48	8595057661653
◷	**KLKR 85X600_F**	600	85	1800	1,5 / 1,2	48	8595057661660
◷	**KLKR 110X200_F**	200	110	1400	1,5 / 1,2	64	8595057661677
◷	**KLKR 110X300_F**	300	110	1500	1,5 / 1,2	64	8595057661684
◷	**KLKR 110X400_F**	400	110	1600	1,5 / 1,2	64	8595057661691
◷	**KLKR 110X500_F**	500	110	1700	1,5 / 1,2	64	8595057661707
◷	**KLKR 110X600_F**	600	110	1800	1,5 / 1,2	64	8595057661714

Das Montagebeispiel der Kabelleiter zusammen mit dem Bogen für das Kabelrinnensystem JUPITER (S. 1-12).

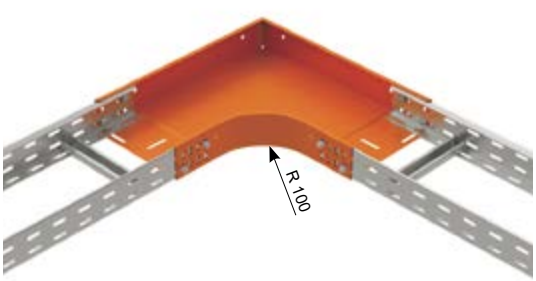

Das Montagebeispiel der Kabelleiter zusammen mit dem T- Stück für das Kabelrinnensystem JUPITER (S. 1-14).

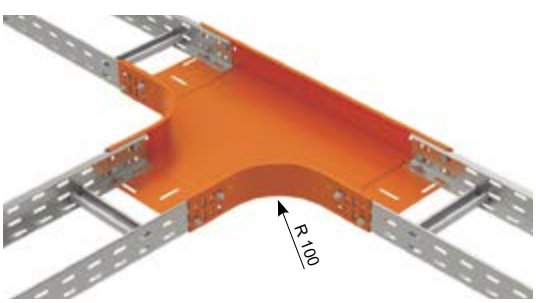

↕ Blechstärke (mm)
⇊ min. Zahl der Schrauben für Verbindung
● Standard
◷ auf Anfrage
S Sendzimirverzinkung
F Tauchfeuerverzinkung

Horizontaler Seitenverbinder

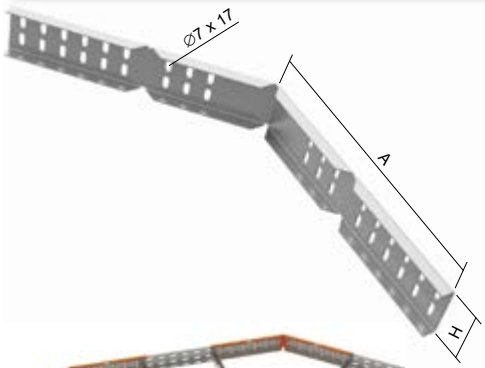





- Geeignet für Trassenabzweigung, Trassenbiegung in verschiedenen Winkeln oder Biegeradien und als Ersatz für andere Formteile. Es stellt eine wirtschaftliche Alternative zu horizontalen Trassenbiegungen dar.
- Bei der Ableitung von der Trasse wird das Seitenteil der Kabelleiter ca. 15 mm über dem Boden – in der Achse der unteren Lochungsreihe - abgeschnitten. Die Kante muss danach mit dem Kantenschutz NCH (S. 27) versehen werden.
- Die Befestigung erfolgt mit den Schrauben NSM 6X10 (S. 23).

	Artikelnummer	H	A	↕	⇟	EAN
●	**BSKH 60 K_S**	64	140	2	0,36	8595568904133
◷	**BSKH 85 K_S**	89	140	2	0,45	8595568904157
●	**BSKH 110 K_S**	114	140	2	0,55	8595568904171
●	**BSKH 60 D_S**	64	315	2	0,83	8595568904195
◷	**BSKH 85 D_S**	89	315	2	1,05	8595568904218
●	**BSKH 110 D_S**	114	315	2	1,28	8595568904232
◷	**BSKH 60 K_F**	64	140	2	0,41	8595568904140
◷	**BSKH 85 K_F**	89	140	2	0,53	8595568904164
◷	**BSKH 110 K_F**	114	140	2	0,64	8595568904188
◷	**BSKH 60 D_F**	64	315	2	0,96	8595568904201
◷	**BSKH 85 D_F**	89	315	2	1,22	8595568904225
◷	**BSKH 110 D_F**	114	315	2	1,48	8595568904249
●	**BSKH 60 K_ZM**	64	140	1,5	0,27	8595568938022
●	**BSKH 110 K_ZM**	114	140	1,5	0,41	8595568938008
●	**BSKH 60 D_ZM**	64	315	1,5	0,62	8595568938015
●	**BSKH 110 D_ZM**	114	315	1,5	0,96	8595568937995

Winkelverbinder

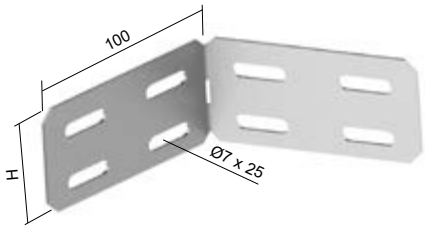



- Winkelverbinder werden verwendet um beliebige Winkel herzustellen, vor allem für die Verbindung an Stellen mit leichten Kurven oder zur Umgehung von Pfosten und Pfeilern.
- Die Befestigung erfolgt mit den Schrauben NSM 6X10 (S. 23).
- Die aufgeführten Artikel kann man auch in einer Lackausführung bestellen. Mehr Infos dazu S. 7-2.

	Artikelnummer	H	↕	⇟	⇊	EAN
●	**SSU 60_S**	50	1,5	0,10	4	8595568936691
◷	**SSU 85_S**	75	1,5	0,15	6	8595568936707
◷	**SSU 110_S**	100	1,5	0,20	8	8595568936714
●	**SSU 60_ZM**	50	1,5	0,10	4	8595568938084
◷	**SSU 85_ZM**	75	1,5	0,15	6	8595568940902
●	**SSU 110_ZM**	100	1,5	0,20	8	8595568938077

Gelenkverbinder





- Die Befestigung des Gelenkverbinders an der Kabelrinne erfolgt mittels Schrauben NSM 6X10 (S. 23).
- Die Gelenkverbindung wird einzeln geliefert.
- Zur Bildung einer Trassenbiegung sind 2 Gelenkverbinder erforderlich.

	Artikelnummer	H	↕	⇟	⇊	EAN
●	**SK 60_S**	53	0,8	0,10	4	8595057627772
◷	**SK 85_S**	78	1,2	0,24	8	8595057630413
●	**SK 110_S**	103	1,2	0,35	8	8595057633384
●	**SK 60_ZM**	53	0,75	0,10	4	8595568938060
◷	**SK 85_ZM**	78	1,5	0,30	8	8595568939333
●	**SK 110_ZM**	103	1,5	0,43	8	8595568938053

Endstück / Reduzierstück

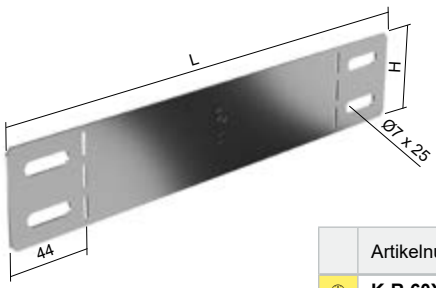

- Die Platte kann als End- oder Reduzierstück verwendet werden.
- Je nach Anwendungsbedarf wird die Platte an der Perforierung für Endstück U-förmig oder für Reduzierstück Z-förmig gebogen.
- Die Befestigung erfolgt mit NSM 6X10 Schrauben (S. 23).





	Artikelnummer	H	L	↕	ǂ	⊥T	EAN
◷	**K-R 60X25_ZM**	50	111	1,0	0,04	4	8595568939005
●	**K-R 60X50_ZM**	50	136	1,0	0,05	4	8595568939036
●	**K-R 60X75_ZM**	50	161	1,0	0,06	4	8595568939067
●	**K-R 60X100_ZM**	50	186	1,0	0,07	4	8595568938961
◷	**K-R 60X125_ZM**	50	211	1,0	0,08	4	8595568938978
●	**K-R 60X150_ZM**	50	236	1,0	0,09	4	8595568938985
●	**K-R 60X200_ZM**	50	286	1,0	0,10	4	8595568938992
●	**K-R 60X300_ZM**	50	386	1,0	0,14	4	8595568939012
●	**K-R 60X400_ZM**	50	486	1,0	0,18	4	8595568939029
◷	**K-R 60X500_ZM**	50	586	1,0	0,22	4	8595568939043
◷	**K-R 60X600_ZM**	50	686	1,0	0,26	4	8595568939050
◷	**K-R 85X50_ZM**	75	136	1,0	0,05	4	8595568939128
●	**K-R 85X100_ZM**	75	186	1,0	0,07	4	8595568939074
◷	**K-R 85X150_ZM**	75	236	1,0	0,10	4	8595568939081
●	**K-R 85X200_ZM**	75	286	1,0	0,10	4	8595568939098
◷	**K-R 85X300_ZM**	75	386	1,0	0,16	4	8595568939104
◷	**K-R 85X400_ZM**	75	486	1,0	0,21	4	8595568939111
◷	**K-R 85X500_ZM**	75	586	1,0	0,33	4	8595568939135
◷	**K-R 85X600_ZM**	75	686	1,0	0,39	4	8595568939142
◷	**K-R 110X100_ZM**	100	186	1,0	0,10	4	8595568938794
●	**K-R 110X150_ZM**	100	236	1,0	0,13	4	8595568938800
●	**K-R 110X200_ZM**	100	286	1,0	0,15	4	8595568938817
●	**K-R 110X300_ZM**	100	386	1,0	0,22	4	8595568938824
●	**K-R 110X400_ZM**	100	486	1,0	0,28	4	8595568938831
●	**K-R 110X500_ZM**	100	586	1,0	0,44	4	8595568938848
●	**K-R 110X600_ZM**	100	686	1,0	0,52	4	8595568938855

↕ Blechstärke (mm) ǂ Gewicht kg/Stk ● Standard ZM Magnelis®

⊥T min. Zahl der Schrauben für Verbindung ◷ auf Anfrage

Universalverbinder

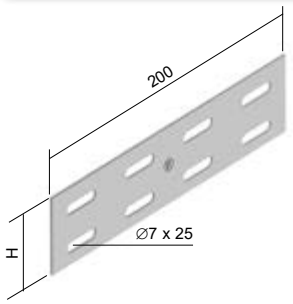

- Dient zur Verbindung von Kabelleitern.
- Die Befestigung erfolgt mit den Schrauben NSM 6X10 (S. 23).



	Artikelnummer	H	↕	⇟	⊥T	EAN
●	**S 60X200_S**	50	1,5	0,11	4	8595057627796
●	**S 85X200_S**	75	1,5	0,16	6	8595057629769
●	**S 110X200_S**	100	1,5	0,23	8	8595057629752
●	**S 60X200_ZM**	50	1,5	0,11	4	8595568938046
●	**S 85X200_ZM**	75	1,5	0,16	6	8595568939357
●	**S 110X200_ZM**	100	1,5	0,23	8	8595568938039

Montageplatte

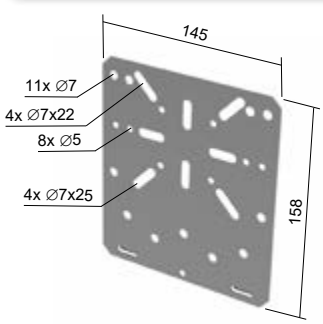

- Zur Befestigung von Elektroinstallationsdosen an der Kabelleiter, ab einer Seitenhöhe von 60 mm.
- Sie wird an der Seite aufgesteckt und mit Hilfe der Schrauben NSM 6X10 (S. 23) fixiert.
- Empfohlene Dosen: KSK 80, KSK 100, KSK 125, KSK 175; 8101; 8102; 8106; 8107; 8110; 8111; 8112; 8130; 8135; 003.CS.K; 005.CS.K (siehe Katalog Elektroinstallationsmaterial).





	Artikelnummer	↕	⇟	EAN
●	**MDS_S**	1,0	0,17	8595057631762
●	**MDS_ZM**	1,0	0,17	8595568939364

Wandanschlusswinkel

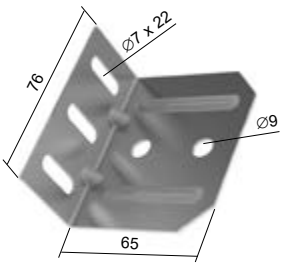

- Dient der Montage der Kabelleiter an der Wand mit Ankern (Ø 8 mm).
- Die Befestigung der Kabelleiter am Winkel erfolgt mit den Schrauben NSM 6X10 (S. 23).



	Artikelnummer	↕	ǂ	EAN
●	**KLSU_S**	1,5	0,07	8595568908681
●	**KLSU_ZM**	1,5	0,07	8595568939227

Abstandhalter

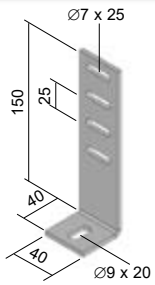

- Dient der Montage der Kabelleiter an der Wand und wird an den Seitenteilen der Kabelleiter mit den Schrauben NSM 6X10 (S. 23) befestigt.
- Der Abstand der Kabelleiter von der Wand beträgt 50 mm.



	Artikelnummer	↕	ǂ	EAN
●	**KLDI 35X110_F**	4	0,21	8595057635388

C-Tragkonsole

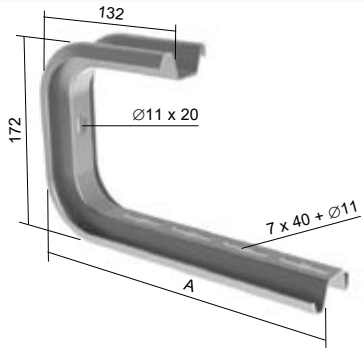

- Dient der Montage direkt an Decken bzw. zusammen mit den Gewindestangen ZT 8 oder ZT 10.
- Die Befestigung der Kabelrinnen erfolgt mit Schrauben NSM 6X10.
- Zur Vermeidung von Deformationen bei der Montage eignet sich das Distanzstück STS.
- Die Montage wird mit dem Anker KPO 10X95 oder KKZ 10, den Schrauben S 10X40 und Unterlegscheiben PD 10 durchgeführt.



	Artikelnummer	A	⭳	‡	EAN
●	**CTS 200_S**	261	70	0,64	8595057630222
●	**CTS 300_S**	361	50	0,76	8595057630239

L-Tragkonsole

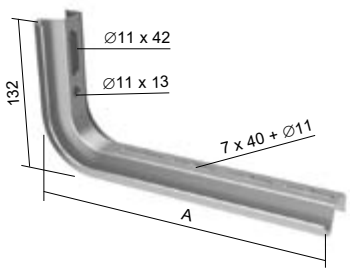

- Die Befestigung der Kabelrinnen erfolgt mit Schrauben NSM 6X10.
- Die Ausleger LTS 100 - LTS 400 dienen als Wandausleger oder Decken-Hängestiel.
- Die Ausleger LTS 500 und LTS 600 sind nur als Hängestiele verwendbar.
- Zur Vermeidung von Deformationen bei der Montage eignet sich das Distanzstück STS.
- Die Montage wird mit dem Anker KPO 10X95 oder KKZ 10, den Schrauben S 10X40 und Unterlegscheiben PD 10 durchgeführt.





	Artikelnummer	A	⭳	‡	EAN
●	**LTS 150_S**	213	120	0,40	8595057639706
●	**LTS 200_S**	263	110	0,46	8595057639713
●	**LTS 300_S**	363	75	0,59	8595057630840
●	**LTS 400_S**	463	50	0,71	8595057634091
◷	**LTS 500_S**	563	-	0,82	8595057639737
◷	**LTS 600_S**	663	-	0,94	8595057639744

Distanzstück für LTS und CTS Tragkonsolen

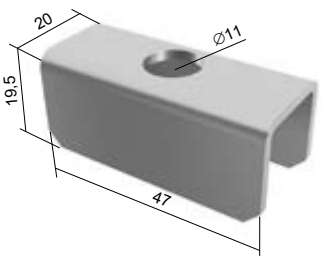

- Für die Montage an der Wand ist 1 Stück, für die kombinierte Montage sind 2 Stück (mit den Rückseiten zueinander) zu verwenden.





	Artikelnummer	‡	EAN
●	**STS_S**	0,04	8595057639751

⭳ maximale Belastung (kg) ● Standard S Sendzimirverzinkung

‡ Gewicht kg/Stk ◷ auf Anfrage

Ausleger - mittel

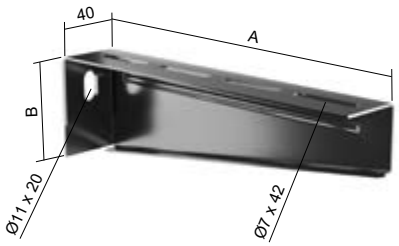

- Geeignet für Montage an der Wand oder am Hängestiel.
- Die Befestigung an der Wand erfolgt mit Durchsteckanker Ø 8 mm.
- Die Befestigung am Hängestiel SPL bzw. SPS erfolgt mit den Schrauben S 10X20 und Gleitmuttern PM 41 M 10 (S. 27).
- Die Befestigung am Hängestiel SPLN, SPSN oder SPU erfolgt mit den Schrauben S 10X20, Muttern M 10 und Unterlegscheiben PD 10.
- Die Befestigung der Kabelrinne am Ausleger erfolgt mit den Schrauben NSM 6X10 (S. 23) oder Klemmstück für Stahlträger SUP (S. 23).





	Artikelnummer	A	B	⭳	‡	EAN
●	**DS 150_ZM**	170	60	150	0,22	8595568940636
●	**DS 200_ZM**	220	64	150	0,27	8595568940643
●	**DS 300_ZM**	320	74	130	0,41	8595568940667
●	**DS 400_ZM**	420	84	130	0,57	8595568940674
●	**DS 500_ZM**	520	94	130	0,75	8595568940681
●	**DS 600_ZM**	620	119	130	1,05	8595568940698

Ausleger - schwer

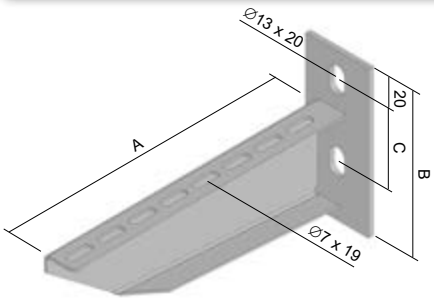

- Geeignet für Montage an der Wand oder am Hängestiel.
- Die Befestigung an der Wand erfolgt mit 2 Stk. Durchsteckanker Ø 10 mm.
- Die Befestigung am Hängestiel SPL bzw. SPS erfolgt mit den Schrauben S 10X20 und Gleitmuttern PM 41 M 10 (PMP 41 M 10).
- Die Befestigung der Kabelrinne am Ausleger erfolgt mit den Schrauben NSM 6X10 (S. 23) oder Klemmstück für Stahlträger SUP (S. 23).





	Artikelnummer	A	B	C	⭳	‡	EAN
●	**DT 150_F**	170	120	60	250	0,36	8595057632592
●	**DT 200_F**	220	120	60	250	0,43	8595057631779
●	**DT 250_F**	270	120	60	250	0,53	8595057636996
●	**DT 300_F**	320	135	60	325	0,73	8595057628519
●	**DT 400_F**	420	135	60	325	0,88	8595057628526
●	**DT 500_F**	520	155	90	350	1,30	8595057628533
●	**DT 600_F**	620	155	90	350	1,60	8595057628540
◷	**DT 800_F**	820	155	90	250	1,90	8595057639904
◷	**DT 1000_F**	1020	155	90	180	2,40	8595057639911

Schnellspannausleger - schwer

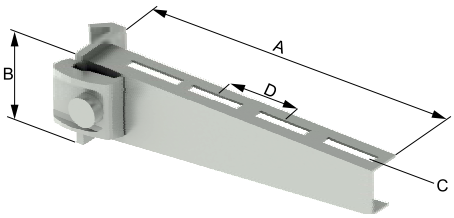

- Dient der Montage der Kabelrinnen am Hängestiel SPT oder an einem I-Profil 80 mm.
- Schnellspannwinkel, Mutter und Schraube gehören zum Lieferumfang.
- Die Befestigung der Kabelrinne am Ausleger erfolgt mit den Schrauben NSM 6X10 (S. 23) oder Klemmstück für Stahlträger SUP (S. 23).



	Artikelnummer	A	B	C	D	⭳	‡	EAN
◷	**DRT 100_F**	115	90	7x20	25	300	0,30	8595057635296
◷	**DRT 150_F**	160	55	7x15	25	250	0,40	8595057635302
◷	**DRT 200_F**	210	55	7x40	50	250	0,47	8595057639928
◷	**DRT 300_F**	310	75	7x40	50	250	0,77	8595057639942
◷	**DRT 400_F**	415	117	7x20	25	310	0,85	8595057639959
◷	**DRT 500_F**	510	95	7x38	50	250	1,24	8595057639966
◷	**DRT 600_F**	610	95	7x38	50	250	1,41	8595057639973

⭳ maximale Belastung (kg) ● Standard ZM Magnelis®
‡ Gewicht kg/Stk ◷ auf Anfrage F Tauchfeuerverzinkung

Hängestiel mit angeschweißter Kopfplatte - leicht

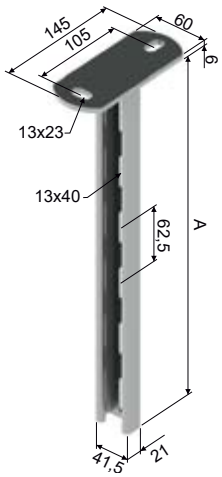

- Geeignet für die Ausleger DS, DT und DTN. Die Befestigung erfolgt mit den Schrauben S 10X20 (10X25, 10X30) und Gleitmuttern PM 41 M 10.
- OKSPL - Schutzkappe aus PE.



	Artikelnummer	A	ǂ	EAN
●	**SPL 200_F**	200	0,76	8595057628557
●	**SPL 300_F**	300	0,92	8595057632097
●	**SPL 400_F**	400	1,11	8595057628564
●	**SPL 500_F**	500	1,32	8595057635067
●	**SPL 600_F**	600	1,51	8595057628571
●	**SPL 800_F**	800	1,87	8595057634978
●	**SPL 1000_F**	1000	2,26	8595057640061
●	**SPL 1200_F**	1200	2,63	8595057640078
●	**OKSPL_DB**	-	0,01	8595057640870

Hängestiel mit angeschweißter Kopfplatte - mittel

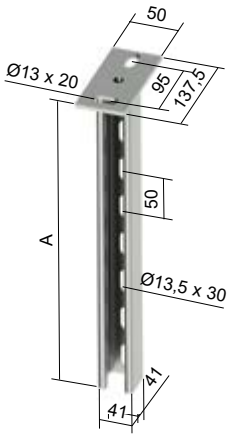

- Geeignet für die Ausleger DS, DT und DTN. Die Befestigung erfolgt mit den Schrauben S 10X20 (10X25, 10X30) und Gleitmuttern PM 41 M 10.
- Bei beidseitiger Montage werden die Ausleger mit den Schrauben S 10X70, Muttern M 10 und Unterlegscheiben PD 10 befestigt.
- Spezielle Oberflächenbehandlung mit höherer Korrosionsbeständigkeit als Feuerverzinkung - glatte, glänzende Optik.
- OKSPS - Schutzkappe aus PE.



	Artikelnummer	A	ǂ	EAN
●	**SPS 200_F**	207	0,86	8595057640139
●	**SPS 300_F**	307	1,12	8595057633452
●	**SPS 400_F**	407	1,37	8595057628618
●	**SPS 500_F**	507	1,62	8595057640146
●	**SPS 600_F**	607	1,88	8595057628625
●	**SPS 800_F**	757	2,25	8595057628632
●	**SPS 1000_F**	1007	2,89	8595057628649
◷	**SPS 1200_F**	1207	3,39	8595057640153
●	**OKSPS_DB**	-	0,01	8595057633841

Hängestiel mit angeschweißter Kopfplatte - schwer

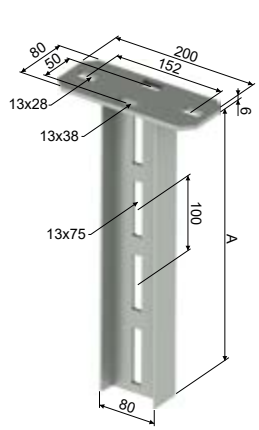

- Geeignet zur Befestigung des Schnellspannauslegers DRT.
- Die Befestigung ist an Decken oder Böden möglich.
- OKSPT - Schutzkappe aus PVC.



	Artikelnummer	A	ǂ	EAN
◷	**SPT 200_F**	208	1,80	8595057640221
◷	**SPT 400_F**	408	3,05	8595057640238
◷	**SPT 500_F**	508	3,60	8595057640245
◷	**SPT 600_F**	608	4,20	8595057640252
◷	**SPT 800_F**	808	5,50	8595057640269
◷	**SPT 1000_F**	1008	6,70	8595057640276
◷	**SPT 1200_F**	1208	8,00	8595057640283
◷	**SPT 1500_F**	1508	9,90	8595057640290
◷	**SPT 1800_F**	1808	12,00	8595057640306
◷	**SPT 2000_F**	2008	13,30	8595057640313
◷	**OKSPT_EB**	-	0,02	8595057650022

ǂ Gewicht kg/Stk

● Standard

◷ auf Anfrage

XX PVC, PE

F Tauchfeuerverzinkung

Außenseitenaufhängung

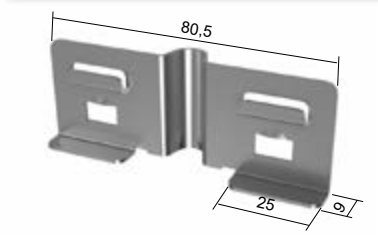

- Sie dient der Abhängung der Kabelleiter-Trasse an Gewindestangen ZT 8.
- Die Befestigung der ZVB an der Kabelleiter erfolgt mit den integrierten Haken, an der Gewindestange mit einer Mutter M 8 und der Unterlegscheibe PD 8.
- Die ZVB ist für Kabelleiter bzw. für Kabelrinnen mit einer Blechstärke von 1,5 mm geeignet.
- Die ZVB wird einzeln geliefert, zur Bildung eines Abhängepunktes werden 2 Stk. benötigt.
- Artikel ist geschützt durch Gebrauchsmuster.



	Artikelnummer	↓	ǂ	EAN
●	**ZVB 1.5_S**	60	0,02	8595568915085

Außenaufhängung

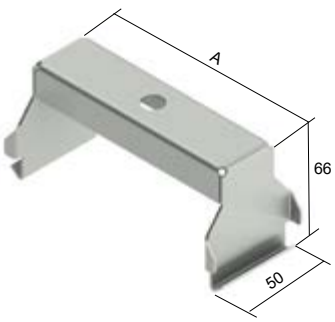

- Die Maximale Belastbarkeit beträgt 90 kg.
- Die Montage erfolgt mit der Gewindestange ZT 8 oder ZT 10 und der Mutter MN.
- Die Mutter MN muss zusätzlich bestellt werden, da ihre Abmessungen vom Durchmesser der Gewindestange abhängt.
- Dient dem Aufhängen von Kabelleitern, insbesondere mit Trennsteg.



	Artikelnummer	A	ǂ	EAN
●	**ZVNE 150_S**	130	0,19	8595057628816
●	**ZVNE 200_S**	180	0,22	8595057628823
●	**ZVNE 300_S**	280	0,31	8595057639553
●	**ZVNE 400_S**	380	0,39	8595057639560
◷	**ZVNE 150_F**	130	0,19	8595057662452
◷	**ZVNE 200_F**	180	0,22	8595057662469
◷	**ZVNE 300_F**	280	0,31	8595057662483
◷	**ZVNE 400_F**	380	0,39	8595057662490
●	**MN 8_ZNCR**	-	0,01	8595568903594
●	**MN 10_ZNCR**	-	0,01	8595568903600



ǂ Gewicht kg/Stk
↓ maximale Belastung (kg)
● Standard
◷ auf Anfrage
ZNCR Zinkchromat
S Sendzimirverzinkung
F Tauchfeuerverzinkung

Tragprofil

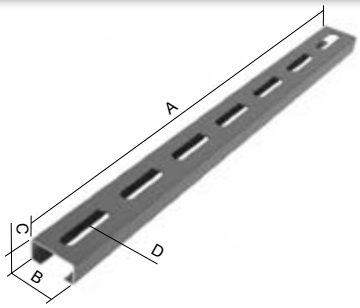

- Die Tragprofile NP 200 bis NP 350 werden mit zwei Gewindestangen ZT 8 (Mutter M 8 + Unterlegscheibe PD 8) befestigt.
- Die Tragprofile NP 450 bis NP 650 werden mit zwei Gewindestangen ZT 10 (Mutter M 10 + Unterlegscheibe PD 10) befestigt.
- **Die Größe des** Tragprofils **ergibt sich aus der Breite der Kabelleiter plus 50 mm**, so ist zum Beispiel für eine Kabelleiter 150 mm Breite, das Profil NP 200 zu bestellen.
- Die Kabelleiter wird mit den Schrauben NSM 6X10 oder den Befestigungsklemmen SUP (S. 23) am Tragprofil befestigt.



NP 200
NP 250
NP 350



	Artikelnummer	A	B	C	D (innen)	D (außen)	↕	⭳	⇕	für KL	EAN
●	**NP 200_S**	200	30	15	Ø7 x 32	Ø9 x 35	1,2	100	0,11	KL ..X150	8595057639782
●	**NP 250_S**	250	30	15	Ø7 x 32	Ø9 x 35	1,2	100	0,14	KL ..X200	8595057639799
●	**NP 350_S**	350	30	15	Ø7 x 32	Ø9 x 35	1,2	100	0,20	KL ..X300	8595057630864
●	**NP 450_S**	450	41,5	21	Ø7 x 32	Ø11 x 35	1,5	150	0,50	KL ..X400	8595057639812
●	**NP 550_S**	550	41,5	21	Ø7 x 32	Ø11 x 35	1,5	150	0,62	KL ..X500	8595057639829
●	**NP 650_S**	650	41,5	21	Ø7 x 32	Ø11 x 35	1,5	150	0,73	KL ..X600	8595057639836

NP 450
NP 550
NP 650



◷	**NP 200_ZM**	200	30	15	Ø7 x 32	Ø9 x 35	1,5	100	0,14	KL ..X150	8595568939500
◷	**NP 250_ZM**	250	30	15	Ø7 x 32	Ø9 x 35	1,5	100	0,17	KL ..X200	8595568939517
◷	**NP 350_ZM**	350	30	15	Ø7 x 32	Ø9 x 35	1,5	100	0,25	KL ..X300	8595568939524
◷	**NP 450_ZM**	450	41,5	21	Ø7 x 32	Ø11 x 35	1,5	150	0,50	KL ..X400	8595568939531
◷	**NP 550_ZM**	550	41,5	21	Ø7 x 32	Ø11 x 35	1,5	150	0,62	KL ..X500	8595568939548
◷	**NP 650_ZM**	650	41,5	21	Ø7 x 32	Ø11 x 35	1,5	150	0,73	KL ..X600	8595568939555

Montageprofil

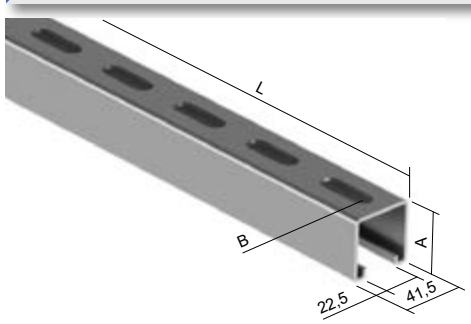

- Das Montageprofil dient als Halterung für die Kabelleitern.
- Es wird an Gewindestangen befestigt oder mittels Montagezubehör S. 18. als Tragkonstruktion verwendet.
- Für das Montageprofil MP 41X21_S und MP 41X21_F kann die Schutzkappe OKSPL (S. 15) verwendet werden.
- Für das Montageprofil MP 41X41_S und MP 41X41_F kann die Schutzkappe OKSPS (S. 15) verwendet werden.



	Artikelnummer	A	B*	C*	L	↕	EAN
●	**MP 41X21_S**	21	13 x 30	50	3000	2,5	8595057699557
●	**MP 41X21X1.50_S**	21	13 x 30	50	3000	1,5	8595057628939
●	**MP 41X21X1.50X2000_S**	21	14 x 30	50	2000	1,5	8595568919571
●	**MP 41X41_S**	41	13 x 30	50	3000	2,5	8595057699564
●	**MP 41X21_F**	21	13 x 30	50	3000	2,5	8595057633469
●	**MP 41X41_F**	41	13 x 30	50	3000	2,5	8595057632103

* die Maße können abweichen, Änderungen vorbehalten

Montagezubehör

- Konzipiert für die Verwendung mit den Montageprofilen MP 41X21 und MP 41X41 oder mit den Hängestielen SPL oder SPS.
- Die Befestigung erfolgt mit den Schrauben S 10X20, S10X25, S10X30, S12X25 oder S 12X30 und den Gleitmuttern PM 41M M10 oder PM 41 M 12.
- Kopfplatte HMP 41: das Montageprofil MP 41X41 wird mit den Schrauben S10X70, Muttern M10 und Unterlegscheiben PD10 an der Kopfplatte befestigt.
- Das Montageprofil MP 41X21 wird mit den Schrauben S10X50, Muttern M10 und Unterlegscheiben PD10 an der Kopfplatte befestigt.

	Artikelnummer	↕	‡	EAN
●	**VS 41X03_F**	5	0,26	8595057640436

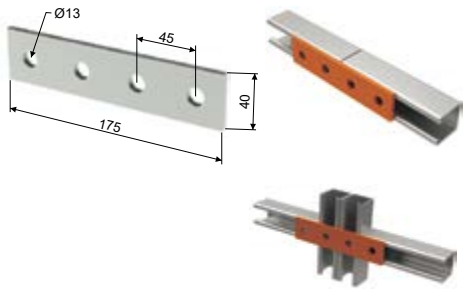

	Artikelnummer	↕	‡	EAN
●	**VS 41X05_F**	5	0,13	8595057640436

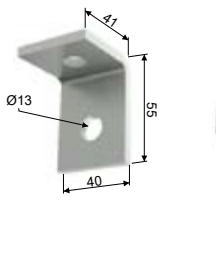

	Artikelnummer	↕	‡	EAN
●	**VS 41X06_F**	5	0,19	8595057640467

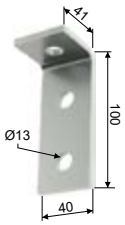

	Artikelnummer	↕	‡	EAN
●	**VS 41X08_F**	5	0,26	8595057640481

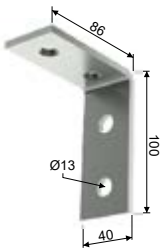

	Artikelnummer	↕	‡	EAN
●	**VS 41X12_F**	4	0,26	8595057640528

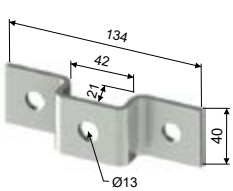

	Artikelnummer	↕	‡	EAN
●	**VS 41X13_F**	5	0,32	8595057640535

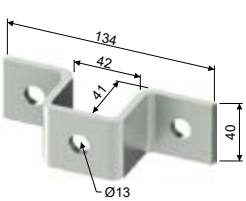

	Artikelnummer	↕	‡	EAN
●	**VS 41X16_F**	5	0,27	8595057634985

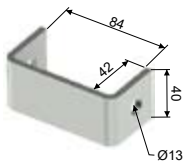

	Artikelnummer	↕	‡	EAN
◷	**VS 41X17_F**	5	0,24	8595057640566

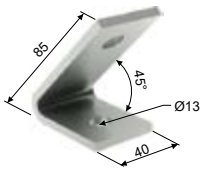

	Artikelnummer	↕	‡	EAN
◷	**VS 41X18_F**	5	0,21	8595057640573

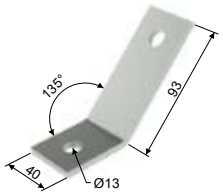

	Artikelnummer	↕	‡	EAN
●	**VS 41X20_F**	5	0,35	8595057640597



	Artikelnummer	↕	‡	EAN
●	**VS 41X27_F**	5	0,29	8595057640610

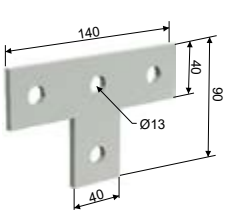

	Artikelnummer	↕	‡	EAN
●	**VS 41X31_F**	5	0,34	8595057633087

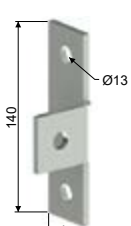

↕ Blechstärke (mm)
‡ Gewicht kg/Stk
● Standard
◷ auf Anfrage
F Tauchfeuerverzinkung

Montagezubehör

	Artikelnummer	↕	ǂ	EAN
●	**VS 41X36_F**	5	0,21	8595057640658

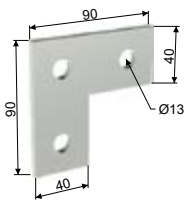



	Artikelnummer	↕	ǂ	EAN
●	**VS 41X37_F**	5	0,47	8595057640665

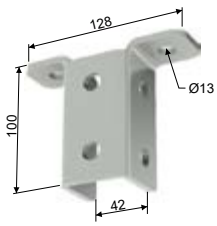



	Artikelnummer	↕	ǂ	EAN
●	**VS 41X41_F**	6	0,37	8595057631519

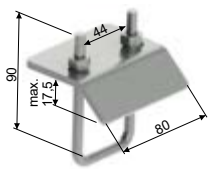



	Artikelnummer	↕	ǂ	EAN
●	**VS 41X43_F**	8	0,20	8595057630871

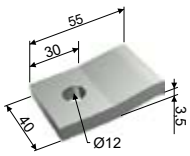



bis der Vorrat reicht

	Artikelnummer	↕	ǂ	EAN
●	**HMP 41_F**	4/5	0,96	8595568932549

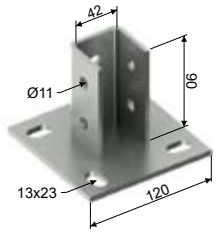



↕ Blechstärke (mm)

ǂ Gewicht kg/Stk

● Standard

F Tauchfeuerverzinkung

Gewindestange

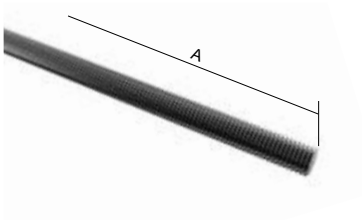

- DIN 976.
- Festigkeitskategorie 4.8

	Artikelnummer	Ø	↓	‡	A	EAN
●	**ZT 6_ZNCR**	M 6	0,85	0,17	2000	8595057633490
●	**ZT 8_ZNCR**	M 8	3,43	0,31	2000	8595057631793
●	**ZT 10_ZNCR**	M 10	5,63	0,46	2000	8595057628922
◷	**ZT 12_ZNCR**	M 12	7,73	0,70	2000	8595057639591
◷	**ZT 8_ZNC1**	M8	3,43	0,31	1000	8595057692848
◷	**ZT 8_ZNC3**	M 8	3,43	0,31	3000	8595568925022
◷	**ZT 10_ZNC3**	M 10	5,63	0,46	3000	8595568925039
◷	**ZT 10_GMT**	M 10	5,63	0,46	1000	8595568928016

Verbindungsmutter



- Dient der Verbindung zweier Gewindestangen.

	Artikelnummer	A	Ø	‡	EAN
●	**MZ 6_ZNCR**	18	M 6	0,01	8595057633506
●	**MZ 8_ZNCR**	24	M 8	0,02	8595057633513
●	**MZ 10_ZNCR**	30	M 10	0,04	8595057629929
◷	**MZ 12_ZNCR**	36	M 12	0,06	8595057639584

Klemmstück für Stahlträger



- Das Klemmstück dient zur Fixierung der Gewindestange am I-Profil. Es wird mit einer Befestigungsschraube und Sicherungsmutter geliefert.



	Artikelnummer	‡	↓	Einsatz von	A	EAN
●	**US 1_ZNCR**	0,14	2,5	ZT 8	0 - 20	8595057632691
●	**US 2_ZNCR**	0,15	2,5	ZT 10	0 - 20	8595057629912
◷	**US 3_ZNCR**	0,21	2,5	ZT 12	0 - 26	8595057639577

‡ Gewicht kg/Stk.; Gewicht kg/m
↓ zulässige Belastung (kN)
● Standard
◷ auf Anfrage

GMT Nicht-elektrolytische Metallisierung
ZNC1 Zinkchromat (Länge 1 m)
ZNCR Zinkchromat
ZNC3 Zinkchromat (Länge 3 m)

Deckenbügel an Trapezblechdecke



- Der Deckenbügel dient der Montage der Gewindestange an einer Trapezblechdecke.
- Im Lieferumfang ist eine Mutter M 8 oder M 10 enthalten.
- In Abhängig vom Durchmesser der zu verwendenden Gewindestange (ZT 8 oder ZT 10) ist der entsprechende Bügel (DSOS 8 oder DSOS 10) zu wählen.
- Zur Befestigung an der Trapezblechdecke ist der Bügel mit einem Querzapfen M8 x 120 mm versehen.
- Der Zapfen hat beidseitig eine Unterlegscheibe und Mutter.



	Artikelnummer	‡	⭳	EAN
●	**DSOS 8_ZNCR**	0,17	1,3	8595568923783
●	**DSOS 10_ZNCR**	0,17	1,3	8595568923790

Blechstärke der trapezförmigen Decke (mm)	Belastung (N)
0,63-0,70	630
0,70-0,80	740
0,80-1,00	850
1,00-1,20	1050
1,20-1,50	1250
>1,50	1550
Die angegebenen Werte gelten nur bei statischer Belastung.	

Deckenbügel an waagerechter Decke

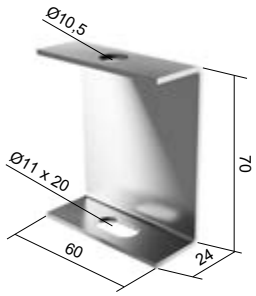

- Dient der Befestigung der Gewindestange ZT 8 oder ZT 10 an waagerechten Decken.



	Artikelnummer	‡	EAN
●	**DSZT_S**	0,10	8595057633483
◷	**DSZT_F**	0,12	8595057662506

Deckenbügel an waagerechter Decke einstellbar

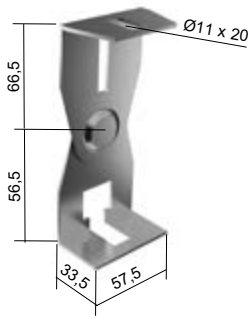

- Dient der Befestigung der Gewindestange ZT 8 oder ZT 10 vorzugsweise an Dachkonstruktionen mit leichter Neigung.



	Artikelnummer	‡	⭳	EAN
●	**DSS_S**	0,17	1	8595057633599

Bügelschelle für 1 Kabel na 1 kabel

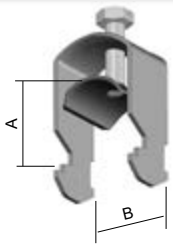

- Die Angabe A min stellt den min. und die Angabe B den max. Durchmesser des zu befestigenden Kabels dar.
- Die angegebenen Abmessungen dienen einer grundsätzlichen Orientierung bei der Auswahl der Bügelschelle für die Kabel.
- Die hochwertige Oberflächengestaltung der Bügelschellen (tauchfeuerverzinkt) ermöglicht auch ihre Verwendung in Bereichen mit aggressiveren Umweltbedingungen.
- Die Abmessung B, plus 2 mm, ergibt den Außendurchmesser der Bügelschelle.



JA



NEIN



	Artikelnummer	A min	B	‡	EAN	Trassenabdeckung möglich* Höhe KL 60	85	110	Zahl der Bügelschellen** Breite KL 150	200	300	400	500	600
●	**PKC1 1198_F**	6	12	0,03	8595057644878	ja	ja	ja	8	12	18	24	30	37
●	**PKC1 1199_F**	7	16	0,03	8595057644885	ja	ja	ja	7	9	14	19	24	29
●	**PKC1 1200_F**	10	19	0,04	8595057642232	nein	ja	ja	5	7	11	15	19	23
●	**PKC1 1201_F**	14	23	0,04	8595057642249	nein	ja	ja	5	6	10	14	17	21
●	**PKC1 1202_F**	20	26	0,04	8595057635586	nein	ja	ja	4	5	8	11	14	17
●	**PKC1 1203_F**	24	30	0,06	8595057635517	nein	ja	ja	3	5	7	10	12	15
●	**PKC1 1204_F**	25	34	0,07	8595057635401	nein	ja	ja	3	4	6	9	11	14
●	**PKC1 1205_F**	29	38	0,08	8595057635524	nein	ja	ja	3	4	6	8	10	13
●	**PKC1 1206_F**	32	43	0,09	8595057644892	nein	nein	ja	2	3	5	7	9	11
●	**PKC1 1207_F**	42	46	0,10	8595057644908	nein	nein	ja	2	3	5	7	8	10
●	**PKC1 1208_F**	44	50	0,10	8595057635531	nein	nein	ja	2	3	5	6	8	10
●	**PKC1 1209_F**	50	54	0,11	8595057635593	nein	nein	ja	2	3	4	6	7	9
●	**PKC1 1210_F**	51	58	0,14	8595057644915	nein	nein	nein	2	2	4	5	7	8
●	**PKC1 1211_F**	55	63	0,16	8595057644922	nein	nein	nein	1	2	4	5	6	8
●	**PKC1 1212_F**	59	69	0,16	8595057635609	nein	nein	nein	1	2	3	5	6	7

Tragprofil

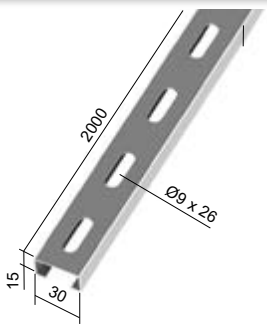

Tragprofil + Gewindestangen:

- Das Trageprofil wird an zwei Gewindestangen ZT 8 + Mutter M 8 + Unterlegscheibe PD 8 befestigt.
- Die Befestigung der Kabelleiter am Profil erfolgt mit NSM 6X10 Schrauben.
- Das Trageprofil ist für eine maximale Trassenbreite von 300 mm empfohlen.
- Die maximale Belastung für einen Befestigungspunkt beträgt 100 kg.

Tragprofil + Bügelschellen:

- Die Kabel werden mittels PKC Bügelschellen am Profil befestigt.
- Das Trageprofil wird mit KPO 6 Ankern oder SB 6.3X35 Betonschrauben befestigt



	Artikelnummer	↕	‡	EAN
●	**NP 30X15X1.20_S**	1,2	0,58	8595568930316
●	**NP 30X15X1.20_ZM**	1,2	0,58	8595568939609

Klemmstück für Stahlträger



► Für die Befestigung der Kabelleiter am Ausleger (zwei Stück pro Ausleger).





	Artikelnummer	‡	EAN
●	**SUP_S**	0,02	8595057635371
●	**SUP_F**	0,02	8595057665712

Schlossschraube und Sicherungsmutter



► Sie dienen der Sicherung einer leitfähigen Verbindung der Kabelrinnen und des Zubehörs, sowie zur Befestigung am Ausleger.

► Die GMT-Oberflächenbehandlung wird für Kabeltrassen in der Oberflächenbehandlung Feuerverzinkung (F) und Magnelis® (ZM) verwendet.

	Artikelnummer	↺	EAN
●	**NSM 6X10_ZNCR**	100	8595057667129
●	**NSM 6X20_ZNCR**	100	8595568934062
●	**NSM 6X10_GMT**	100	8595057692947
●	**NSM 6X20_GMT**	100	8595568934079

Schraube + Mutter + Zahnscheibe



► Dient der Sicherung einer leitfähigen Verbindung der Kabelrinnen.

	Artikelnummer	↺	EAN
●	**NSMP 6X10_ZNCR**	100	8595057679078

Sechskantschraube



	Artikelnummer	‡	↺	EAN
●	**S 6X20_ZNCR**	0,006	100	8595057630451
◷	**S 6X30_ZNCR**	0,008	100	8595057640733
●	**S 8X20_ZNCR**	0,012	100	8595057638822
●	**S 8X25_ZNCR**	0,014	100	8595568934017
●	**S 8X30_ZNCR**	0,016	100	8595057640740
●	**S 8X40_ZNCR**	0,019	100	8595057640757
●	**S 8X50_ZNCR**	0,022	100	8595057640764
◷	**S 8X70_ZNCR**	0,028	100	8595057640771
●	**S 10X20_ZNCR**	0,021	100	8595057628724
●	**S 10X25_ZNCR**	0,024	100	8595568934031
●	**S 10X30_ZNCR**	0,026	100	8595057628731
●	**S 10X40_ZNCR**	0,031	100	8595057640788
●	**S 10X50_ZNCR**	0,036	100	8595057698123
●	**S 10X70_ZNCR**	0,046	100	8595057698130

	Artikelnummer	‡	↺	EAN
◷	**S 12X20_ZNCR**	0,031	100	8595057633124
◷	**S 12X25_ZNCR**	0,034	100	8595568934055
◷	**S 12X30_ZNCR**	0,038	100	8595057633131
◷	**S 12X40_ZNCR**	0,045	100	8595057640795
◷	**S 12X50_ZNCR**	0,052	100	8595057640801
◷	**S 8X20_GMT**	0,012	100	8595568928696
◷	**S 8X30_GMT**	0,020	100	8595568924024
◷	**S 10X20_GMT**	0,021	100	8595568928702
◷	**S 10X30_GMT**	0,026	100	8595568934048
◷	**S 10X40_GMT**	0,031	100	8595568928719

Sechskantmutter



	Artikelnummer	↺	EAN
●	**M 6_ZNCR**	100	8595057633636
●	**M 8_ZNCR**	100	8595057633643
●	**M 10_ZNCR**	100	8595057630406
●	**M 12_ZNCR**	100	8595057640818

	Artikelnummer	↺	EAN
◷	**M 8_GMT**	100	8595568928528
◷	**M 10_GMT**	100	8595568928511
◷	**M 12_GMT**	100	8595568928535

Sechskantflanschmutter



	Artikelnummer	↺	EAN
●	**ML 6_ZNCR**	100	8595568941176
●	**ML 8_ZNCR**	100	8595568941183
●	**ML 10_ZNCR**	100	8595568941206

	Artikelnummer	↺	EAN
◷	**ML 8_GMT**	100	8595568941190
◷	**ML 10_GMT**	100	8595568941213

Unterlegscheibe

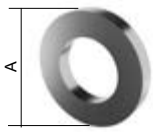

	Artikelnummer	A	↺	EAN
●	**PD 6_ZNCR**	12	100	8595057640832
●	**PD 8_ZNCR**	16	100	8595057633438
●	**PD 10_ZNCR**	20	100	8595057633445
●	**PD 12_ZNCR**	24	100	8595057640849

	Artikelnummer	A	↺	EAN
◷	**PD 8_GMT**	16	100	8595568927996
◷	**PD 10_GMT**	20	100	8595568928542
◷	**PD 12_GMT**	24	100	8595568928009

Unterlegscheibe groß

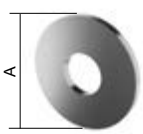

	Artikelnummer	A	↺	EAN
●	**PVL 6_ZNCR**	18	100	8595057629523
●	**PVL 8_ZNCR**	24	100	8595057633421
●	**PVL 10_ZNCR**	30	100	8595057633797
◷	**PVL 12_ZNCR**	38	100	8595057640856

	Artikelnummer	A	↺	EAN
◷	**PVL 8_GMT**	24	100	8595568928726
◷	**PVL 10_GMT**	30	100	8595568928733

Durchsteckanker



- Die Anker sind für Hänge-, Durchsteck- und Distanzmontage geeignet.
- Arten des Grundmaterials: gerissener Beton, ungerissener Beton, Naturstein mit dichter Struktur.

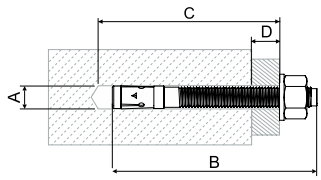

	Artikelnummer	Seismische Leistungsklasse	Lochdurch-messer A [mm]	Gesamtlänge des Ankers B [mm]	Minimale Tiefe des Bohrlochs bei der Durchsteckmontage C [mm]	Maximal nutzbare Länge D [mm]	Gewinde	Schlüssel-weite	EAN
●	**KPO 6X50_PO**	-	6	65	60	10	M6	10	8595057691162
●	**KPO 6X70_PO**	-	6	65	60	10	M6	10	8595057691179
●	**KPO 8X77_PO**	C1	8	75	70	10	M8	13	8595057691100
●	**KPO 8X97_PO**	C1	8	95	85	30	M8	13	8595057691117
●	**KPO 8X110_PO**	C1/C2	8	115	105	50	M8	13	8595568931139
●	**KPO 10X95_PO**	C1/C2	10	92	85	10	M10	17	8595057691124
●	**KPO 10X115_PO**	C1/C2	10	115	105	30	M10	17	8595057691131
●	**KPO 10X175_PO**	C1/C2	10	185	175	100	M10	17	8595568931153
●	**KPO 12X120_PO**	C1/C2	12	118	110	20	M12	19	8595057691148
◷	**KPO 8X77_POGMT**	-	8	80	65	10	M8	13	8595568927965
◷	**KPO 8X97_POGMT**	-	8	100	90	35	M8	13	8595568929631
◷	**KPO 10X95_POGMT**	-	10	95	84	15	M10	17	8595568927972
◷	**KPO 10X115_POGMT**	-	10	115	104	35	M10	17	8595568929648
◷	**KPO 12X120_POGMT**	-	12	120	105	25	M12	19	8595568929655

Durchsteckanker



- Die Einschlaganker KKZ dienen zur direkten Befestigung der Gewindestangen.
- Innerhalb des Ankers befindet sich ein Spreizbolzen, der vor der Montage der Gewindestange eingestoßen werden muss.
- Die Anker eignen sich für die Montage in Beton bzw. Naturstein.
- Der Ausgeprägte Rand der Ankerhülse (KKZ 8,10 und 12) verhindert ein “Tieferrutschen” bei der Montage.

- A - Lochdurchmesser
- B - Gesamtlänge des Ankers
- C - min. Bohrlochtiefe

	Artikelnummer	A	B	C	Gewinde	Zugfestigkeit Beton C20/25 (kN)	ǂ	EAN
●	**KKZ 6_ZNCR**	8	25	27	M6	2,50	0,01	8595057697553
●	**KKZ 8_ZNCR**	10	30	32	M8	3,00	0,01	8595057697560
●	**KKZ 10_ZNCR**	12	40	42	M10	4,75	0,02	8595057697577
●	**KKZ 12_ZNCR**	15	50	52	M12	6,80	0,05	8595057697584

Einschlaganker aus Messing



- Die Einschlaganker KKZM dienen zur direkten Befestigung der Gewindestangen.
- Die Messinganker enthalten ein konisches Innengewinde, das den Anker bei der Montage der Gewindestange oder Schraube spreizt.
- Die Gewindestange (Schraube) ist in der vollen Länge des Ankers einzuschrauben.
- Die Anker eignen sich für die Montage in Beton, Stein, Holz, Pressspann und Ziegelstein.

- A - Lochdurchmesser
- B - Gesamtlänge des Ankers
- C - min. Bohrlochtiefe

	Artikelnummer	A	B	C	Gewinde	Beton C20/25		ǂ	EAN
						Zugfestigkeit (kN)	Anzugsdrehmoment (Nm)		
●	**KKZM 8_XX**	10	30	35	M8	1,50	6	0,01	8595568925893
●	**KKZM 10_XX**	12	35	40	M10	2,50	10	0,01	8595568925909

ǂ Gewicht kg/Stk
● Standard
◷ auf Anfrage

XX Messing
POGMT Nicht-elektrolytische Metallisierung
ZNCR Zinkchromat
PO Zinkchromat

Betonschraube mit Innengewinde



- Schraube aus galvanisch verzinktem Stahl, mit kombiniertem Innengewinde M8/M10 zur schnellen und einfachen Montage von Schrauben oder Gewindestangen.
- Für den Einbau in gerissenen Beton C20 / 25 bis C50 / 60, Spannbeton-Hohlplatten C30 / 37 bis C50 / 60, in Naturstein mit dichten Gefüge.

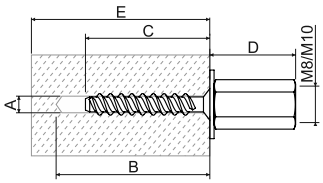

- A - Lochdurchmesser
- B - min. Bohrlochtiefe
- C - Einschraubtiefe
- D - Überstand
- E - Mindeststärke des Grundmaterials

	Artikelnummer	A	B	C	D	E	Schlüssel-weite	Anzugsdreh-moment	ǂ	EAN	Beton C20/25 bis C50/60			Spannbeton-Hohlplatten		
											Garantierte Belastung		min. Axialabstand von der Kante	absolute Dicke unter dem Hohlraum	Zulässige Belastung	min. Axialabstand von der Kante
											Zugfestigkeit	Scherung				
								Nm			kN	kN				
●	**KBS 6X35 M8/M10_PO**	6	45	35	26,5	80	13	≤10	0,03	8595568931122	0,6	2,4	35	≥25	0,4	100
														≥30	0,8	
														≥35	1,2	

Metall Spreiz Durchsteckanker



- Zur Vormontage in Beton, Porenbeton, Hochlochziegel, Naturstein mit dichten Gefüge, Kalksandsteine, Vollgips-Platten und Vollstein aus Leichtbeton.
- Die äußere Verzahnung verspreizt sich im Baustoff und sorgt so für eine hohe Tragfähigkeit.
- Kapazität: Das Gewinde muss bis zur vollen Länge des Dübels eingedreht werden.
- Die erforderliche Schraubenlänge ergibt sich aus: Dübellänge + Putz- und/oder Isolierstoffdicke + Anbauteildicke oder Installationsabstand + 1 x Schraubendurchmesser.
- Die rippenförmige Innenform eignet sich für Holz- und Spanplattenschrauben und ermöglicht eine sichere Schraubenführung.
- Bei der Verwendung in Systemen mit Funktionserhalt wird die Schraube SB 6.3X35 verwendet.

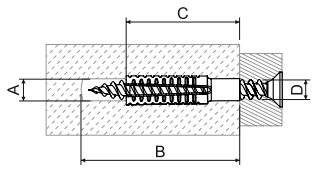

- A - Lochdurchmesser
- B - min. Bohrlochtiefe
- C - Dübellänge
- D - Schraubendurchmesser

	Artikelnummer	A	B	C	D	ǂ	EAN	empfohlene Lochdurchmesser			garantierte Belastung - Zuglast, Querlast, Schrägzug gilt für den angegebenen Gewindedurchmesser und Material		
								Beton C20/25	Porenbeton PB4	Hochlochziegel HLZ12	Schrauben-durchmesser	Porenbeton ≥PB2, PP2 (G2)	Porenbeton ≥PB4, PP4 (G4)
								mm	mm	mm	mm	kN	kN
●	**KHP 6X32_PO**	7-9	38	32	5-6	0,01	8595568931009	7	6	7	-	-	-
●	**KHP 8X38_PO**	10-12	46	38	6-8	0,01	8595568931016	10	10	10	8	0,2	0,3
●	**KHP 8X60_PO**	10-12	68	60	6-8	0,03	8595568931023	12	10	10	8	0,3	0,4
●	**KHP 10X60_PO**	12-14	68	60	8-10	0,03	8595568931030	14	12	12	10	0,4	0,6

ǂ Gewicht kg/Stk ● Standard PO Zinkchromat

Gleitmutter

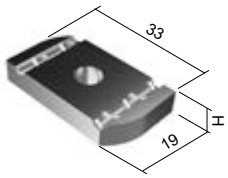

- Dient zur Befestigung des Auslegers am Hängestiel SPL, SPS oder am Montageprofil (MP 41X21, MP 41X41) oder der Profile mittels System VS (S. 18 - 19).



	Artikelnummer	ǂ	H	EAN
◷	**PM 41 M 6_ZNCR**	0,03	6	8595057631496
●	**PM 41 M 8_ZNCR**	0,03	6	8595057631502
●	**PM 41 M 10_ZNCR**	0,04	8	8595057628717
◷	**PM 41 M 12_ZNCR**	0,04	10	8595057633117
●	**PM 41 M 10_GMT**	0,04	8	8595568928757

Gleitmutter mit Feder

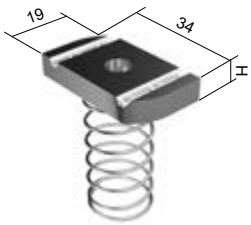

- Dient zur Befestigung des Auslegers am Hängestiel SPS oder am Montageprofil MP 41X41 oder der Profile mittels System VS (S. 18 - 19).
- Die Feder vereinfacht die Fixierung der Mutter während der Montage.
- Der Ausleger wird mit Schrauben von 20-30 mm Länge befestigt.





	Artikelnummer	ǂ	H	EAN
◷	**PMP 41 M 6_ZNCR**	0,03	6	8595057640719
●	**PMP 41 M 8_ZNCR**	0,03	6	8595057630475
●	**PMP 41 M 10_ZNCR**	0,04	8	8595057630468
◷	**PMP 41 M 12_ZNCR**	0,04	8	8595057640726

Kantenschutz



- Der Kantenschutz aus Kunststoff mit einer Stahlverstärkung dient zum Schutz der Kanten der Kabelrinnen.
- VPE = 10 m.
- Der Kantenschutz kann auf einer Blechstärke bis zu 2 mm montiert werden.

	Artikelnummer	ǂ	EAN
●	**NCH_XX**	0,06	8595057669932

Zinkfarbe / Spray



- Dient als Korrosionsschutz bei der Reparatur fehlerhafter und beschädigter Stellen auf der verzinkten Oberfläche.
- Die Farbe wird mit einem Pinsel aufgetragen (Tupfen).

	Artikelnummer	ǂ	EAN
●	**WEICON 375_XX** (Farbe)	0,50	8595057621183
●	**WEICON 750_XX** (Farbe)	1,10	8595057693609
●	**GZS_XX** (Spray)	0,45	8595057633148



5 KABELRINNE MARS, KABELLEITER UND GITTERRINNE - EDELSTAHL

ÜBERSICHT DER SYSTEMELEMENTE - KABELRINNE MARS

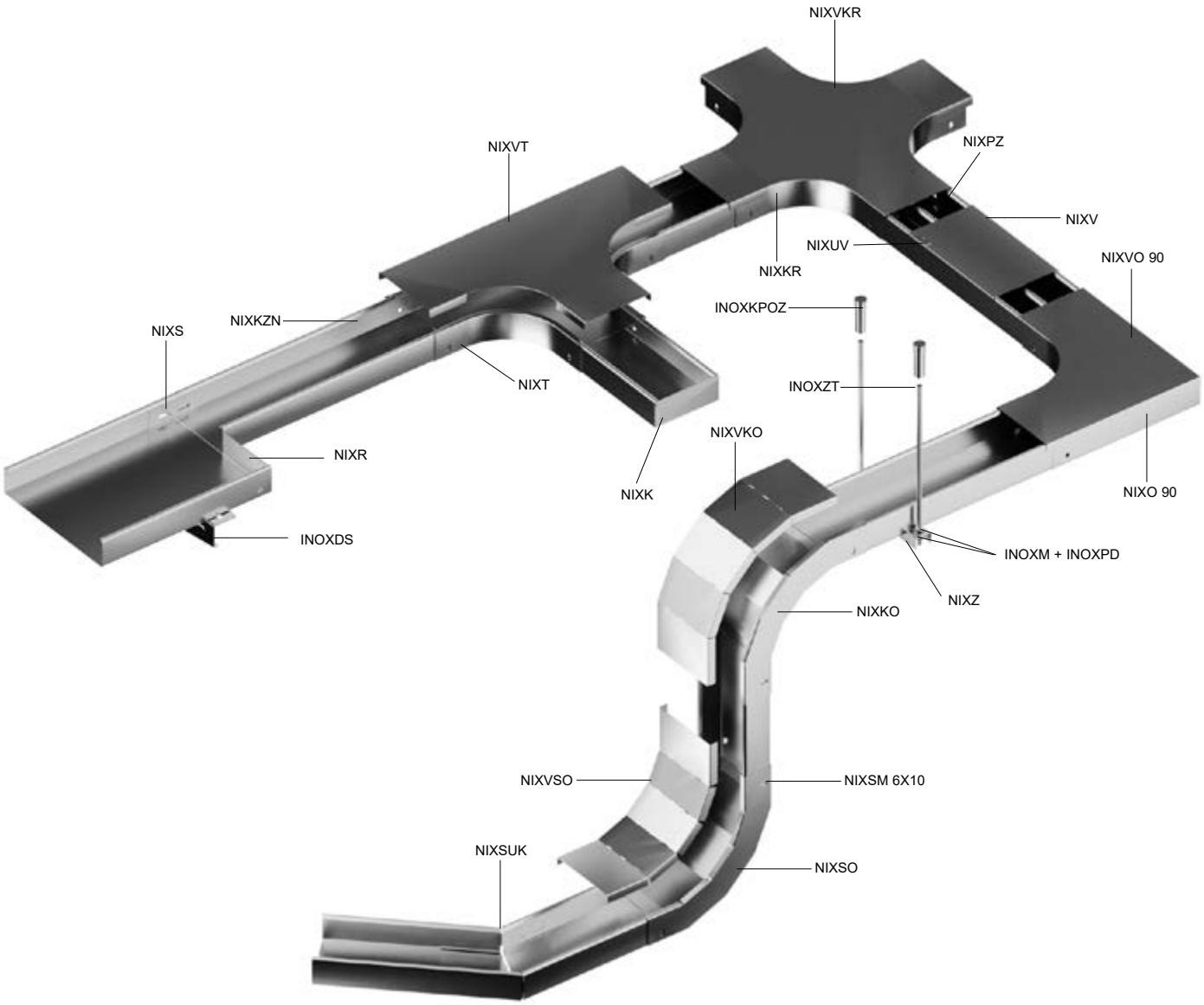

Bezeichnung	Beschreibung	S.
NIXS	Universalverbinder	3
NIXSM 6X10	Schraube + Mutter + Zahnscheiben	24
NIXSO	Steigstück 90°	8
NIXSUK	Winkelverbinder	11
NIXT	T- Stück	9
NIXUV	Klammer für Kabelrinne	5
NIXV	Deckel für Kabelrinne	5
NIXVKO	Deckel für Fallstück 90°	7
NIXVKR	Deckel für Kreuzung	10
NIXVO 90	Deckel für Bogen 90°	6
NIXVSO	Deckel für Steigstück 90°	8
NIXZ	Aufhängung	13

Bezeichnung	Beschreibung	S.
INOXKPOZ	Durchsteckanker	26
INOXM	Mutter	25
INOXPD	Unterlegscheibe	25
INOXZT	Gewindestange	24
INOXDS	Wandausleger	13
NIXK	Endstück	12
NIXKO	Fallstück 90°	7
NIXKR	Kreuzung	10
NIXKZN	Kabelrinnen	3
NIXO 90	Bogen 90°	6
NIXPZ	Trennsteg	12
NIXR	Reduzierstück	12

Standardmaterial: AISI 304
Auf Anfrage: AISI 316

Kabelrinne ungelocht

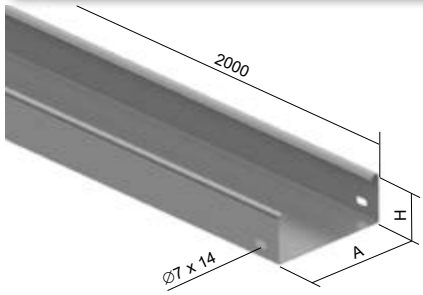

- Die Standardlänge der Kabelrinne beträgt 2 m.
- Die Verbindung der Rinnen erfolgt mit dem Verbindungsstück NIXS 50 / NIXS 100 (S. 3) und den Schrauben NIXSM 6X10 (S. 24).
- Für die Montage der Zubehörteile werden keine Verbindungsstücke benötigt. Sie werden lediglich in die Kabelrinne gesteckt und mit Schrauben NIXSM 6X10 Schrauben (S. 24) befestigt.
- Gelochte Kabelrinnen sind auf Anfrage erhältlich – wenden Sie sich für weitere Informationen an die Vertriebsmitarbeiter.

	Artikelnummer	A	H	↕	ǂ	⫰	EAN
●	**NIXKZN 50X62_IX**	62	50	0,8	1,13	4	8595057669451
●	**NIXKZN 50X125_IX**	125	50	0,8	1,53	4	8595057669468
●	**NIXKZN 50X250_IX**	250	50	0,8	2,33	4	8595057669482
●	**NIXKZN 100X125_IX**	125	100	0,8	2,17	8	8595057669475
●	**NIXKZN 100X250_IX**	250	100	0,8	2,97	8	8595057677463
◷	**NIXKZN 100X500_IX**	500	100	1,0	5,72	8	8595057677487

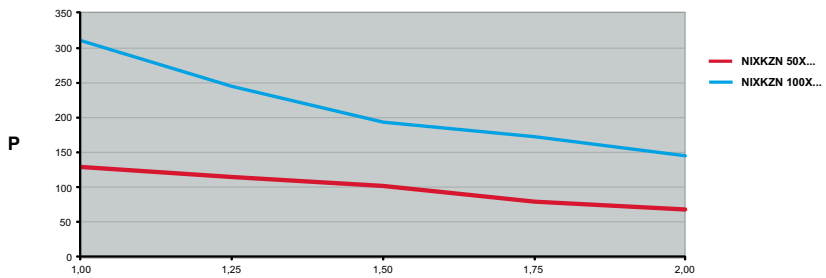

Die Grafik zeigt die maximal zulässige gleichmäßige Belastung der Rinne abhängig vom Abstand der Stützen. Bei den zulässigen Belastungen wurden mögliche zusätzliche äußere Einflüsse nicht berücksichtigt. Kabeltrassen sind nicht durch Personen zu belasten.

L = Abstand der Stützen (m)
P = Zulässige gleichmäßige Belastung (Gewicht kg/m)

Universalverbinder

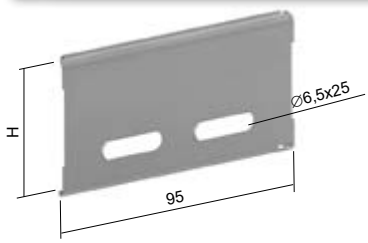

- Die Befestigung erfolgt mit den Schrauben NIXSM 6X10 (S. 24).

	Artikelnummer	H	↕	ǂ	⫰	EAN
●	**NIXS 50_IX**	47	0,8	0,03	2	8595057672109
●	**NIXS 100_IX**	97	0,8	0,06	4	8595057672062



Kabelrinne ungelocht

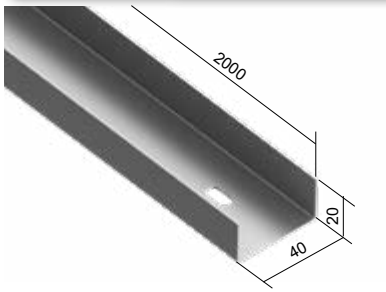

- Die Standardlänge der Kabelrinne beträgt 2 m.
- Die Verbindung der Rinnen erfolgt mit dem Verbindungsstück NIXS 40 (S. 4) und zwei Schrauben NIXSMP 5X10 (S. 24).
- Für die Verbindung befindet sich im Boden eine Öffnung Ø 6x12 mm.

	Artikelnummer	↕	↨	⊥T	EAN
●	**NIXKZN 20X40_IX**	0,8	0,40	2	8595057669444

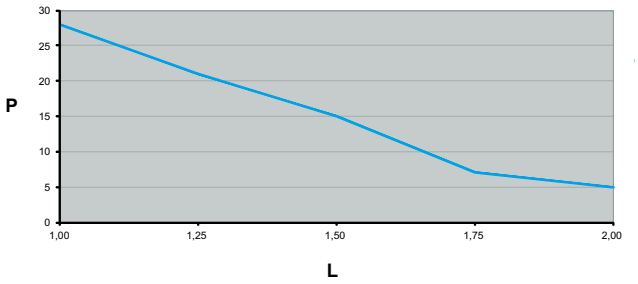

Die Grafik zeigt die maximal zulässige gleichmäßige Belastung der Rinne abhängig vom Abstand der Stützen.

L = Abstand der Stützen (m)
P = Zulässige gleichmäßige Belastung (Gewicht kg/m)

Universalverbinder

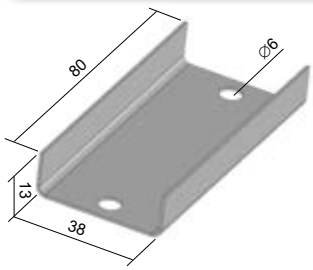

- Die Befestigung erfolgt mit den Schrauben NIXSMP 5X10 (S. 24).
- Zur Sicherung einer leitfähigen Verbindung, nach der Norm ČSN 33 2000-4-41, ist unter dem Schraubenkopf die Zahnscheibe (Bestandteil von NIXSMP 5X10) zu verwenden.



	Artikelnummer	↕	↨	⊥T	EAN
●	**NIXS 40_IX**	0,8	0,03	2	8595057672093

Deckel für Kabelrinne

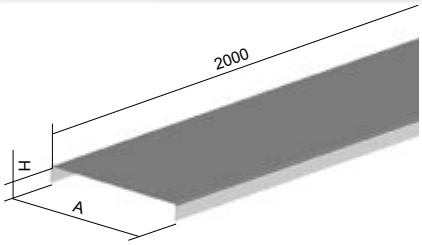

- Die Standardlänge der Kabelrinne beträgt 2 m.
- Die Befestigung des Deckels auf der Rinne erfolgt mit Klammern NIXUV (S. 5).
- Der Deckel NIXV 40 wird durch Biegen der Seiten auf der Rinne fixiert. Mit Hilfe von Kabelbindern lässt sich ein festerer Sitz des Deckels erreichen (S. 26).

	Artikelnummer	A	H	↕	ǂ	EAN
●	**NIXV 40_IX**	40	10	0,6	0,29	8595057673724
●	**NIXV 62_IX**	62	14	0,6	0,43	8595057673755
●	**NIXV 125_IX**	125	14	0,6	0,73	8595057673694
●	**NIXV 250_IX**	250	14	0,6	1,33	8595057673717
◷	**NIXV 500_IX**	500	14	0,8	3,37	8595057673748

Klammer für Kabelrinne

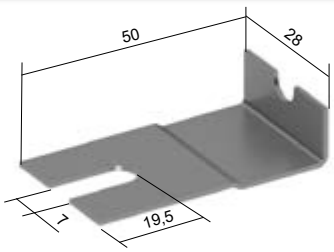

- Dient der Befestigung der Deckel auf den Kabelrinnen oder Formteilen mittels Schrauben NIXSM 6X10.
- Es werden an jeder Verbindungstelle (der Kabelrinnen miteinander oder der Kabelrinnen mit Formteilen) zwei Klammern montiert.



	Artikelnummer	ǂ	EAN
●	**NIXUV_IX**	0,01	8595057673663

Bogen 90°

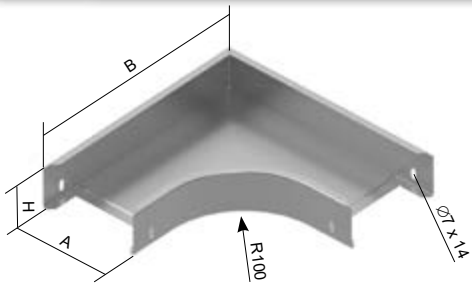



- Dient zum Erstellen einer horizontalen Biegung der Trasse um 90°.
- Die Verbindung erfolgt durch direktes Aufstecken der Kabelrinnen in das Formstück und Befestigung mit den Schrauben NIXSM 6X10 (S. 24).
- Bei NIXO 90X100X500 wird der äußere rechte Winkel der Seitenteile durch eine Schräge ersetzt.

	Artikelnummer	A	H	B	↕	ǂ	⊥T	EAN
●	**NIXO 90X50X62_IX**	62	50	225	0,8	0,45	4	8595057671546
●	**NIXO 90X50X125_IX**	125	50	288	0,8	0,68	4	8595057671515
●	**NIXO 90X50X250_IX**	250	50	413	0,8	1,30	4	8595057671522
●	**NIXO 90X100X125_IX**	125	100	288	0,8	0,10	8	8595057671478
●	**NIXO 90X100X250_IX**	250	100	413	0,8	1,63	8	8595057671485
◷	**NIXO 90X100X500_IX**	500	100	663	0,8	3,07	8	8595057671492

Deckel für Bogen 90°

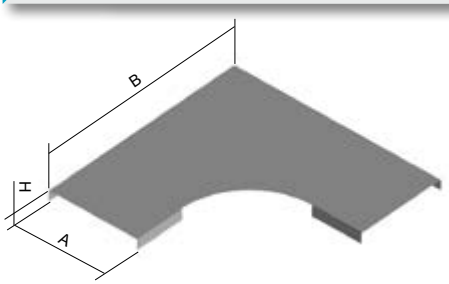

- Zur Befestigung des Deckels werden Klammern NIXUV (S. 5) benötigt.

	Artikelnummer	A	H	B	↕	ǂ	EAN
●	**NIXVO 90X62_IX**	62	15	238	0,6	0,18	8595057674608
●	**NIXVO 90X125_IX**	125	15	301	0,6	0,35	8595057674554
●	**NIXVO 90X250_IX**	250	15	426	0,6	0,80	8595057674578
◷	**NIXVO 90X500_IX**	500	15	676	0,6	2,16	8595057674592

Fallstück 90°

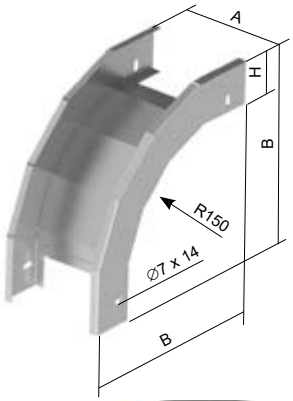



► Die Verbindung erfolgt durch direktes Aufstecken der Kabelrinnen in das Formstück und Befestigung mit den Schrauben NIXSM 6X10 (S. 24).

	Artikelnummer	A	H	B	↕	ǂ	⊥⊤	EAN
●	**NIXKO 90X50X62_IX**	62	50	240	0,8	0,40	4	8595057670266
●	**NIXKO 90X50X125_IX**	125	50	240	0,8	0,50	4	8595057670235
●	**NIXKO 90X50X250_IX**	250	50	240	0,8	0,70	4	8595057670242
●	**NIXKO 90X100X125_IX**	125	100	290	0,8	0,78	8	8595057670198
●	**NIXKO 90X100X250_IX**	250	100	290	0,8	0,98	8	8595057670204
◷	**NIXKO 90X100X500_IX**	500	100	290	0,8	1,37	8	8595057670211

Deckel für Fallstück 90°

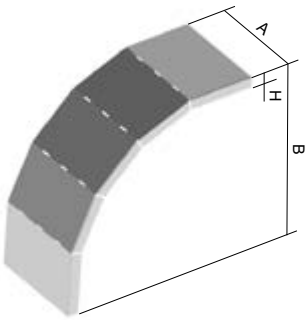



► Zur Befestigung des Deckels werden Klammern NIXUV (S. 5) benötigt.

► Die Deckel werden als flaches Blech geliefert. Die Vorstanzungen ermöglichen das Biegen bei der Montage.

	Artikelnummer	A	H	B	↕	ǂ	EAN
●	**NIXVKO 90X50X62_IX**	62	15	276	0,6	0,19	8595057673854
●	**NIXVKO 90X50X125_IX**	125	15	276	0,6	0,31	8595057673823
●	**NIXVKO 90X50X250_IX**	250	15	276	0,6	0,56	8595057673830
●	**NIXVKO 90X100X125_IX**	125	15	326	0,6	0,37	8595057673786
●	**NIXVKO 90X100X250_IX**	250	15	326	0,6	0,67	8595057673793
◷	**NIXVKO 90X100X500_IX**	500	15	326	0,6	1,27	8595057673809

Steigstück 90°

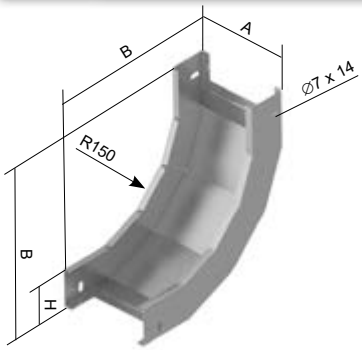



► Die Verbindung erfolgt durch direktes Aufstecken der Kabelrinnen in das Formstück und Befestigung mit den Schrauben NIXSM 6X10 (S. 24).

	Artikelnummer	A	H	B	↕	ǂ	⊥T	EAN
●	**NIXSO 90X50X62_IX**	62	50	240	0,8	0,44	4	8595057672284
●	**NIXSO 90X50X125_IX**	125	50	240	0,8	0,57	4	8595057672253
●	**NIXSO 90X50X250_IX**	250	50	240	0,8	0,82	4	8595057672260
●	**NIXSO 90X100X125_IX**	125	100	290	0,8	0,92	8	8595057672215
●	**NIXSO 90X100X250_IX**	250	100	290	0,8	1,24	8	8595057672222
◷	**NIXSO 90X100X500_IX**	500	100	290	0,8	1,88	8	8595057672239

Deckel für Steigstück 90°

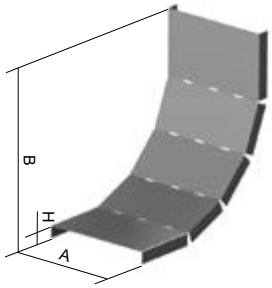

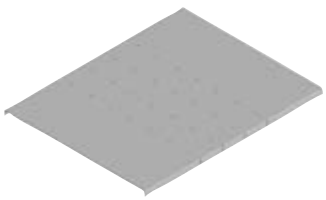

► Zur Befestigung des Deckels werden Klammern NIXUV (S. 5) benötigt.

► Die Deckel werden als flaches Blech geliefert. Die Vorstanzungen ermöglichen das Biegen bei der Montage.

	Artikelnummer	A	H	B	↕	ǂ	EAN
●	**NIXVSO 90X62_IX**	62	15	221	0,6	0,15	8595568904713
●	**NIXVSO 90X125_IX**	125	15	221	0,6	0,25	8595568904720
●	**NIXVSO 90X250_IX**	250	15	221	0,6	0,45	8595568904737
◷	**NIXVSO 90X500_IX**	500	15	221	0,6	0,86	8595568904744

T- Stück

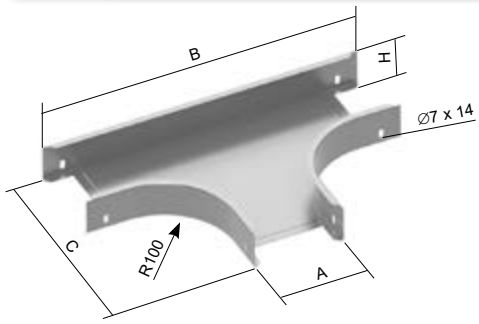

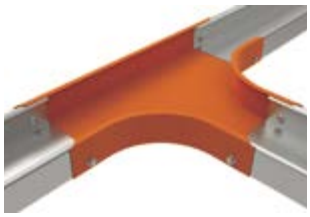

► Die Verbindung erfolgt durch direktes Aufstecken der Kabelrinnen in das Formstück und Befestigung mit den Schrauben NIXSM 6X10 (S. 24).

	Artikelnummer	A	H	B	C	↕	ǂ	⊥T	EAN
●	**NIXT 50X62_IX**	62	50	385	225	0,8	0,61	6	8595057672888
●	**NIXT 50X125_IX**	125	50	448	288	0,8	0,87	6	8595057672826
●	**NIXT 50X250_IX**	250	50	573	413	0,8	1,52	6	8595057672857
●	**NIXT 100X125_IX**	125	100	448	288	0,8	1,19	12	8595057672765
●	**NIXT 100X250_IX**	250	100	573	413	0,8	1,88	12	8595057672772
◷	**NIXT 100X500_IX**	500	100	823	663	0,8	3,87	12	8595057672796

Deckel für T- Stück

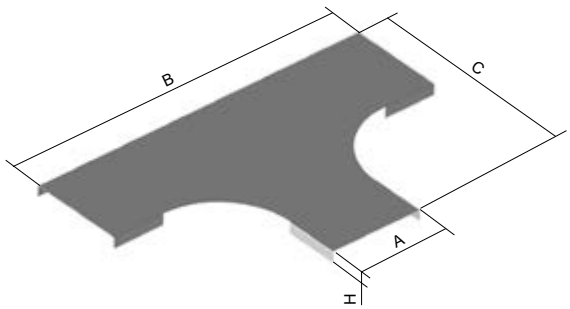

► Zur Befestigung des Deckels werden Klammern NIXUV (S. 5) benötigt.

	Artikelnummer	A	H	B	C	↕	ǂ	EAN
●	**NIXVT 62_IX**	62	15	409	238	0,6	0,25	8595057675018
●	**NIXVT 125_IX**	125	15	472	300	0,6	0,47	8595057674936
●	**NIXVT 250_IX**	250	15	597	426	0,6	1,01	8595057674967
◷	**NIXVT 500_IX**	500	15	848	676	0,6	2,56	8595057674998

Kreuzung

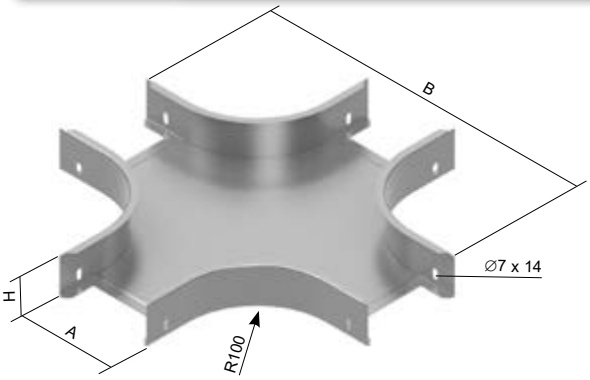



► Die Verbindung erfolgt durch direktes Aufstecken der Kabelrinnen in das Formstück und Befestigung mit den Schrauben NIXSM 6X10 (S. 24).

	Artikelnummer	A	H	B	↕	⇕	⊥T	EAN
◷	**NIXKR 50X62_IX**	62	50	385	0,8	0,77	8	8595057670532
◷	**NIXKR 50X125_IX**	125	50	448	0,8	1,04	8	8595057670488
◷	**NIXKR 50X250_IX**	250	50	573	0,8	1,74	8	8595057670501
◷	**NIXKR 100X125_IX**	125	100	448	0,8	1,39	16	8595057670426
◷	**NIXKR 100X250_IX**	250	100	573	0,8	2,10	16	8595057670433
◷	**NIXKR 100X500_IX**	500	100	823	0,8	4,09	16	8595057670457

Deckel für Kreuzung

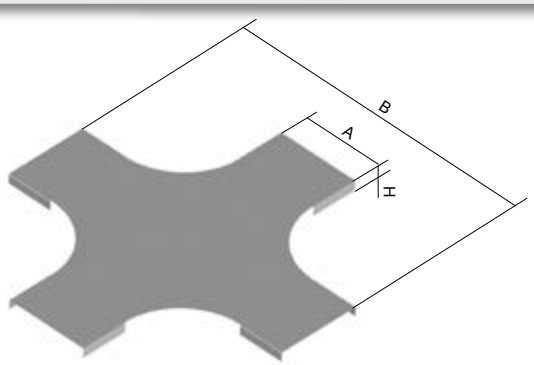

► Zur Befestigung des Deckels werden Klammern NIXUV (S. 5) benötigt.

	Artikelnummer	A	H	B	↕	⇕	EAN
◷	**NIXVKR 62_IX**	62	15	409	0,6	0,31	8595057674097
◷	**NIXVKR 125_IX**	125	15	472	0,6	0,58	8595057674011
◷	**NIXVKR 250_IX**	250	15	597	0,6	1,22	8595057674042
◷	**NIXVKR 500_IX**	500	15	848	0,6	2,95	8595057674073

Gelenkverbinder



- Die Befestigung des Gelenkverbinders an der Kabelrinne erfolgt mittels Schrauben NIXSM 6X10 (S. 24).
- Gelenkverbinder werden einzeln geliefert. Zur Trassenbiegung (Verbindung von 2 Kabelrinnen) sind 2 Gelenkverbinder erforderlich.



	Artikelnummer	H	↕	ǂ	⊥T	EAN
●	**INOXSK 50_IX**	43	1,0	0,09	2	8595568930552
●	**INOXSK 100_IX**	93	1,0	0,21	4	8595568930569

Winkelverbinder

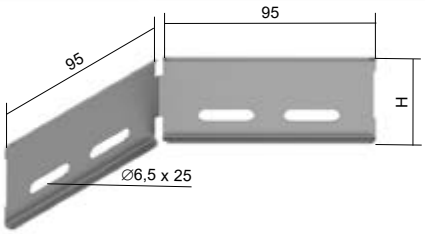

- Die Befestigung erfolgt mit den Schrauben NIXSM 6X10 (S. 24).
- Der Verbindungswinkel wird vor allem an Stellen mit leichter Abknickung der Linie, Steigung des Bogens bei großem Durchmesser oder zur Umgehung von Säulen und Pfeilern verwendet.
- Es ermöglicht eine einfache Trassenbiegung in beliebigem Winkel.



	Artikelnummer	H	↕	ǂ	EAN
●	**NIXSUK 50_IX**	46	0,8	0,05	8595057672666
●	**NIXSUK 100_IX**	96	0,8	0,12	8595057672642

Reduzierstück

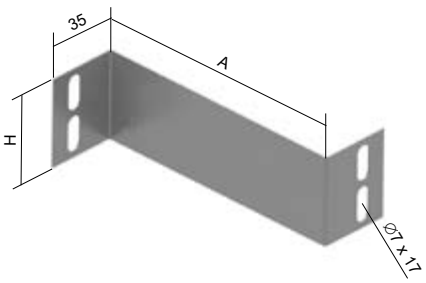



- Die Befestigung erfolgt mit den Schrauben NIXSM 6X10 (S. 24).
- Das Reduzierstück dient der Verbindung verschieden breiter Rinnen (mit gleichhohen Kanten).

	Artikelnummer	A	H	↕	‡	⊥T	EAN
●	**NIXR 50X62_IX**	65	43	0,6	0,02	2	8595057672031
●	**NIXR 50X125_IX**	127	43	0,6	0,04	2	8595057672017
●	**NIXR 100X125_IX**	127	93	0,6	0,08	4	8595057671997
◷	**NIXR 100X250_IX**	250	93	0,6	0,18	4	8595057672000

Endstück

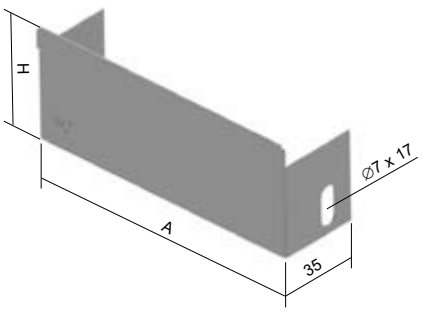

- Die Befestigung erfolgt mit den Schrauben NIXSM 6X10 (S. 24).
- Das Endstück dient zur Verblendung einer Linie.



	Artikelnummer	A	H	↕	‡	⊥T	EAN
●	**NIXK 50X62_IX**	60	50	0,6	0,03	2	8595057670020
●	**NIXK 50X125_IX**	123	50	0,6	0,04	2	8595057669994
●	**NIXK 50X250_IX**	248	50	0,6	0,07	4	8595057670006
●	**NIXK 100X125_IX**	125	100	0,6	0,08	2	8595057669956
●	**NIXK 100X250_IX**	250	100	0,6	0,14	4	8595057669963
◷	**NIXK 100X500_IX**	500	100	0,6	0,34	4	8595057669970

Trennsteg

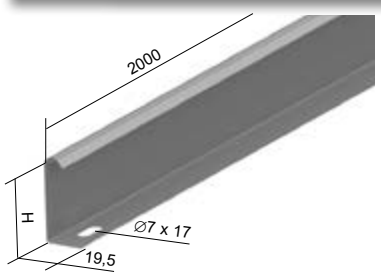

- Die Standardlänge des Trennstegs beträgt 2 m.
- Die Befestigung des Trennstegs erfolgt mit den Schrauben NIXSM 6X10 (S. 24).



	Artikelnummer	H	↕	‡	EAN
●	**NIXPZ 50_IX**	44	0,6	0,35	8595057671973
●	**NIXPZ 100_IX**	94	0,6	0,60	8595057671959

Ausleger - mittel

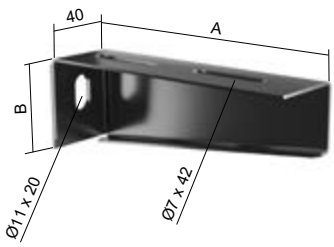

- Geeignet für Montage an der Wand oder am Hängestiel.
- Die Befestigung an der Wand erfolgt mit 2 Durchsteckankern Ø 8 mm.
- Die Befestigung am Hängestiell INOXSPSerfolgt mit den Schrauben INOXS und Gleitmuttern INOXPM.
- Die Befestigung der Kabelrinne am Ausleger erfolgt mit den Schrauben NIXSM 6X10 (S. 24).





	Artikelnummer	A	B	↓	↕	EAN
●	**INOXDS 62_IX**	82	44	150	0,08	8595568940704
●	**INOXDS 125_IX**	145	49	150	0,15	8595568940728
●	**INOXDS 250_IX**	270	64	130	0,33	8595568940759
●	**INOXDS 500_IX**	520	94	130	0,75	8595568940780

Aufhängung

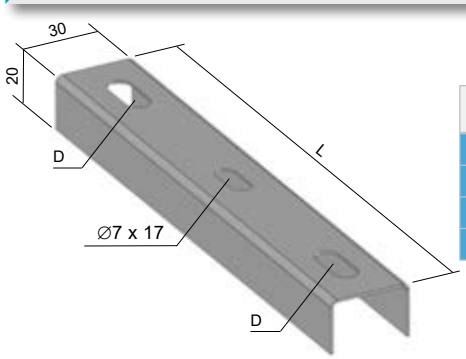

- In der Kombination mit Gewindestangen dient sie zur Aufhängung einer Rinne.

	Artikelnummer	L	D	↕	↕	EAN
●	**NIXZ 62_IX**	107	Ø9 x 18	1,0	0,05	8595057675346
●	**NIXZ 125_IX**	170	Ø9 x 18	1,0	0,09	8595057675315
●	**NIXZ 250_IX**	295	Ø9 x 18	1,0	0,15	8595057675322
◷	**NIXZ 500_IX**	545	Ø11 x 20	1,0	0,28	8595057675339

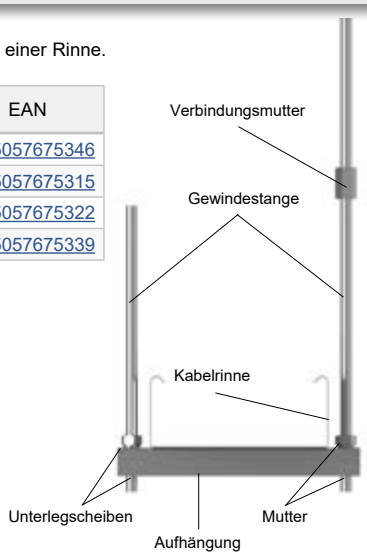

Gitterrinne mit integrierter Verbindung

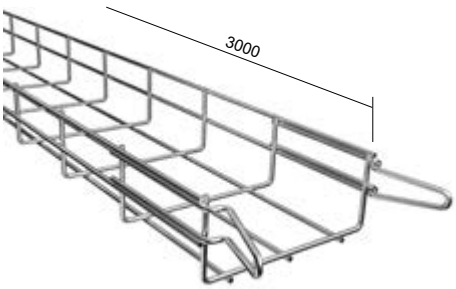

- Um eine feste Verbindung zu gewährleisten, besitzt jede Gitterrinne eine integrierte Verbindung.
- Diese Verbindung erfüllt die Anforderungen an leitende Verbindung, gemäß EN 61537.
- Verbindung, siehe Bild.
- Die Gitterrinnen sind für einen maximalen Stützabstand von 2 Metern ausgelgt. Die Verbindungsstelle zweier Gitterrinnen liegt idealerweise im Bereich von 1/5 bis ½ des Stützenabstands, nicht aber direkt über einer Stütze.
- Die zulässigen sicheren Belastungswerte sind in der Tabelle angegeben. Bei den zulässigen Belastungen wurden mögliche zusätzliche Einflüsse nicht berücksichtigt. Kabeltrassen sind nicht durch Personen zu belasten.

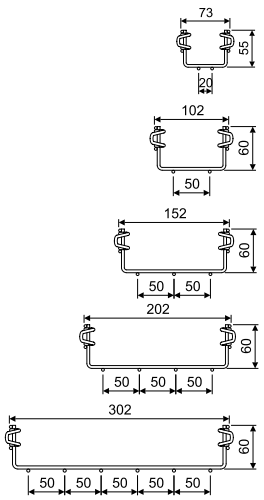

	Artikelnummer	∅	☒	‡	Zulässige Belastung bei Stützabstand (N/m)			EAN
					1 m	1,5 m	2 m	
◷	**INOXDZI 60X60_VIX**	4,0	29,40	0,77	441	290	204	8595568940278
◷	**INOXDZI 60X100_VIX**	4,0	48,16	0,81	407	323	234	8595568940230
◷	**INOXDZI 60X150_VIX**	4,0	73,16	0,96	446	345	248	8595568940247
◷	**INOXDZI 60X200_VIX**	4,0	104,16	1,11	487	368	264	8595568940254
◷	**INOXDZI 60X300_VIX**	4,4	158,13	1,71	567	413	295	8595568940261

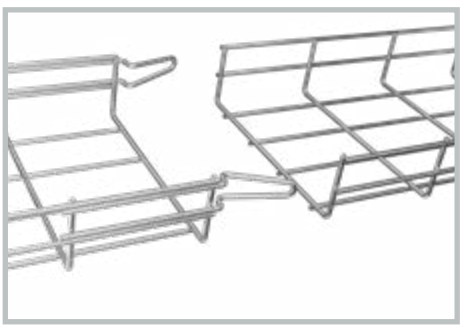

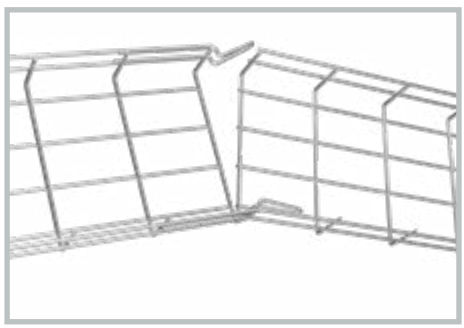

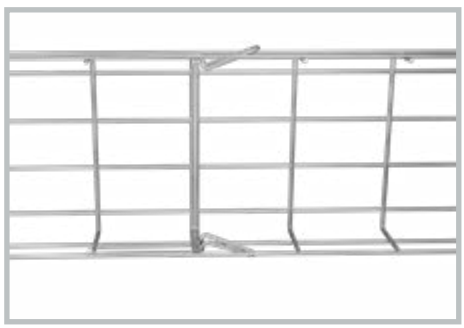

∅ Drahtdurchmesser (mm) ‡ Gewicht kg/m ● Standard VIX Edelstahl
☒ nutzbare Querschnittsfläche (cm²) ◷ auf Anfrage

Befestigungsschraube



► Die spezielle Konstruktion des Schraubenkopfes ist für die Befestigung von Gitterrinnen geeignet, z. B. für die Befestigung der Gitterrinne am Ausleger.



	Artikelnummer	‡	EAN
●	**INOXDZSU_VIX**	0,02	8595568940308

Universalverbinder



► Der Verbinder ist für die Verbindung von Gitterrinnen geeignet.

► Die spezielle Konstruktion des Schraubenkopfs ermöglicht eine schnelle und zuverlässige Verbindung der Rinnen bei jeder Höhe der Seitenteile.



	Artikelnummer	‡	EAN
●	**INOXDZS_VIX**	0,03	8595568940292

Montageplatte

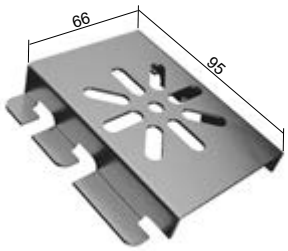

► Die Montageplatte dient dem Anbau von Elektroinstallationsdosen.

	Artikelnummer	‡	EAN
●	**INOXDZMD_VIX**	0,11	8595568940285



Ausleger - mittel

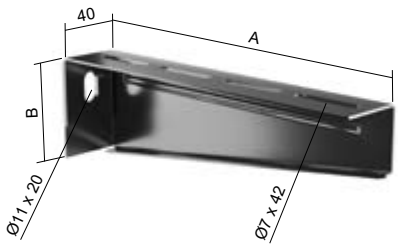

► Geeignet für Montage an der Wand oder am Hängestiel.
► Die Befestigung an der Wand erfolgt mit 2 Durchsteckankern Ø 8 mm.
► Die Befestigung am Hängestiell INOXSPSerfolgt mit den Schrauben INOXS und Gleitmuttern INOXPM.
► Die Befestigung der Kabelrinne am Ausleger erfolgt mit den Schrauben INOXDZSU.
► Für die Befestigung der INOXDZI 60X60 Rinne an der Wand wird die Verwendung des Aufhängers INOXDZZ empfohlen.

	Artikelnummer	A	B	↓	‡	EAN
●	**INOXDS 100_IX**	120	48	150	0,13	8595568940711
●	**INOXDS 150_IX**	170	60	150	0,22	8595568940735
●	**INOXDS 200_IX**	220	64	150	0,27	8595568934185
●	**INOXDS 300_IX**	320	74	130	0,41	8595568934192



Abhängebügel

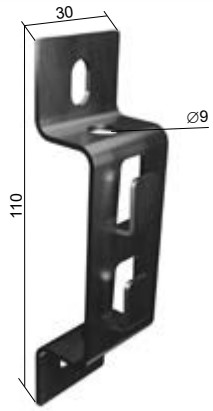

- Die Konsole kann direkt an der Decke oder der Wand mit Hilfe des Ankers Ø8 mm befestigt werden. Durch die Verwendung der Gewindestange INOXZT 8 kann die Montage an der Decke verstärkt werden.
- Die Abhängung von der Decke mit Hilfe von 2 Gewindestangen wird bei Gitterrinnen mit einer Seitenhöhe von 60 mm und einer Breite von 200 mm angewandt.
- Wandmontage ist nur bei den Rinnen 60X60 und 60X100 möglich.

	Artikelnummer	‡	EAN
●	**INOXDZZ_VIX**	0,04	8595568940315





Gewindestabbefestigung

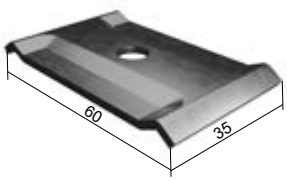

- Die Gewindestabbefestigung ist zur Aufhängung der Gitterrinne an der Decke geeignet.
- Für einen Aufhängepunkt werden zwei Befestigungen, zwei Muttern M 8 und eine Gewindestange Ø 8 mm benötigt.
- Die Breite der Gitterrinnen sollte max. 300 mm betragen.
- Die Gewindestabbefestigung ist nicht für Aufhängung der Gitterrinnen 60x60,, 60x150 geeignet
- Der Aufhänger ist auch für die Verbindung der Drähte bei Bögen und Trassenkreuzungen geeignet.

	Artikelnummer	‡	EAN
●	**INOXDZCZ_VIX**	0,03	8595568940223



60 - Kabelleiter Edelstahl

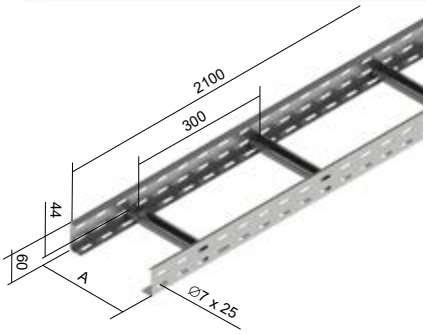

- Die Kabelleiterlänge ist 2,1 m.
- Verbunden werden die Leiter mittels Verbinder INOXS 60 (S. 18) und min. 4 Schrauben NIXSM 6X10 (S. 24).
- Die gelochten Seitenteile bilden ein L-Profil mit einer gebogenen Kante. Die gelochten Sprossen haben ein C-Profil und werden mit der offenen Seite nach oben befestigt. Der Sprossenabstand beträgt 300 mm.

	Artikelnummer	A	↕	ǂ	↺	EAN
◷	**INOXKL 60X200_IX**	200	1,2	2,1	168	8595057641907
◷	**INOXKL 60X300_IX**	300	1,2	2,3	109,2	8595057641914
◷	**INOXKL 60X400_IX**	400	1,2	2,5	75,6	8595057641921

110 - Kabelleiter Edelstahl

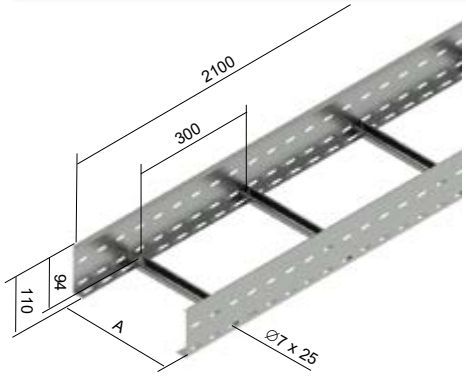

- Die Kabelleiterlänge ist 2,1 m.
- Verbunden werden die Leiter mittels Verbinder INOXS 110 (S. 18) und min. 8 Schrauben NIXSM 6X10 (S. 24).
- Die gelochten Seitenteile bilden ein L-Profil mit einer gebogenen Kante. Die gelochten Sprossen haben ein C-Profil und werden mit der offenen Seite nach oben befestigt. Der Sprossenabstand beträgt 300 mm.

	Artikelnummer	A	↕	ǂ	↺	EAN
◷	**INOXKL 110X200_IX**	200	1,2	3,1	84	8595568934116
◷	**INOXKL 110X300_IX**	300	1,2	3,3	58,8	8595568934123
◷	**INOXKL 110X400_IX**	400	1,2	3,5	42	8595568934130

Edelstahl Universalverbinder

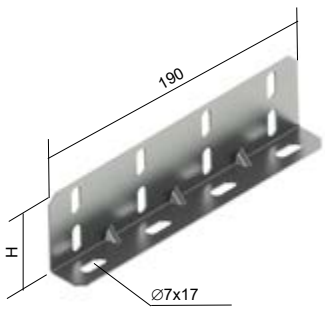

- Dient zur Verbindung von Kabelleitern aus Edelstahl.
- Die Befestigung erfolgt mit den Schrauben NIXSM 6X10 (S. 24).

	Artikelnummer	H	↕	ǂ	↓ī	EAN
◷	**INOXS 60_IX**	50	1,2	0,12	4	8595568934215
◷	**INOXS 110_IX**	98	1,2	0,21	8	8595568934147



↕ Blechstärke (mm) ↺ Verpackung (m) ◷ auf Anfrage IX Edelstahl
ǂ Gewicht kg/m ↓ī Zahl der Schrauben für Verbindung

Deckel für Kabelleiter

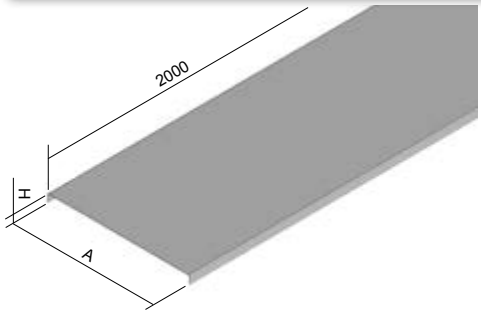

- Die Standardlänge des Deckels beträgt 2 m.
- Die Befestigung des Deckels auf der Kabelleiter erfolgt mittels Klammern INOXUV (2 Stk. pro Meter) und Schrauben NIXSM 6X10 (S. 24).

	Artikelnummer	A	H	↕	ǂ	EAN
◷	**INOXV 200_IX**	200	14	0,8	1,46	8595057632271
◷	**INOXV 300_IX**	300	14	0,8	2,1	8595057641853
◷	**INOXV 400_IX**	400	14	0,8	2,74	8595057641860

Edelstahl Klammer



- Dient der Befestigung des Deckels an der Kabelleiter mittels Schrauben NIXSM 6X10.
- Die Deckel können direkt am Stoß der Kabelleiter oder in der Lochung der Seitenwände befestigt werden.

	Artikelnummer	↕	ǂ	EAN
◷	**INOXUV_IX**	1	0,01	8595568934239



Bogen horizontal

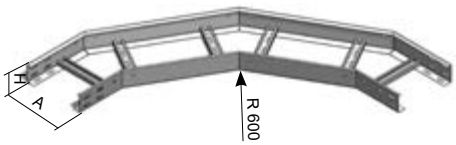

► Der Bogen wird mittels Universalverbinder INOXS (S. 18) und NIXSM 6X10 Schrauben (S. 24) an der Kabelleiter befestigt.

	Artikelnummer	A	H	↕	⇩	EAN
◷	**INOXKLOBH 60X200_IX**	200	60	1,2	16	8595568934345
◷	**INOXKLOBH 60X300_IX**	300	60	1,2	16	8595568934352
◷	**INOXKLOBH 60X400_IX**	400	60	1,2	16	8595568934369
◷	**INOXKLOBH 110X200_IX**	200	110	1,2	32	8595568934376
◷	**INOXKLOBH 110X300_IX**	300	110	1,2	32	8595568934383
◷	**INOXKLOBH 110X400_IX**	400	110	1,2	32	8595568934390

T- Stück

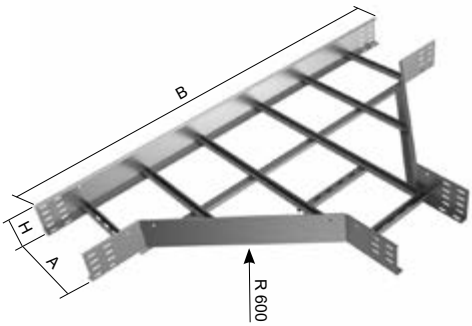

► Das T-Stück wird mittels Universalverbinder INOXS (S. 18) und NIXSM 6X10 Schrauben (S. 24) an der Kabelleiter befestigt.

	Artikelnummer	A	H	B	↕	⇩	EAN
◷	**INOXKLT 60X200_IX**	200	60	1400	1,2	24	8595568934406
◷	**INOXKLT 60X300_IX**	300	60	1500	1,2	24	8595568934413
◷	**INOXKLT 60X400_IX**	400	60	1600	1,2	24	8595568934420
◷	**INOXKLT 110X200_IX**	200	110	1400	1,2	48	8595568934437
◷	**INOXKLT 110X300_IX**	300	110	1500	1,2	48	8595568934444
◷	**INOXKLT 110X400_IX**	400	110	1600	1,2	48	8595568934451

Kreuzung

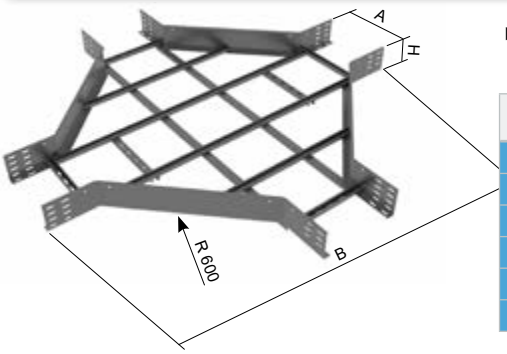

► Die Kreuzung wird mittels Universalverbinder INOXS (S. 18) und NIXSM 6X10 Schrauben (S. 24) an der Kabelleiter befestigt.

	Artikelnummer	A	H	B	↕	⇩	EAN
◷	**INOXKLKR 60X200_IX**	200	60	1400	1,2	32	8595568934468
◷	**INOXKLKR 60X300_IX**	300	60	1500	1,2	32	8595568934475
◷	**INOXKLKR 60X400_IX**	400	60	1600	1,2	32	8595568934482
◷	**INOXKLKR 110X200_IX**	200	110	1400	1,2	64	8595568934499
◷	**INOXKLKR 110X300_IX**	300	110	1500	1,2	64	8595568934505
◷	**INOXKLKR 110X400_IX**	400	110	1600	1,2	64	8595568934512

Gelenkverbinder





- Die Befestigung des Gelenkverbinders an der Kabelrinne erfolgt mittels Schrauben NIXSM 6X10 (S. 24).
- Die Gelenkverbindung wird einzeln geliefert.
- Zur Bildung einer Trassenbiegung sind 2 Gelenkverbinder erforderlich.

	Artikelnummer	H	↕	ǂ	⫰	EAN
◷	**INOXSK 60_IX**	53	1,2	0,15	4	8595057631199
◷	**INOXSK 110_IX**	103	1,2	0,36	8	8595568934178

Horizontaler Seitenverbinder

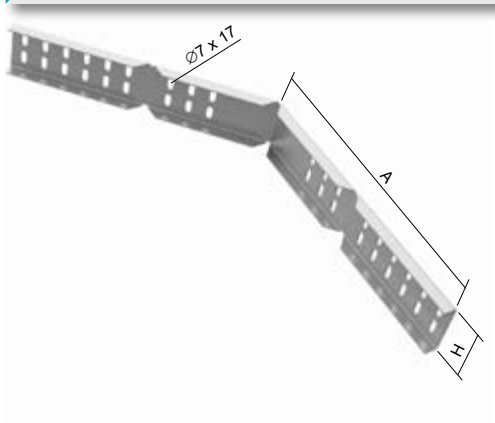





- Geeignet für Trassenabzweigung, Trassenbiegung in verschiedenen Winkeln oder Biegeradien und als Ersatz für andere Formteile. Es stellt eine wirtschaftliche Alternative zu horizontalen Trassenbiegungen dar.
- Bei der Ableitung von der Trasse wird das Seitenteil der Kabelleiter ca. 15 mm über dem Boden – in der Achse der unteren Lochungsreihe - abgeschnitten. Die Kante muss danach mit dem Kantenschutz NCH (S. 27) versehen werden.
- Die Befestigung erfolgt mit den Schrauben NIXSM 6X10 (S. 24).

	Artikelnummer	H	A	↕	ǂ	EAN
◷	**INOXBSKH 60 K_IX**	63	140	1,5	0,27	8595568905840
◷	**INOXBSKH 110 K_IX**	113	140	1,5	0,42	8595568934161
◷	**INOXBSKH 60 D_IX**	63	315	1,5	0,62	8595568905857
◷	**INOXBSKH 110 D_IX**	113	315	1,5	0,98	8595568934154

Ausleger - mittel

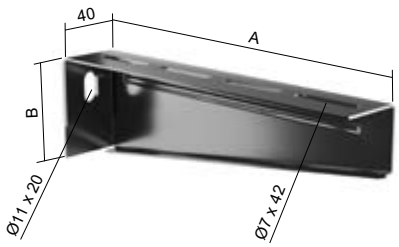

- Geeignet für Montage an der Wand oder am Hängestiel.
- Die Befestigung an der Wand erfolgt mit 2 Durchsteckankern Ø 8 mm.
- Die Befestigung am Hängestiel INOXSPS erfolgt mit den Schrauben INOXS und Gleitmuttern INOXPM.
- Die Befestigung der Kabelrinne am Ausleger erfolgt mit den Schrauben NIXSM 6X10 (S. 24).



	Artikelnummer	A	B	⭳	⭱	EAN
●	**INOXDS 200_IX**	220	64	150	0,27	8595568934185
●	**INOXDS 300_IX**	320	74	130	0,41	8595568934192
●	**INOXDS 400_IX**	420	84	130	0,57	8595568934208



Trageprofil

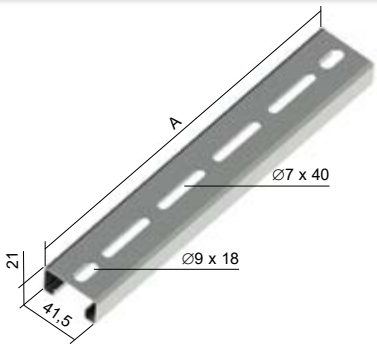

- Das Trageprofil wird mit zwei Gewindestangen INOXZT 8 + Mutter INOXM 8 + Unterlegscheibe INOXPD 8 befestigt.
- **Die Größe des Trageprofils ergibt sich aus der Breite der Kabelleiter plus 50 mm.** So ist zum Beispiel für eine Kabelleiter mit einer Breite von 200 mm das Profil INOXNP 250 zu bestellen.
- Die Kabelleiter wird mit den Schrauben NIXSM 6X10 (S. 24) am Hängestiel befestigt.



	Artikelnummer	A	↕	⭳	⭱	pro KL	EAN
◷	**INOXNP 250_IX**	250	1,2	100	0,24	INOXKL …X200	8595568906281
◷	**INOXNP 350_IX**	350	1,2	100	0,33	INOXKL …X300	8595568906298
◷	**INOXNP 450_IX**	450	1,2	100	0,42	INOXKL …X400	8595568906304

Wandanschlusswinkel

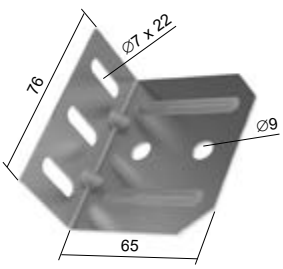

- Die Befestigung der Kabelleiter am Winkel erfolgt mit den Schrauben NIXSM 6X10 (S. 24).
- Dient der Montage der Kabelleiter an der Wand mit Ankern (Ø 8 mm).



	Artikelnummer	↕	⭱	EAN
◷	**INOXKLSU_IX**	1,5	0,07	8595568936516

↕ Blechstärke (mm) ⭳ maximale Belastung (kg) ◷ auf Anfrage IX Edelstahl
⭿ min. Zahl der Schrauben für Verbindung ⭱ Gewicht kg/Stk; kg/m

Montageprofil

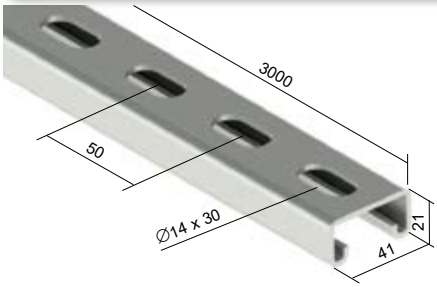

- Das Montageprofil dient als Halterung für die Kabelleitern.
- Für das Montageprofil kann die Schutzkappe OKSPL (S. 1-27) verwendet werden.
- Edelstahl AISI 316

	Artikelnummer	↕	EAN
◷	**INOXMP 41X21_IX**	2,5	8595057630598

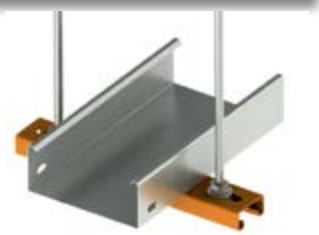

Hängestiel mit angeschweißter Kopfplatte - mittel

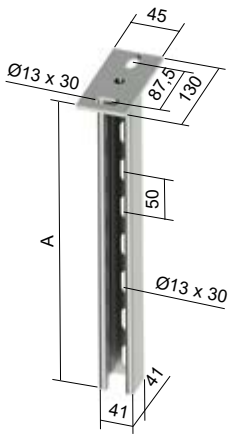

- Geeignet für die Ausleger NIXDS oder INOXDS. Die Befestigung erfolgt mit den Gleitmuttern INOXPM und den Sechskantschrauben INOXS.
- Bei beidseitiger Montage werden die Ausleger mit den Schrauben INOXS ..X70, Muttern INOXM und Unterlegscheiben INOXPD befestigt.
- Edelstahl AISI 316 .
- OKSPS - Schutzkappe aus PE

	Artikelnummer	A	ǂ	EAN
◷	**INOXSPS 200_IX**	208	0,83	8595568930392
◷	**INOXSPS 300_IX**	308	1,04	8595568930408
◷	**INOXSPS 400_IX**	408	1,28	8595568930415
◷	**INOXSPS 500_IX**	508	1,45	8595568930422
◷	**INOXSPS 600_IX**	608	1,78	8595568930439
●	**OKSPS_DB**	-	0,01	8595057633841



Gleitmutter

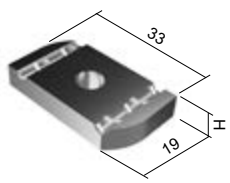

- Dient zur Befestigung des Auslegers am Hängestiel INOXSPS.
- Edelstahl AISI 316

	Artikelnummer	ǂ	H	EAN
◷	**INOXPM 41 M 8_IX**	0,03	6	8595057630611
◷	**INOXPM 41 M 10_IX**	0,03	8	8595057642515



Gewindestange

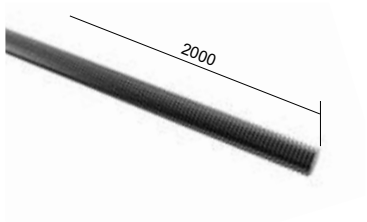

► DIN 976.

	Artikelnummer	Ø	EAN
●	**INOXZT 8_IX**	M8	8595057630604
◷	**INOXZT 10_IX**	M10	8595057642683

Verbindungsmutter

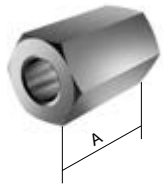

► Dient der Verbindung von zwei INOXZT 8 Gewindestangen.

	Artikelnummer	A	Ø	ǂ	EAN
◷	**INOXMZ 8_IX**	24	M8	0,02	8595568930217
◷	**INOXMZ 10_IX**	30	M10	0,02	8595568930064

Schraube + Mutter + Zahnscheibe



► Sie dienen der Sicherung einer leitfähigen Verbindung der Kabelrinnen und des Zubehörs.

	Artikelnummer	↺	EAN
●	**NIXSMP 5X10_IX**	100	8595568904751

Schraube + Sicherungsmutter + Zahnscheibe



► Sie dienen der Sicherung einer leitfähigen Verbindung der Kabelrinnen und des Zubehörs, sowie zur Befestigung am Ausleger.

► Edelstahl AISI 316

	Artikelnummer	↺	EAN
●	**NIXSM 6X10_IX**	100	8595057672185

Sechskantschraube



	Artikelnummer	⇕	↺	EAN
◷	**INOXS 8X20_IX**	0,012	100	8595057642546
◷	**INOXS 8X70_IX**	0,028	100	8595568930194
◷	**INOXS 10X20_IX**	0,021	100	8595057642560
◷	**INOXS 10X70_IX**	0,046	100	8595568904126

Sechskantmutter



	Artikelnummer	↺	EAN
●	**INOXM 8_IX**	100	8595057630635
◷	**INOXM 10_IX**	100	8595057642706

Unterlegscheibe

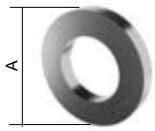

	Artikelnummer	A	↺	EAN
●	**INOXPD 8_IX**	16	100	8595057630710
◷	**INOXPD 10_IX**	20	100	8595057642720

Unterlegscheibe groß

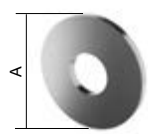

	Artikelnummer	A	↺	EAN
◷	**INOXPVL 6_IX**	18	100	8595057642737
◷	**INOXPVL 8_IX**	24	100	8595057642744
◷	**INOXPVL 10_IX**	30	100	8595057642751

Durchsteckanker



- Die Anker sind für Hänge-, Durchsteck- und Distanzmontage geeignet.
- Arten des Grundmaterials: gerissener Beton, ungerissener Beton, Naturstein mit dichter Struktur.
- Edelstahl AISI 316

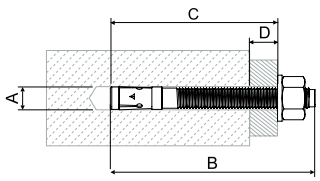

	Artikelnummer	Seismische Leistungsklasse	Lochdurchmesser A [mm]	Gesamtlänge des Ankers B [mm]	Minimale Tiefe des Bohrlochs bei der Durchsteckmontage C [mm]	Maximal nutzbare Länge D [mm]	Gewinde	Schlüsselweite	EAN
●	**INOXKPO 8X75_IX**	C1	8	75	65	10	M8x38	13	8595568921987
●	**INOXKPO 10X95_IX**	C1/C2	10	105	95	20	M10x63	17	8595568905888

Einschlaganker aus Stahl



- Die Einschlaganker dienen zur Befestigung der Gewindestangen direkt am Grundmaterial (Beton, Ziegel).
- Edelstahl AISI 316

- A - Lochdurchmesser
- B - Gesamtlänge des Ankers
- C - min. Bohrlochtiefe

	Artikelnummer	A	B	C	Gewinde	ǂ	EAN
●	**INOXKPOZ 8_IX**	10	30	33	M8x14	0,01	8595568905895
●	**INOXKPOZ 10_IX**	12	40	43	M10x17	0,01	8595568905901

Kabelbinder

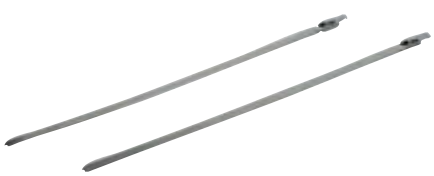

- Ermöglichen einen festeren Sitz der Deckel NIXV 40 (S. 4) auf den Kabelrinnen NIXKZN 20X40 (S. 3).
- Eine solche Verbindung ist dann nicht mehr demontierbar.

	Artikelnummer	ǂ	↺	EAN
●	**SPK 200X4.6_IX**	0,002	100	8595057698116

Kabelschutzring rund

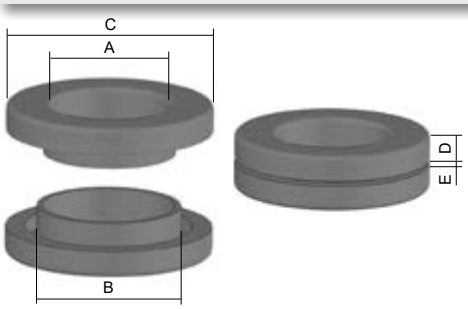

- ► Die Kabelschutzringe rund dienen einer sicheren Kabeldurchführung durch das Blech.
- ► Ein Teil des Kabelschutzringes wird in die Lochung des Bodens oder der Seite einer Kabelrinne eingesteckt. Der andere Teil wird von der gegenüberliegenden Seite mittels leichten Drucks mit dem ersten Teil fest verbunden.



B - Lochdurchmesser

	Artikelnummer	A	B	C	D	E	ǂ	EAN
●	**NKP 9_FB**	10	**15**	24	5	0,5 - 5	0,002	8595057689466
●	**NKP 11_FB**	12	**18,5**	26	6	0,5 - 5	0,004	8595057689473
●	**NKP 13_FB**	16	**20**	31	6	0,5 - 5	0,006	8595057689480
●	**NKP 16_FB**	17	**22**	33	6	0,5 - 5	0,006	8595057689497
●	**NKP 21_FB**	24	**28**	40	7	0,5 - 5	0,010	8595057689503
●	**NKP 29_FB**	31	**37**	53	7	0,5 - 5	0,018	8595057689510

Kantenschutz



- ► Der Kantenschutz aus Kunststoff mit einer Stahlverstärkung dient zum Schutz der Kanten der Kabelrinnen.
- ► VPE = 10 m.
- ► Der Kantenschutz kann auf einer Blechstärke bis zu 2 mm montiert werden.

	Artikelnummer	ǂ	EAN
●	**NCH_XX**	0,06	8595057669932



6 UNTERFLURSYSTEME

KOPOBOX® 57
Einsatz für 6 modulare Geräte - Installation im Betonboden

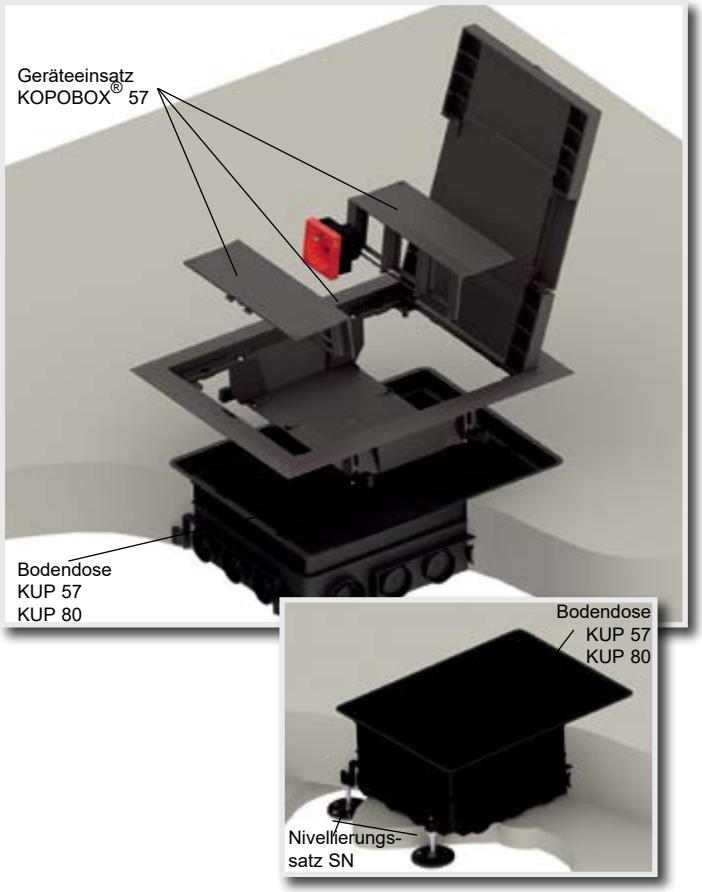

Die Baugruppe KOPOBOX® 57, mit der Bodendose KUP 57 oder KUP 80, ist für die Installation modularer Geräte 45 x 45 mm geeignet. Zur Installation des Geräteeinsatzes KOPOBOX® 57 in die Bodendose werden die Befestigungsfüße des Rahmens der KOPOBOX® 57 genutzt.

Hinweise zur Montage der KOPOBOX® 57:
Die Bodendose KUP 57 eignet sich für eine Betonschicht, 57 mm - 75 mm, die Bodendose KUP 80 für eine Betonschicht, 80 mm - 95 mm. Die Dose wird im Bodenmaterial befestigt.
Die gewünschte Höhe der Dose ist mit den Schrauben der Erhöhungseinlage im Bereich 57 – 75 mm bzw. 80 – 95 mm einzustellen.
Falls die Betonschicht stärker als 75 mm (bei KUP 57) bzw. 95 mm (bei KUP 80) ist, ist es notwendig den Nivellierungssatz SN zu verwenden. Der Nivellierungssatz SN besteht aus 4 Teilen und wird im Bodenmaterial verankert. Mit ihm kann die Einbautiefe um bis 35 mm erhöht werden.
Die Universal KUP Bodendose ist für die Installation von Rohren bzw. Unterflurkanälen PUK 38X150 S1 vorgesehen. Die Öffnungen können mit Hilfe des Ablaufbohrers gebildet werden. Diese Eingänge sollten mit Kitt abgedichtet werden, um das Eindringen von Beton zu vermeiden.
Während des Betonierens muss die Bodendose (KUP) mit einer Schutzplatte (im Lieferumfang), abgedeckt werden, um auch hier das Eindringen von Beton in die Dose zu vermeiden. Nach dem Erhärten der Betonmischung und dem Entfernen der Schutzplatte wird der Rahmen der KOPOBOX® 57 auf die Bodendose KUP aufgesetzt. Die Befestigung erfolgt durch die mitgelieferten Schrauben 3,9x13. Bei höheren Bodenbelägen sind die Schrauben 3,9x19 zu verwenden.
In den Rahmen werden dann die Einsätze zur Befestigung der modularen Geräte eingelegt und die Geräte installiert. KOPOBOX® 57 ist vor allem für die Installation von Kabeln mit geraden Gabeln geeignet.
Im Geräteeinsatz ist die Installation modularer Geräte QUADRO (S. 6-13), bzw. Geräte von ABB, PEHA, Legrand, OBO Bettermann, Schneider Electric Altira möglich.
Der Deckel des Bodenrahmens ist für einen Bodenbelag mit einer Stärke bis 7 mm geeignet. Die empfohlenen Bodenbeläge sind Teppiche oder Schwimmfußböden. Mit Rücksicht auf die Schutzart (IP 30) sollte der Boden im Bereich der Dosen nicht nass gereinigt werden. Das System ist zum Betrieb elektrischer Leitungen bis zu einer Spannung von 500 V geeignet.
Die Geräteeinsätze der KOPOBOX® sind für eine max. Belastung von 1500 N vorgesehen.
Montagevideo auf www.koposelektro.de

KOPOBOX® 57
Einsatz für 6 modulare Geräte - Installation im Betonboden

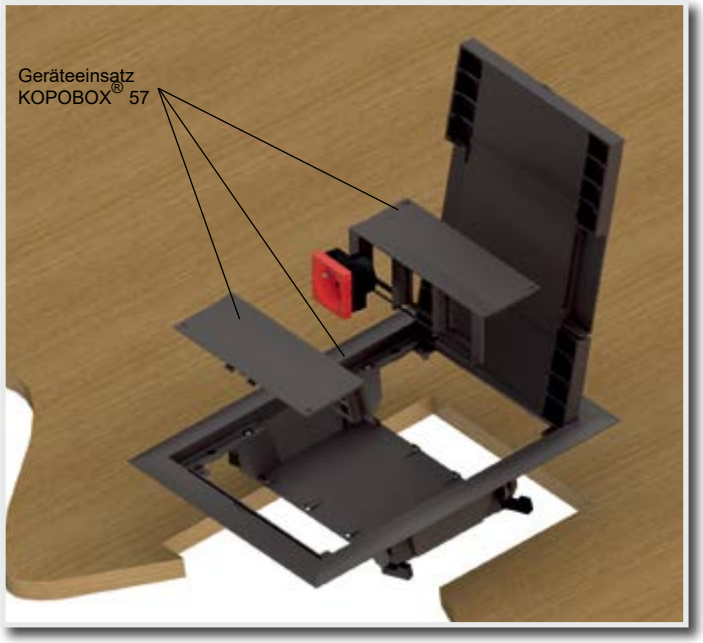

Die KOPOBOX® 57 ist für die Installation modularer Geräte 45 x 45 mm geeignet. Die Installation herkömmlicher Geräte in diesen Rahmen ist nicht möglich. Die Montage der KOPOBOX® 57 ist in einen Doppelboden ab einer Tiefe von 56 mm möglich.
Zur Vereinfachung der Montage wird empfohlen, den Deckel und die Geräteeinlage aus dem Rahmen zu entfernen. Zur Markierung des Ausschnittes für die Öffnung im Boden nutzen Sie bitte die mitgelieferte Papierschablone. Der innere Teil der Schablone dient dabei zum Ausschneiden eines passenden Stücks Bodenbelag zur späteren Einlage in den Rahmdeckel.
Nach dem Einlegen der Einsätze zur Befestigung der modularen Geräte können die Geräte angeschlossen werden. KOPOBOX® 57 ist vor allem zur Installation von Kabeln mit geraden Gabeln geeignet. Kabel mit geknickten Gabeln können nur bedingt eingesetzt werden.
Im Geräteeinsatz ist die Installation modularer Geräte QUADRO (S. 6-13), bzw. Geräte von ABB, PEHA, Legrand, OBO Bettermann, Schneider Electric Altira möglich.
Der Deckel des Bodenrahmens ist für einen Bodenbelag mit einer Stärke bis 7 mm geeignet. Die empfohlenen Bodenbeläge sind Teppiche oder Schwimmfußböden. Mit Rücksicht auf die Schutzart (IP 30) sollte der Boden im Bereich der Dosen nicht nass gereinigt werden. Das System ist zum Betrieb elektrischer Leitungen bis zu einer Spannung von 500 V geeignet.
Die Geräteeinsätze der KOPOBOX® sind für eine max. Belastung von 1500 N vorgesehen.

Geräteeinsatz

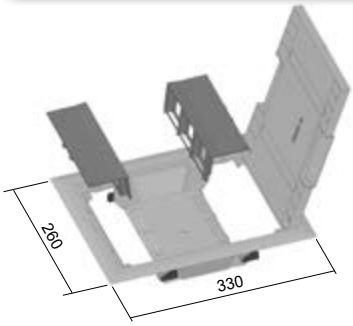

MAT					
PA	-5- +105°C	850°C	A1 - F	30 sec.	IP30

- Vorgesehen zur Installation in die universelle Bodendose KUP 57 bzw. KUP 80.
- Im Geräteeinsatz ist die Installation modularer Geräte QUADRO (S. 6-13) 45x45 mm (max. 6 Stk.), bzw. Geräte von ABB, PEHA, Legrand, OBO Bettermann, Schneider Electric Altira möglich.
- Die Verstärkung des Deckels durch das Blech gewährleistet die hohe mechanische Festigkeit bei gleichzeitiger Beibehaltung der Möglichkeit, den endgültigen Bodenbelag mit einer Stärke von max. 7 mm zu montieren.
- Die Kabel werden über 2 schwenkbare Klappen (im Deckel) aus der Dose herausgeführt.
- Schrauben für Befestigung des Geräteeinsatzes in der Bodendose KUP gehören zum Lieferumfang.
- KOPOBOX® wird standardmäßig in dunkelgrau geliefert.
- Der Geräteeinsatz ist in Doppelböden mit einer Tiefe von 10 bis 40 mm verwendbar, die Lochung für das Einlegen im Boden beträgt 218 x 288 mm.

	Artikelnummer	☼	↕	EAN
●	**KOPOBOX 57_LB**	grau RAL 7012	0,59	8595057690721

Universelle Bodendose

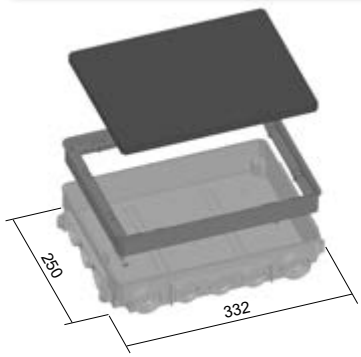

MAT				
PA	-5- +105°C	850°C	A1 - F	30 sec.

- Die Bodendose ist für Betonböden ausgelegt. Nach dem Aushärten der Betonmischung wird die Bodendose KOPOBOX® installiert.
- KUP 57 eignet sich für eine Betonschicht von 57 - 75 mm, KUP 80 für eine Betonschicht von 80 - 95 mm. Die gewünschte Höhe der Dose wird durch Anheben des Innenteils, mittels Schrauben an den Ecken der Dose eingestellt.
- Mit einem SN-Nivellierset kann die Einbautiefe um bis zu 35 mm erhöht werden.
- Durch die angezeichneten Durchgänge/Ausgänge können sowohl Rohre, als auch der Unterflurkanal PUK verlegt werden (4x Ø25; 4x Ø40; 12x Ø32 und 4x 150x38 mm).
- Die Bodendose wird mit einer Schutzplatte geliefert, die das Eindringen von Beton in die Dose, während der Verarbeitung, vermeidet.

	Artikelnummer	☼	↕	EAN
●	**KUP 57_FB**	schwarz RAL 9011	0,6	8595057690745
●	**KUP 80_FB**	schwarz RAL 9011	0,7	8595057690752

Nivellierungssatz

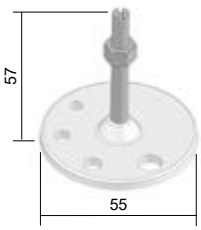

MAT				
PE	-5- +105°C	850°C	A1 - F	30 sec.



- Zum Einstellen der genauen Höhe der universellen Bodendose KUP 57 oder KUP 80 beim Eingießen in Betonböden. Es erlaubt die Stärke des Betons um bis zu 35 mm zu erhöhen.
- Gegen eindringenden Beton ist die Dose mit der Mutter M6 (im Lieferumfang) zu sichern.
- Das Nivellierset beinhaltet 4 einstellbare Elemente (in jeder Ecke der KUP-Dose).
- Nut für Schraubendreher zum bequemen Einstellen der genauen Höhe.

	Artikelnummer	☼	↕	EAN
●	**SN_XX**	schwarz RAL 9011	0,015	8595057690844

KOPOBOX® 80
Geräteeinsatz für 6 klassische oder 8 modulare Geräte - Installation im Betonboden

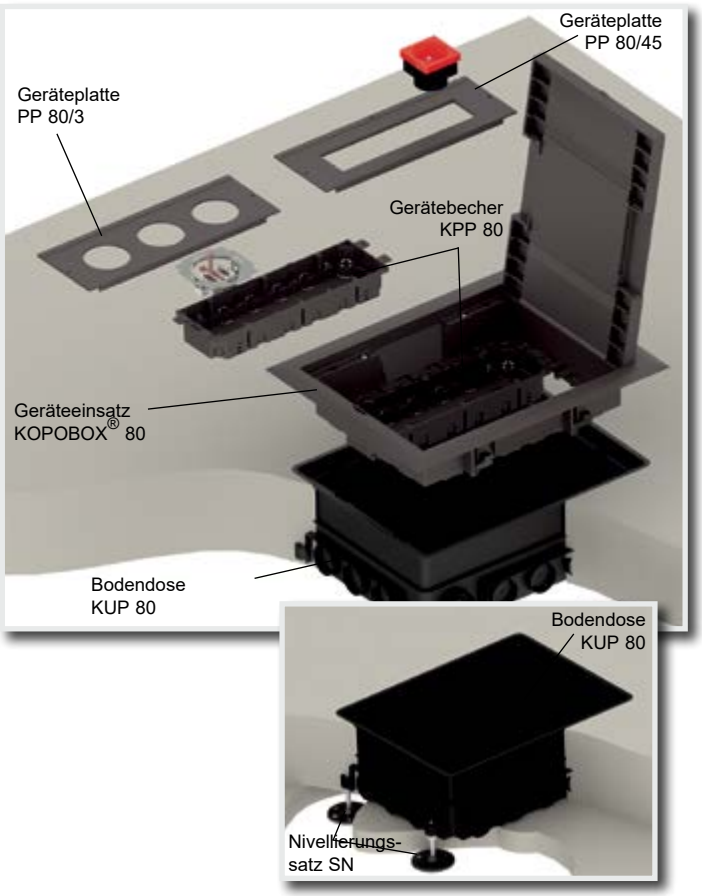

Die Baugruppe KOPOBOX® 80, mit der Bodendose KUP 80, ist für die Installation herkömmlicher und modularer Geräte geeignet. Bei der Auswahl des Gerätetyps sind die Gerätunterlagen des Herstellers zu beachten. Zur Installation des Geräteeinsatzes KOPOBOX® 80 in die Bodendose werden die Befestigungsfüße des Rahmens der KOPOBOX® 80 genutzt.

Hinweise zur Montage KOPOBOX® 80:
Die Bodendose KUP 80 eignet sich für eine Betonschicht, 80 mm bis 95 mm. Die Dose wird im Bodenmaterial befestigt. Die gewünschte Höhe der Dose ist mit den Schrauben der Erhöhungseinlage im Bereich 80 – 95 mm einzustellen.
Bei einer Betonschicht stärker als 95 mm ist es notwendig den Nivellierungssatz SN zu verwenden. Der Nivellierungssatz SN besteht aus 4 Teilen und wird im Bodenmaterial verankert. Mit ihm kann die Einbautiefe um bis 35 mm erhöht werden. Die Universal KUP Bodendose ist für die Installation von Rohren bzw. Unterflurkanälen PUK 38X150 S1 vorgesehen. Die Öffnungen können mit Hilfe des Ablaufbohrers gebildet werden. Diese Eingänge sollten mit Kitt abgedichtet werden, um das Eindringen von Beton zu vermeiden. Während des Betonierens muss die Bodendose (KUP) mit einer Schutzplatte (im Lieferumfang), abgedeckt werden, um auch hier das Eindringen von Beton in die Dose zu vermeiden. Nach dem Erhärten der Betonmischung und dem Entfernen der Schutzplatte wird der Rahmen der KOPOBOX® 80 auf die Bodendose KUP aufgesetzt. In den Rahmen wird dann der Gerätbecher KPP 80 eingelegt.

Mit Hinblick auf die zu installierenden Geräte ist ggf. die Gerätunterlage PP 80 aufzusetzen.
Bei modularen Geräten (max. 8 modularen Geräten 45x45):
- Installation in KPP 80 + PP 80/45,
- Installation direkt auf PP 80/45, mit dem Trennsteg PKUP.
Bei herkömmlichen Geräten (max. 6 herkömmlichen Geräten):
- Installation in KPP 80 + PP 80/3, nicht benötigte Montageöffnungen verblenden Sie mit dem Verschlusstopfen ZPP.

KOPOBOX® 80 ist vor allem für die Installation von Kabeln mit geknickten Gabeln geeignet. Im Geräteeinsatz ist die Installation modularer Geräte QUADRO (S. 6-13), bzw. Geräte von ABB, PEHA, Legrand, OBO Bettermann, Schneider Electric Altira möglich. Der Deckel des Bodenrahmens ist für einen Bodenbelag mit einer Stärke bis 7 mm geeignet.
Die empfohlenen Bodenbeläge sind Teppiche oder Schwimmfußböden. Mit Rücksicht auf die Schutzart (IP 30) sollte der Boden im Bereich der Dosen nicht nass gereinigt werden.
Die Geräteeinsätze der KOPOBOX® sind für eine max. Belastung von 1500 N vorgesehen.
Montagevideo auf www.koposelektro.de

KOPOBOX® 80
Geräteeinsatz für 6 klassische oder 8 modulare Geräte - Installation im Doppelboden

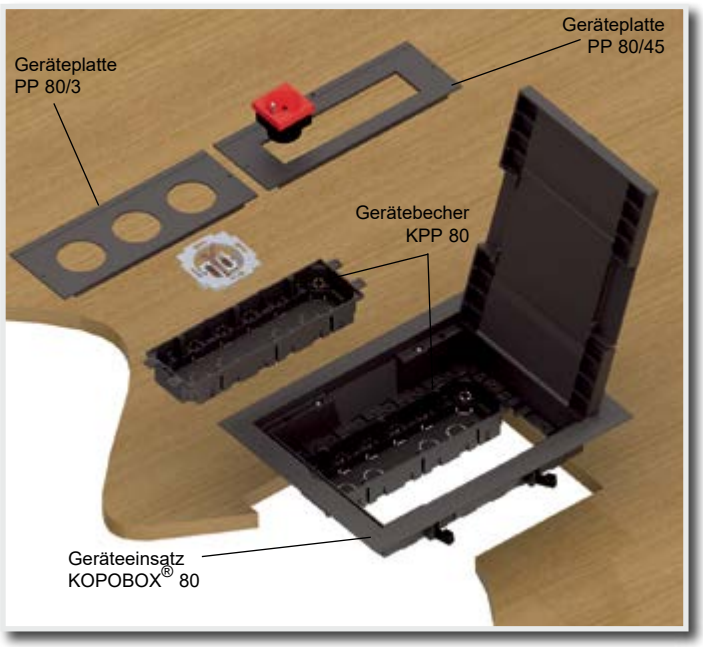

Die KOPOBOX® 80 ist für die Installation herkömmlicher und modularer Geräte geeignet. In Abhängigkeit vom Gerätetyp sind die einzusetzenden Gerätehalterungen auszuwählen. Die Montage der KOPOBOX® 80 ist in einen Doppelboden ab einer Tiefe von 78 mm möglich.
Zur Vereinfachung der Montage wird empfohlen, den Deckel und die Geräteeinlage aus dem Rahmen zu entfernen. Zur Markierung des Ausschnittes für die Öffnung im Boden nutzen Sie bitte die mitgelieferte Papierschablone. Der innere Teil der Schablone dient dabei zum Ausschneiden eines passenden Stücks Bodenbelag zur späteren Einlage in den Rahmdeckel.
Der eingelegte Rahmen wird durch Drehen der Befestigungsfüße bis zum Anpressen an den Boden gesichert.

Bei modularen Geräten (max. 8 modularen Geräten 45x45):
- Installation in KPP 80 + PP 80/45,
- Installation direkt auf PP 80/45, mit dem Trennsteg PKUP.
Bei herkömmlichen Geräten (max. 6 herkömmlichen Geräten):
- Installation in KPP 80 + PP 80/3, nicht benötigte Montageöffnungen verblenden Sie mit dem Verschlusstopfen ZPP

KOPOBOX® 80 ist vor allem für die Installation von Kabeln mit geknickten Gabeln geeignet.
Im Geräteeinsatz ist die Installation modularer Geräte QUADRO (S. 6-13), bzw. Geräte von ABB, PEHA, Legrand, OBO Bettermann, Schneider Electric Altira möglich.
Der Deckel des Bodenrahmens ist für einen Bodenbelag mit einer Stärke bis 7 mm geeignet. Die empfohlenen Bodenbeläge sind Teppiche oder Schwimmfußböden. Mit Rücksicht auf die Schutzart (IP 30) sollte der Boden im Bereich der Dosen nicht nass gereinigt werden. Das System ist zum Betrieb elektrischer Leitungen bis zu einer Spannung von 500 V geeignet.
Die Geräteeinsätze der KOPOBOX® sind für eine max. Belastung von 1500 N vorgesehen.

Geräteeinsatz

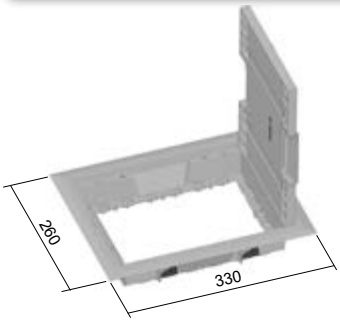



PA -5- +105°C 850°C A1 - F 30 sec. IP30

- Vorgesehen zur Installation in die universelle Bodendose KUP 80.
- Bei Verwendung der Gerätebecher KPP 80 (max. 2 Stk.) mit der Geräteplatte PP 80/3 ist die Installation herkömmlicher Geräte (max. 6 Stk.) möglich. Die Geräteplatte PP 80/45 ermöglicht die Installation der modularen Geräte QUADRO (max. 8 Stk.), bzw. baugleicher Geräte von ABB, PEHA, Legrand, OBO Bettermann, Schneider Electric Altira.
- Die Verstärkung des Deckels durch das Blech gewährleistet die hohe mechanische Festigkeit bei gleichzeitiger Beibehaltung der Möglichkeit, den endgültigen Bodenbelag mit einer Stärke von max. 7 mm zu montieren.
- Die Kabel werden über 2 schwenkbare Klappen (im Deckel) aus der Dose herausgeführt.
- Schrauben zur Befestigung des Geräteeinsatzes in der Bodendose KUP gehören zum Lieferumfang.
- KOPOBOX® wird standardmäßig in dunkelgrau geliefert.
- Der Geräteeinsatz ist in Doppelböden mit einer Tiefe von 10 bis 40 mm verwendbar, die Lochung für das Einlegen im Boden beträgt 218 x 288 mm.

	Artikelnummer	☼	ǂ	EAN
●	**KOPOBOX 80_LB**	grau RAL 7012	0,52	8595057690738

Gerätebecher

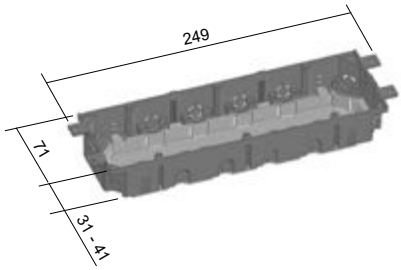



PA -5- +105°C 850°C A1 - F 30 sec.

- Der universelle Gerätebecher ist für die Montage in den Geräteeinsatz KOPOBOX® 80 vorgesehen (max. 2 Stk.).
- Geräteschrauben, Schrauben für Kabelbügel und Bügel zur Kabelfixierung gehören zum Lieferumfang.
- Die Dosentiefe ist durch Änderung der Bodenposition einstellbar.

	Artikelnummer	☼	ǂ	EAN
●	**KPP 80_LB**	grau RAL 7012	0,12	8595057690769

Geräteplatte

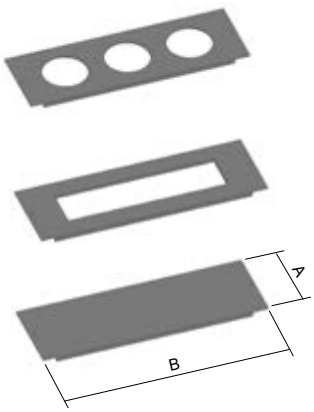

MAT | PA | -5- +105°C | 850°C | A1 - F | 30 sec.

- ► Die Geräteplatte wird im Geräteeinsatz KOPOBOX® 80 installiert.
- ► Die Montage wird zusammen mit dem Gerätebecher KPP 80 empfohlen.
- ► Bei Installation mehrerer modularer Geräte ist die Entfernung des Innentrennstegs empfohlen.
- ► Die Außenabmessungen aller Geräteplatten entsprechen den Angaben der Zeichnung.
- ► PP80/0 - dient zur Verblendung des nicht genutzten Raums im Geräteeinsatz KOPOBOX® 80
- ► PP 80/3 - dient zur Montage von bis zu 3 herkömmlichen Geräten
- ► PP 80/45 - dient zur Montage von bis zu 4 modularen Geräten QUADRO, bzw. baugleicher Geräte von ABB, PEHA, Legrand, OBO Bettermann, Schneider Electric Altira

	Artikelnummer	A	B	☼	‡	EAN
●	**PP 80/0_LB**	89	250	grau RAL 7012	0,07	8595057690783
●	**PP 80/3_LB**	89	250	grau RAL 7012	0,05	8595057690790
●	**PP 80/45_LB**	89	250	grau RAL 7012	0,05	8595057690806

Verschlussstopfen

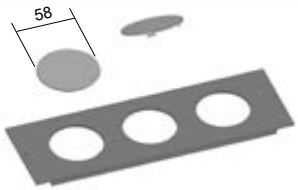

MAT | PA | -5- +105°C | 850°C | A1 - F | 30 sec.

- ► Zur Verblendung der ungenutzten Öffnungen auf der Geräteplatte PP 80/3.

	Artikelnummer	☼	‡	EAN
●	**ZPP_LB**	grau RAL 7012	0,005	8595057690820

Trennsteg

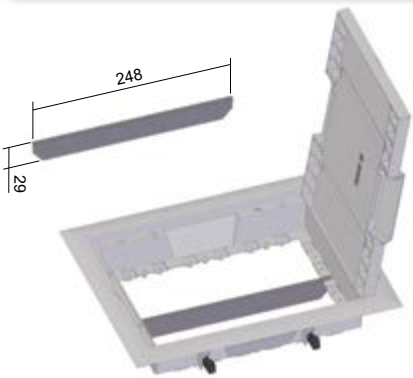

MAT | PA | -5- +105°C | 850°C | A1 - F | 30 sec.

- ► Zur Trennung des Innenraumes des Geräteträgers KOPOBOX® 80.

	Artikelnummer	☼	‡	EAN
●	**PKUP_LB**	grau RAL 7012	0,015	8595057690837

Universelle Bodendose

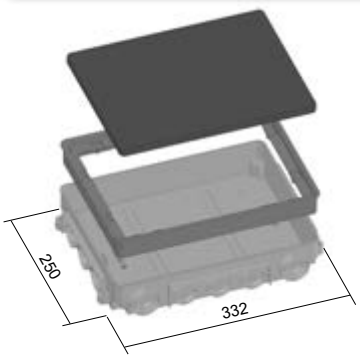

MAT | -5- +105°C | 850°C | A1 - F | 30 sec.

PA

- Die Dose ist für Betonböden ausgelegt. Nach dem Aushärten der Betonmischung wird die Bodendose KOPOBOX® installiert.
- KUP 80 ist für die Betonschicht 80 - 95 mm ausgelegt. Die gewünschte Höhe der Dose wird durch Anheben des Innenteils, mittels Schrauben an den Ecken der Dose eingestellt.
- Mit einem SN-Nivellierset kann die Einbautiefe um bis zu 35 mm erhöht werden.
- Die Dose ist für die Installation von Rohren und den Unterflurkanal PUK bestimmt.
- Die Bodendose wird mit einer Schutzplatte geliefert, die das Eindringen von Beton in die Dose, während der Verarbeitung, vermeidet.

	Artikelnummer	☼	ǂ	EAN
●	**KUP 80_FB**	schwarz RAL 9011	0,7	8595057690752

Nivellierungssatz

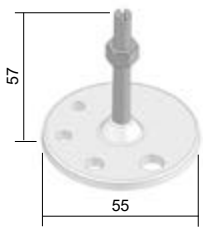

MAT | -5- +105°C | 850°C | A1 - F | 30 sec.

PE



- Zum Einstellen der genauen Höhe der universellen Bodendose KUP 57 oder KUP 80 beim Eingießen in Betonböden. Es erlaubt die Stärke des Betons um bis zu 35 mm zu erhöhen.
- Gegen eindringenden Beton ist die Dose mit der Mutter M6 (im Lieferumfang) zu sichern.
- Das Nivellierset beinhaltet 4 einstellbare Elemente (in jeder Ecke der KUP-Dose).
- Nut für Schraubendreher zum bequemen Einstellen der genauen Höhe.

	Artikelnummer	☼	ǂ	EAN
●	**SN_XX**	schwarz RAL 9011	0,015	8595057690844

KOPOBOX® 80
Einsatz für 12 modulare Geräte - Installation im Betonboden

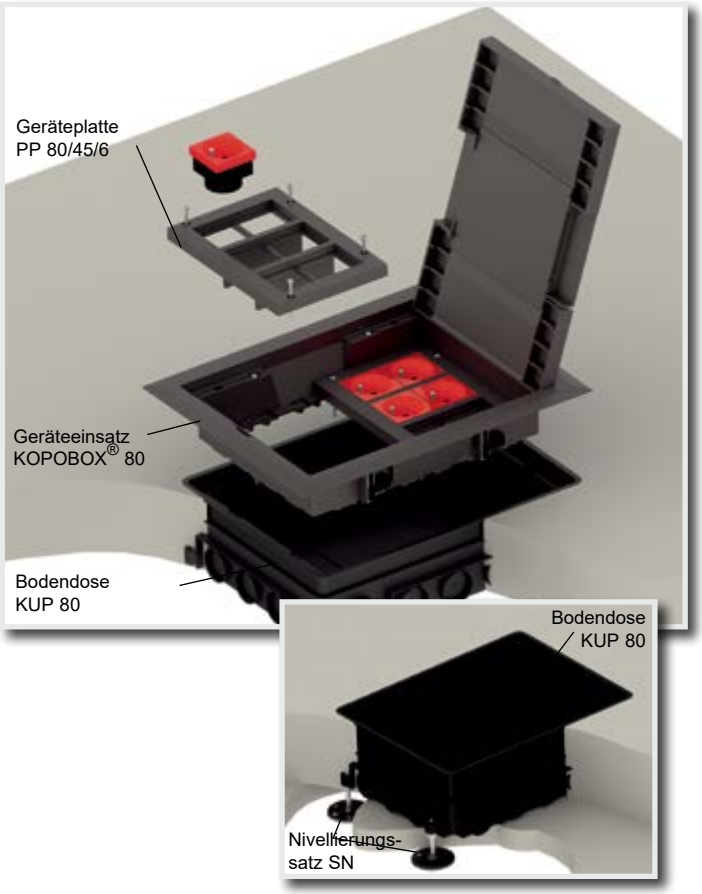

Das komplette Set der Bodendose aus KOPOBOX® 80 und KUP 80 ist für den Einbau von klassischen und auch modularen Geräten 45x45 vorgesehen. Zur Installation des Geräteeinsatzes KOPOBOX® 80 in die Bodendose werden die Befestigungsfüße des Rahmens der KOPOBOX® 80 genutzt.

Hinweise zur Montage KOPOBOX® 80:
Die Bodendose KUP 80 eignet sich für eine Betonschicht, 80 mm bis 95 mm. Die Dose wird im Bodenmaterial befestigt. Die gewünschte Höhe der Dose ist mit den Schrauben der Erhöhungseinlage im Bereich 80 – 95 mm einzustellen.
Bei einer Betonschicht stärker als 95 mm ist es notwendig den Nivellierungssatz SN zu verwenden. Der Nivellierungssatz SN besteht aus 4 Teilen und wird im Bodenmaterial verankert. Mit ihm kann die Einbautiefe um bis 35 mm erhöht werden.
Die Universal KUP Bodendose ist für die Installation von Rohren bzw. Unterflurkanälen PUK 38X150 S1 vorgesehen. Die Öffnungen können mit Hilfe des Ablaufbohrers gebildet werden. Diese Eingänge sollten mit Kitt abgedichtet werden, um das Eindringen von Beton zu vermeiden. Während des Betonierens muss die Bodendose (KUP) mit einer Schutzplatte (im Lieferumfang), abgedeckt werden, um auch hier das Eindringen von Beton in die Dose zu vermeiden. Nach dem Erhärten der Betonmischung und dem Entfernen der Schutzplatte wird der Rahmen der KOPOBOX® 80 auf die Bodendose KUP aufgesetzt. Anschließend werden im Rahmen für die Montage von modularen Geräten 45x45 (max. 12 Module) die Abdeckplatten PP 80/45/6 (max. 2 Stück) montiert.
KOPOBOX® 80 ist vor allem für die Installation von Kabeln mit geknickten Gabeln geeignet.
Im Geräteeinsatz ist die Installation modularer Geräte QUADRO (S. 6-13), bzw. Geräte von ABB, PEHA, Legrand, OBO Bettermann, Schneider Electric Altira möglich.
Der Deckel des Bodenrahmens ist für einen Bodenbelag mit einer Stärke bis 7 mm geeignet. Die empfohlenen Bodenbeläge sind Teppiche oder Schwimmfußböden. Mit Rücksicht auf die Schutzart (IP 30) sollte der Boden im Bereich der Dosen nicht nass gereinigt werden. Die Geräteeinsätze der KOPOBOX® sind für eine max. Belastung von 1500 N vorgesehen.
Montagevideo auf www.koposelektro.de

KOPOBOX® 80
Einsatz für 12 modulare Geräte - Installation im Doppelboden



Die Baugruppe KOPOBOX® 80 und die Geräteplatte PP 80/45/6 ist für die Installation modularer Geräte 45x45 geeignet. Die Montage kann ab einer Bodentiefe von 78 mm erfolgen.
Zur Vereinfachung der Montage wird empfohlen, den Deckel und die Geräteeinlage aus dem Rahmen zu entfernen. Zur Markierung des Ausschnittes für die Öffnung im Boden nutzen Sie bitte die mitgelieferte Papierschablone.
KOPOBOX® 80 ist vor allem für die Installation von Kabeln mit geknickten Gabeln geeignet.
Im Geräteeinsatz ist die Installation modularer Geräte QUADRO (S. 6-13), bzw. Geräte von ABB, PEHA, Legrand, OBO Bettermann, Schneider Electric Altira möglich.
Der Deckel des Bodenrahmens ist für einen Bodenbelag mit einer Stärke bis 7 mm geeignet. Die empfohlenen Bodenbeläge sind Teppiche oder Schwimmfußböden. Mit Rücksicht auf die Schutzart (IP 30) sollte der Boden im Bereich der Dosen nicht nass gereinigt werden.
Das System ist zum Betrieb elektrischer Leitungen bis zu einer Spannung von 500 V geeignet. Die Geräteeinsätze der KOPOBOX® sind für eine max. Belastung von 1500 N vorgesehen.

Geräteeinsatz

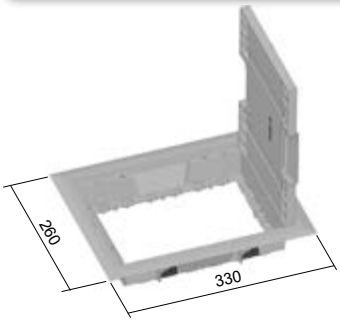

MAT | -5- +105°C | 850°C | A1 - F | 30 sec. | IP30

PA

- Vorgesehen zur Installation in die universelle Bodendose KUP 80.
- Die Verwendung der Abdeckplatten PP 80/45/6 (max. 2 Stück) ermöglicht die Installation modularer QUADRO-Geräte (max. 12 Stück) oder Geräte gleicher Bauart, z. B. ABB, PEHA, Legrand, OBO Bettermann, Schneider Electric Altira.
- Die Verstärkung des Deckels durch das Blech gewährleistet die hohe mechanische Festigkeit bei gleichzeitiger Beibehaltung der Möglichkeit, den endgültigen Bodenbelag mit einer Stärke von max. 7 mm zu montieren.
- Die Kabel werden über 2 schwenkbare Klappen (im Deckel) aus der Dose herausgeführt.
- Schrauben zur Befestigung des Geräteeinsatzes in der Bodendose KUP gehören zum Lieferumfang.
- KOPOBOX® wird standardmäßig in dunkelgrau geliefert.
- Der Geräteeinsatz ist in Doppelböden mit einer Tiefe von 10 bis 40 mm verwendbar, die Lochung für das Einlegen im Boden beträgt 218 x 288 mm.

	Artikelnummer	☼	‡	EAN
●	**KOPOBOX 80_LB**	grau RAL 7012	0,52	8595057690738

Geräteplatte

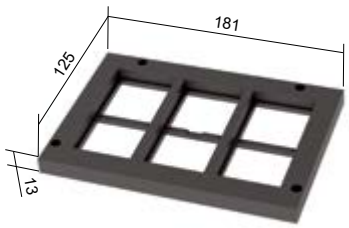

MAT | -5- +105°C | 850°C | A1 - F | 30 sec.

PA

- Die Geräteplatte PP 80/45/6 wird in den Rahmen der Bodendose KOPOBOX® 80 (max. 2 Stück) eingebaut.
- Bei der Installation von doppelt modularen Geräten ist es ratsam, die innere Abtrennung zu entfernen.
- Das Paket enthält 1 Abdeckplatte PP 80/45/6, 2 Trennwände und 4 Montageschrauben.
- Die Geräteplatte ist für den Einbau von 6 modularen QUADRO-Geräten (S. 6-13) oder baugleichen Geräten der Hersteller ABB, PEHA, Legrand, OBO Bettermann, Schneider Electric Altira ausgelegt

	Artikelnummer	☼	‡	EAN
●	**PP 80/45/6_LB**	grau RAL 7012	0,45	8595568930781

Universelle Bodendose

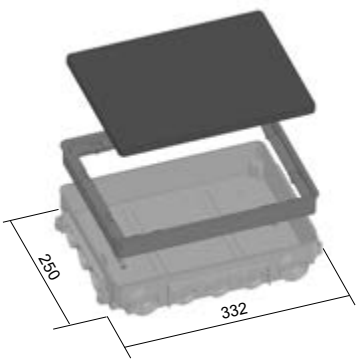

MAT | -5- +105°C | 850°C | A1 - F | 30 sec.

PA

- Die Dose ist für Betonböden ausgelegt. Nach dem Aushärten der Betonmischung wird die Bodendose KOPOBOX® installiert.
- KUP 80 ist für die Betonschicht 80 - 95 mm ausgelegt. Die gewünschte Höhe der Dose wird durch Anheben des Innenteils mittels Schrauben an den Ecken der Dose eingestellt.
- Mit einem SN-Nivellierset kann die Einbautiefe um bis zu 35 mm erhöht werden.
- Die Dose ist für die Installation von Rohren und den Unterflurkanal PUK bestimmt.
- Die Bodendose wird mit einer Schutzplatte geliefert, die das Eindringen von Beton in die Dose, während der Verarbeitung, vermeidet.

	Artikelnummer	☼	‡	EAN
●	**KUP 80_FB**	schwarz RAL 9011	0,7	8595057690752

Nivellierungssatz

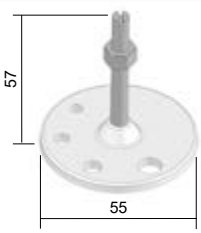

MAT | -5- +105°C | 850°C | A1 - F | 30 sec.

PE

- Zum Einstellen der genauen Höhe der universellen Bodendose KUP 57 oder KUP 80 beim Eingießen in Betonböden. Es erlaubt die Stärke des Betons um bis zu 35 mm zu erhöhen.
- Gegen eindringenden Beton ist die Dose mit der Mutter M6 (im Lieferumfang) zu sichern.
- Das Nivellierset beinhaltet 4 einstellbare Elemente (in jeder Ecke der KUP-Dose).
- Nut für Schraubendreher zum bequemen Einstellen der genauen Höhe.



	Artikelnummer	☼	‡	EAN
●	**SN_XX**	schwarz RAL 9011	0,015	8595057690844

MAT Material | Wärmebeständigkeit | Selbstlöschend | ☼ Farbe | ● Standard
Brandklasse des Baustoffs | Flammwidrigkeit | ‡ Gewicht kg/Stk.

PP 80/K-5 - Kabeldurchzugsdose



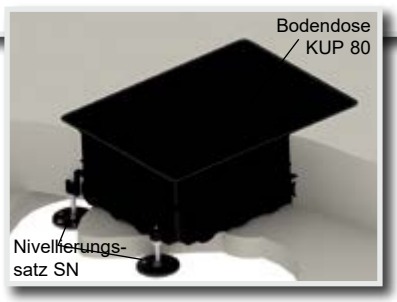

Die komplette Montage der Kabeldurchzugsdose PP 80 / K-5 und KUP 80 ist für Betonböden konzipiert, bei denen eine Verzweigung oder Kreuzung erforderlich ist.

Hinweise zur Montage PP 80/K-5:
Die Bodendose KUP 80 eignet sich für eine Betonschicht, 80 mm bis 95 mm. Die Dose wird im Bodenmaterial befestigt. Die gewünschte Höhe der Dose ist mit den Schrauben der Erhöhungseinlage im Bereich 80 – 95 mm einzustellen.
Bei einer Betonschicht stärker als 95 mm ist es notwendig den Nivellierungssatz SN zu verwenden.
Der Nivellierungssatz SN besteht aus 4 Teilen und wird im Bodenmaterial verankert. Mit ihm kann die Einbautiefe um bis 35 mm erhöht werden.
Die Universal KUP Bodendose ist für die Installation von Rohren bzw. Unterflurkanälen PUK 38X150 S1 vorgesehen. Die Öffnungen können mit Hilfe des Ablaufbohrers gebildet werden. Diese Eingänge sollten mit Kitt abgedichtet werden, um das Eindringen von Beton zu vermeiden.
Während des Betonierens muss die Bodendose (KUP) mit einer Schutzplatte (im Lieferumfang), abgedeckt werden, um auch hier das Eindringen von Beton in die Dose zu vermeiden. Nach dem Aushärten der Betonmischung und dem Entfernen der Abdeckplatte ist in die Bodendose KUP 80 die Kabeldurchzugsdose PP 80/K-5 zu montieren.
Die Bodendose ist für Bodenbeläge mit einer maximalen Höhe von 8 mm ausgelegt. Die empfohlenen Bodenbeläge sind Teppiche oder Schwimmfußböden.
Mit Rücksicht auf die Schutzart (IP 30) sollte der Boden im Bereich der Dosen nicht nass gereinigt werden.
Die Geräteeinsätze der KOPOBOX® sind für eine max. Belastung von 1500 N vorgesehen.

Kabeldurchzugsdose



MAT | PA | -5- +105°C | 850°C | A1 - F | 30 sec. | IP30

- ► Geeignet für die Installation in die Bodendose KUP 80.
- ► Diese Dose, mit Blinddeckel, dient zum Durchziehen oder Abzweigen der Kabel. Sie ist nicht für die Installation von Geräten vorgesehen.
- ► Eine zusätzliche Installation von Geräten ist nur möglich, wenn die Dose durch den Geräteeinsatz KOPOBOX® ersetzt wird.
- ► Nach dem Einbau der Dose wird der finale Bodenbelag mit einer maximalen Höhe von 8 mm auf die Trägerplatte gelegt.
- ► Die Lochung für das Einlegen im Boden beträgt 218 x 288 mm.

	Artikelnummer	☼	ǂ	EAN
●	**PP 80/K-5_LB**	grau RAL 7012	1,6	8595057699571

Universelle Bodendose

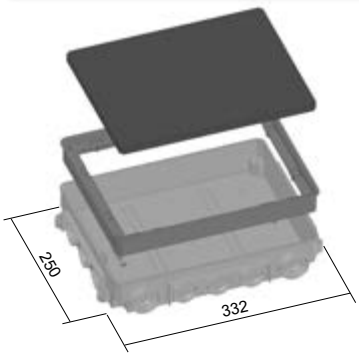

MAT | -5- +105°C | 850°C | A1 - F | 30 sec.

PA

- ► Die Dose ist für Betonböden ausgelegt. Nach dem Aushärten der Betonmischung wird die Bodendose KOPOBOX® installiert.
- ► KUP 80 ist für die Betonschicht 80 - 95 mm ausgelegt. Die gewünschte Höhe der Dose wird durch Anheben des Innenteils mittels Schrauben an den Ecken der Dose eingestellt.
- ► Mit einem SN-Nivellierset kann die Einbautiefe um bis zu 35 mm erhöht werden.
- ► Die Dose ist für die Installation von Rohren und den Unterflurkanal PUK bestimmt.
- ► Die Bodendose wird mit einer Schutzplatte geliefert, die das Eindringen von Beton in die Dose, während der Verarbeitung, vermeidet.

	Artikelnummer	☼	ǂ	EAN
●	**KUP 80_FB**	schwarz RAL 9011	0,7	8595057690752

Nivellierungssatz

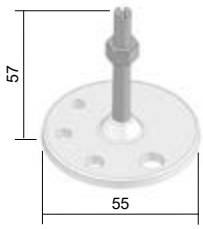

MAT | -5- +105°C | 850°C | A1 - F | 30 sec.

PE



- ► Zum Einstellen der genauen Höhe der universellen Bodendose KUP 57 oder KUP 80 beim Eingießen in Betonböden. Es erlaubt die Stärke des Betons um bis zu 35 mm zu erhöhen.
- ► Gegen eindringenden Beton ist die Dose mit der Mutter M6 (im Lieferumfang) zu sichern.
- ► Das Nivellierset beinhaltet 4 einstellbare Elemente (in jeder Ecke der KUP-Dose).
- ► Nut für Schraubendreher zum bequemen Einstellen der genauen Höhe.

	Artikelnummer	☼	ǂ	EAN
●	**SN_XX**	schwarz RAL 9011	0,015	8595057690844

Unterflurkanal



- Der Bodenkanal ist für die Verbindung von KUP 57 oder KUP 80 vorgesehen.
- Die Kanalausgänge sind vorbereitet, um eine leitende Verbindung über das Verbindungskabel PLUK oder PLUK 1 zu ermöglichen.

	Artikelnummer	↕	EAN
●	**PUK 38X150 S1_S**	0,7	8595568904416

Benutzbarer Innerdurchschnitt des Unterflurkanals								
Artikelnummer	mm²	Ausnutzung 50% (Durchschnitt mm²)	Datenkabel		CYKY 3x1,5	CYKY 5x1,5	CYKY 3x2,5	CYKY 5x2,5
			Ø 5,5	Ø 7	Ø 8,6	Ø 10,1	Ø 9,5	Ø 11,2
PUK 38X150 S1_S	5700	2850	94	58	39	28	32	23

Die Werte geben die Zahl der Kabel bei 50% Ausfüllung des Kanals an.
Die Referenzdurchschnitte der Kabel sind von den Kabeln CYKY abgeleitet.
Die Werte wurden mathematisch ermittelt.

Unterflurkanalabdeckung



- Zum Abdecken der Verbindung von Unterflurkanälen.
- Vermeidet Eindringen des Betons in die Kanäle.
- Befestigung am Boden mittels Schrauben oder Nägel.

	Artikelnummer	↕	EAN
●	**SPUK_S**	0,7	8595568904423

Unterflurkanalverbindung

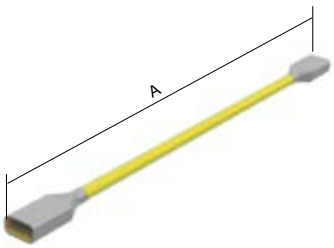

- Sichert eine stromleitende Verbindung zwischen den Unterflurkanälen.

	Artikelnummer	Durchmesser	A	EAN
●	**PLUK_XX**	1,5	250	8595568904430
●	**PLUK 1_XX**	1,5	550	8595568904447

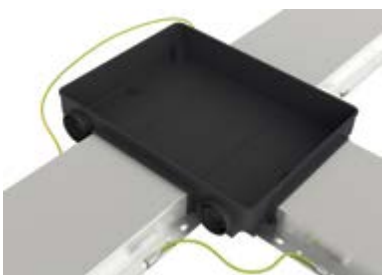



modulare Steckdose QUADRO mit Schutzstift



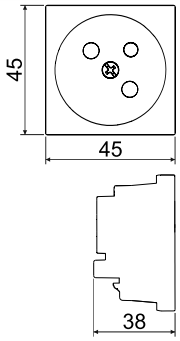

MAT PC-ABS IP 20

- Für Leiter 1,5 - 2,5 mm² Cu. Die Befestigung der Leiter erfolgt mit Schrauben.
- Nennspannung 250 V AC, Nennstrom 16 A. Empfohlenes Anzugsmoment - 0,6 Nm.
- Die Installation erfolgt durch Einrasten.
- Die Verbindung der Steckdosen in einer Reihe ist möglich, die max. Anzahl ist dabei vom Kanal oder der Dose der Reihe KOPOBOX® abhängig.
- Die Verwendung der Steckdosen PIN (mit Schutzstift) oder SCHUKO (mit Federkontakte) ergibt sich in Abhängigkeit von den Normen der einzelnen Länder.

Artikelnummer	☼	↺	EAN
QP 45X45_HB	weiß	1; 20	8595568919175
QP 45X45_BB	rot	1; 20	8595568919168

modulare Steckdose mit Schutzstift und Blenden



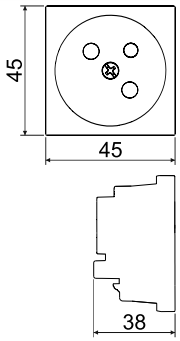

MAT PC-ABS IP 20

- Für Leiter 1,5 - 2,5 mm² Cu. Die Befestigung der Leiter erfolgt mit Schrauben.
- Nennspannung 250 V AC, Nennstrom 16 A. Empfohlenes Anzugsmoment - 0,6 Nm.
- Die Installation erfolgt durch Einrasten.
- Die Verbindung der Steckdosen in einer Reihe ist möglich, die max. Anzahl ist dabei vom Kanal oder der Dose der Reihe KOPOBOX® abhängig.
- Die Verwendung der Steckdosen PIN (mit Schutzstift) oder SCHUKO (mit Federkontakte) ergibt sich in Abhängigkeit von den Normen der einzelnen Länder.

Artikelnummer	☼	↺	EAN
QP 45X45 C_HB	weiß	1; 20	8595568919199
QP 45X45 C_BB	rot	1; 20	8595568919182

modulare Steckdose QUADRO mit Schutzkontakt (SCHUKO)



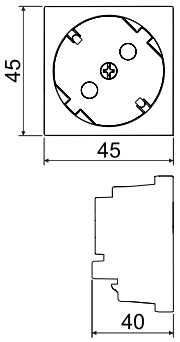

MAT PC-ABS IP 20

- Für Leiter 1,5 - 2,5 mm² Cu. Die Befestigung der Leiter erfolgt mit Schrauben.
- Nennspannung 250 V AC, Nennstrom 16 A. Empfohlenes Anzugsmoment - 0,6 Nm.
- Die Installation erfolgt durch Einrasten.
- Die Verbindung der Steckdosen in einer Reihe ist möglich, die max. Anzahl ist dabei vom Kanal oder der Dose der Reihe KOPOBOX® abhängig.
- Die Verwendung der Steckdosen PIN (mit Schutzstift) oder SCHUKO (mit Federkontakte) ergibt sich in Abhängigkeit von den Normen der einzelnen Länder.

Artikelnummer	☼	↺	EAN
QS 45X45_HB	weiß	1; 20	8595568925558
QS 45X45_BB	rot	1; 20	8595568925565

modulare Steckdose mit Schutzkontakt (SCHUKO) und Blenden



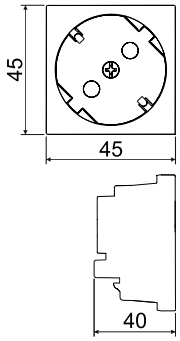

MAT PC-ABS IP 20

- ► Für Leiter 1,5 - 2,5 mm² Cu. Die Befestigung der Leiter erfolgt mit Schrauben.
- ► Nennspannung 250 V AC, Nennstrom 16 A. Empfohlenes Anzugsmoment - 0,6 Nm.
- ► Die Installation erfolgt durch Einrasten.
- ► Die Verbindung der Steckdosen in einer Reihe ist möglich, die max. Anzahl ist dabei vom Kanal oder der Dose der Reihe KOPOBOX® abhängig.
- ► Die Verwendung der Steckdosen PIN (mit Schutzstift) oder SCHUKO (mit Federkontakte) ergibt sich in Abhängigkeit von den Normen der einzelnen Länder.

Artikelnummer	☼	↺	EAN
QS 45X45 C_HB	weiß	1; 20	8595568919502
QS 45X45 C_BB	rot	1; 20	8595568919519

Datensteckdosen QUADRO

► Die Installation wird nur durch Einrasten durchgeführt.

MAT PC-ABS IP 20

	Artikelnummer	Beschreibung	☼	↺	EAN
	QD 45X22.5–COVER_HB	Abmessungen: 45 x 22,5 x 17 mm	weiß	1; 20	8595568927231
	QD 45X22.5-HOLDER_HB	Abmessungen: 45 x 22,5 x 17 mm	weiß	1; 20; 200	8595568932051
	QD 45X22.5–RJ-45_HB	Abmessungen: 45 x 22,5 x 36 mm Cat5E	weiß	1; 20; 200	8595568927279
	QD 45X22.5-RJ45/6_HB	Abmessungen: 45 x 22,5 x 30 mm Cat6	weiß	1; 20; 200	8595568931542


KOPOS

7 TECHNISCHE INFORMATIONEN

Normen und Vorschriften

Das gesamte System aus Kabelrinnen, Kabelleitern und Zubehör ist im EZÚ (Elektrotechnisches Prüfinstitut) geprüft worden und erfüllt die Anforderungen der Norm ČSN EN 61537:02 – Kabelmanagement – Kabelleitersysteme und Kabelgittersysteme.
Alle Produkte entsprechen den EU-Anforderungen.

Oberflächengestaltung und Korrosionschutz

Eines der wichtigsten Kriterien bei der Auswahl von Kabeltragsystemen ist die Wahl der richtigen Oberflächenbehandlung der Produkte und damit der Korrosionsschutz.
Eine gängige Methode zum Schutz von Stahl vor Korrosion ist die Herstellung von Schutzschichten, die eine Barriere zwischen dem Stahl und der korrosiven Umgebung bilden. Am häufigsten wird Zink verwendet, da dies in der Lage ist, die lange Lebensdauer eines Stahlteils durch Schutz gegen atmosphärische Korrosion zu gewährleisten. Abhängig von der Umgebung, in der das System verwendet wird, ist es notwendig, das richtige Verfahren zum Auftragen der Zinkschutzschicht zu wählen.
Reichen Korrosionsschutz-Oberflächenbehandlungen für die Anforderungen nicht aus, stehen Edelstahl-Produkte zur Verfügung.
Die Anforderungen an die Oberflächenbehandlung sind nicht immer nur der Schutz. Auch aus ästhetischen oder charakteristischen Gründen ist es möglich, die Produkte einzufärben.

S
PO
VS



Kontinuierliche Verzinkung nach dem Sendzimir-Verfahren – ČSN EN 10346, ČSN EN 10143
Bei dem Verzinkungsverfahren durchläuft ein kaltgewalztes Stahlband nach dem Entfetten, Beizen und Glühen ein Zinkbad. Die Zinkschicht wird mit Schabermessern geglättet und das Blech zu Spulen gewickelt.
Die Produkte werden daher aus Spulen oder Blechen hergestellt, die bereits mit einer Zinkschicht geschützt sind. Werkseitige Schnitte sind durch kathodischen Korrosionsschutz geschützt.
Das bedeutet, dass die Zinkionen zum beschädigten Teil des Stahlblechs wandern.
Das für KOPOS-Produkte verwendete Blech hat die Beschichtungsbezeichnung Z275, was einer Zinkschicht von 13-27 µm entspricht.
Die Oberflächenbehandlung wird auf Kabelrinnen, Kabelleitern, Formstücken und Zubehör für Kabeltrassen verwendet.
Geeignet für Innenräume.

ZNCR
VEZ



Elektrolytische (galvanische) Verzinkung - ČSN EN ISO 2081, ČSN EN 12329, DIN 50961
Galvanische Verzinkung ist ein elektrolytisches Verfahren, bei dem in einem elektrolytischen Bad eine Zinkschicht auf das fertige Stahlprodukt aufgebracht wird. Die Zink-Beschichtungs ist 8-12 um dick. Zur Erhöhung der Korrosionsbeständigkeit ist die Zinkschicht standardmäßig mit Chrom passiviert. Die resultierende Oberfläche ist glatt und glänzend.
Die Beschichtung wird auf Gitterrinnen, Befestigungs- und Verbindungsmaterial verwendet. Geeignet für Innenräume.

ZM



Magnelis® - Kontinuierliche Verzinkung mit Magnesium- und Aluminiumzusatz – ČSN EN 10346, ČSN EN 10143
Ein Verzinkungsverfahren, bei dem ein kaltgewalztes Stahlband nach dem Entfetten und Beizen durch ein mit 3,5% Aluminium und 3% Magnesium legiertes Zinkbad geführt wird. Die Produkte werden aus Rolle oder Blechen hergestellt, die bereits beschichtet sind. Die Beschichtung verfügt über eine selbstreparierende Fähigkeit, die einen progressiven Schutz für die Materialschnitte bietet. In der ersten Phase sind an den Schnittpunkten sichtbare Korrosionserscheinungen möglich, die im Laufe der Zeit aufgrund der chemischen Zusammensetzung von der Schutzschicht überdeckt werden. Die für KOPOS-Produkte verwendeten Bleche haben die Beschichtungsbezeichnung ZM310, was 18-31 µm entspricht.
Die Oberfläche wird für Kabelrinnen, Kabeltrassen, und Kabeltrassenzubehör verwendet.
Sie ist für Innen- und Außenbereiche geeignet. Die Oberflächenbehandlung ist geeignet, die feuerverzinkten Produkte zu ersetzen.

F
VF
POF



Feuerverzinkung – ČSN EN ISO 1461
Fertige Stahlprodukte werden in mehreren Verfahren chemisch vorbehandelt, um eine metallisch saubere Oberfläche zu erhalten und dann in ein Bad aus geschmolzenem Zink getaucht.
Im Bad findet eine metallurgische Reaktion zwischen Zink und Eisen statt, bei der sich mehrere Schutzschichten aus Eisen- und Zinklegierungen auf der Oberfläche des Produktes bilden.
Die Dicke der Schutzschicht hängt von der chemischen Zusammensetzung des Stahls und des Materials ab.

Dicke des Materials – t (mm)	durchschnittliche Dicke der Beschichtung (µm)	Mindestdicke von Einzelmessung (µm)
t < 1,5	45	35
1,5 ≤ t ≤ 3	55	45
3 < t ≤ 6	70	55
t > 6	85	70

Unmittelbar nach dem Feuerverzinkungsprozess ist das Erscheinungsbild des Produkts glänzend mit einem typischen Zinkausschlag. Aufgrund der Luftfeuchtigkeit bildet sich im Lauf der Zeit eine Oxidationsschicht auf der Oberfläche. Dadurch erhält diese eine mattere und dunklere Farbe. Das ist ein natürlicher Stabilisierungsprozess in der Oberflächenbehandlung.
Feuerverzinkte Produkte können nach der Entnahme aus dem Zinkbad verschiedene Einkerbungen oder Unebenheiten aufweisen. Die meisten dieser "Mängel" sind nur ästhetisch und entsprechen der Norm. Um die Funktionalität der Produkte zu erhalten, werden zum Beispiel einige Unvollkommenheiten ausgebessert (z.B. durch Schleifen) oder stellenweise mit Zinkfarbe beschichtet. Alles ist dem Standard entsprechend und beinträchtigt nicht die Funktionalität und die Korrosionsbeständigkeit des Produkts.
Durchhängende, nicht perforierte oder unsachgemäß perforierte Teile werden mit einem technologischen Loch ergänzt.
Die Oberflächenbehandlung wird auf Kabelrinnen, Kabelleitern, Drahtkabelrinnen und Zubehör für Kabeltrassen verwendet.
Geeignet für Außenumgebungen oder für Innenumgebungen mit höherer Luftfeuchtigkeit.

Oberflächengestaltung und Korrosionschutz

GMT
VNEZ



Zink-Mikrolamellenüberzüge = nicht-elektrolytische Zinküberzüge
Diese Art der Oberflächenbehandlung wurde ursprünglich für die Automobilindustrie entwickelt. Dank ihrer dünnen, aber sehr schützenden Schicht dient sie hauptsächlich dazu, Material und kleinere Komponenten zu verbinden.
Chemisch von Verunreinigungen befreite Stahlprodukte werden in ein Bad mit Zink-Aluminium-Mikrolamellen getaucht. Nach der Entfernung überschüssigen Materials wird die Oberfläche im Ofen gehärtet. Die Schutzschicht ist 5-15 µm dünn und hat eine mattgraue Oberfläche.
Salznebel-Testergebnisse zeigen eine bessere Beständigkeit als bei feuerverzinkten Produkten., Daher stellt diese Oberflächenbehandlung eine gute Alternative zu feuerverzinkten Produkten dar.
Die Oberflächenbehandlung wird für Verbindungsmaterial und kleinere Zubehörteile verwendet.
Geeignet für Außenumgebungen oder für Innenumgebungen mit höherer Luftfeuchtigkeit.

IX
VIX



Edelstahl – A2 (V2A), AISI 304, DIN 1.4301, ČSN 17 240
Austenitischer Chrom-Nickel-Stahl (Lebensmittelstahl) ist ideal für den Einsatz in der Chemie- oder Lebensmittelindustrie. Stahl ist beständig gegen Wasser, Wasserdampf, Luft Feuchtigkeit, Speisesäuren und schwache organische und anorganische Säuren. Es widersteht Witterungseinflüssen, außer in Küstengebieten oder Umgebungen, in denen eine höhere Konzentration aggressiver Chemikalien herrscht.
Die meisten Teile sind außen mit einer Schutzfolie überzogen.
Auf Anfrage ist die Herstellung auch in Stahl A4 (V4A), AISI 316, DIN 1.4401, CSN 17346 möglich.

EO
EC



Pulverbeschichtung
Epoxid-Polyester-Pulver Farbe wird in einem elektrostatischen Feld auf das verzinkte Produkt aufgetragen und dann wird die Farbe in einem Ofen ausgehärtet. Auf diese Weise entsteht eine glatte, gleichmäßige Oberfläche mit hoher Korrosionsbeständigkeit.
Der Hauptgrund für die Lackierung von Produkten sind ästhetische Anforderungen oder die Möglichkeit der farblichen Differenzierung.
Bei Tests im Salznebel wies diese Art der Beschichtung sogar eine bessere Beständigkeit gegen Korrosion auf als die Feuerverzinkung.
Aufgrund der Kosten werden die meisten Teile nur auf von der Sichtseite (EO) lackiert - Kabelrinnen, Armaturen. Unterstützende Produkte und Produkte, bei denen eine Lackierung nur von der Sichtseite her möglich ist, werden vollflächig lackiert (EC). Produkte mit Gewinde können nicht lackiert werden.
Zur Preisermittlung ist die Angabe der gewünschten Farbe mit der RAL-Bezeichnung nötig. Die Farben sind in mehrere Preisgruppen eingeteilt und der Preis wird für jede Bestellung individuell ermittelt. Falls keine Angabe der RAL-Farbe erfolgt, wird der Preis für die Grundfarbe RAL Weiß berechnet. 9010 in mattem Finish.
Lackierte Produkte sind nicht standardmäßig auf Lager; die Lackierung erfolgt erst auf Anfrage.
Die Oberflächenbehandlung kann für die meisten kontinuierlich oder elektrolytisch verzinkten Produkte aus dem System verwendet werden. Feuerverzinkte Produkte können nur unter bestimmten Bedingungen lackiert werden.
Epoxy-Polyester-Farbe ist nur für den Innenbereich bestimmt. Diese ist nicht UV-stabil.

Falls Kabelrinnen, Tragesysteme oder Zubehör durch Schneiden, Bohren oder anderweitig beschädigt wurden, sollten diese Stellen mit Zink-Spray oder Zink-Farbe nachbehandelt werden.

Korrosionsaggressivität der Umgebung

Die Schutzschicht des Materials nimmt mit der Zeit ab. Die Abnahmerate ist dabei abhängig von der Korrosionsaggressivität der Umgebung. Die Korrosionsgeschwindigkeiten von Zink, abhängig von der Umgebung, sind in der Tabelle nach ČSN EN ISO 9223 aufgeführt.

Korrosionsaggressivität		Korrosionsmittel	Durchschnittliche Korrosionsverlust der Zinkschichtbreite (µm / Jahr)		Empfohlene Oberflächenbearbeitung
			Zn	Magnelis®	
C1	sehr niedrig	**Innenraum:** trockene, belüftete, klimatisierte Räume - Büros, Wohnräume, Geschäfte, Schulen, Hotels	<0,1	-	S, PO, VS, ZNCR, VEZ EO, EC
C2	niedrig	**Innenraum:** belüftete Räume mit instabiler Temperatur und möglicher gelegentlicher Feuchtigkeit - Sport-, Produktions- und Lagerhallen, Garagen **Außenraum:** trockene, unverschmutzte Orte mit sehr mäßiger zeitweiliger Luftfeuchtigkeit - freie Landschaft	0,1 - 0,7	<0,5	(S, PO, VS, ZNCR, VEZ - beschränkt) ZM, F, POF, VF, GMT, VNEZ IX, VIX EO, EC
C3	mittel	**Innenraum:** Produktionsbereiche mit höherer Luftfeuchtigkeit und mittlerer Verschmutzung - Lebensmittelbranche, Molkereien, Brauereien, Wäschereien **Außenraum:** Stadt- und Industriegebiete mit geringer bis mittlerer Luftverschmutzung, Küstengebiete mit niedrigem Salzgehalt	0,7 - 2,1	<0,5 - 0,8	ZM, F, POF, VF, GMT, VNEZ IX, VIX EO, EC
C4	hoch	**Innenraum:** Bereiche mit höherer Kondensation und starker Verschmutzung - Schwimmbäder, Chemiebereiche **Außenraum:** Industriegebiete, Küstengebiete mit mittlerem Salzgehalt	2,1 - 4,2	0,8 - 1,8	ZM, F, POF, VF, GMT, VNEZ IX, VIX EO, EC
C5	sehr hoch	**Innenraum:** Bereiche mit sehr hoher Kondensation oder starker Verschmutzung durch Produktionsprozesse und Minen **Außenraum:** Industriegebiete mit hoher Verschmutzung und Feuchtigkeit, Küstengebiete mit hohem Salzgehalt	4,2 - 8,4	1,8 - 3,5	(ZM, F, POF, VF, GMT, VNEZ - beschränkt) IX, VIX EO, EC

Mechanische Beständigkeit

Die Kabelrinnen werden nach ČSN EN 61537 geplant, konstruiert und geprüft, um einen zuverlässigen mechanischen Schutz für isolierte Leiter, Kabel und ggf. auch für elektrische Geräte zu gewährleisten. Die Rinnen sind gegenüber normalen Temperaturbedingungen bei der Lagerung, dem Transport und dem Gebrauch beständig.
Die Schraubverbindungen absorbieren mechanische Beanspruchungen während der Installation und bei normaler Anwendung.

Belastbarkeit - Belastungsfähigkeit der Rinne
In Abhängigkeit von Anzahl und Gewicht der einzulegenden Kabel, ist die geplante Belastung der Kabelrinnen zu ermitteln.
Die Belastbarkeit der Rinne kann mit dem Abstand der Ausleger individuell reguliert werden.
- je größer der Abstand der Ausleger, desto geringer ist die Belastungsfähigkeit
- je kürzer der Ausleger, desto geringer ist die Wölbung der Rinne

Die Rinnen sind nicht begehbar!

Beispiel einer Grafik der Belastungsfähigkeit (NKZI 50X125)

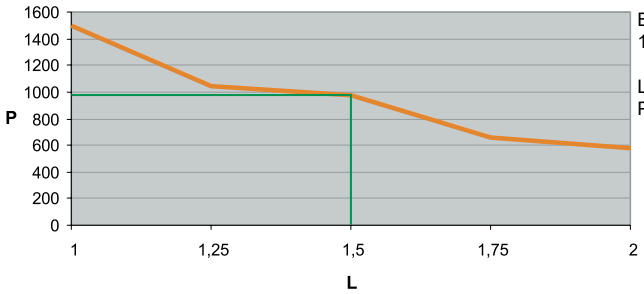

Bei einem Abstand der Ausleger von 1,5 m kann die Rinne NKZI 50X125 mit max. 1000 N/m belastet werden.

L = Abstand der Ausleger (m)
P = erlaubte gleichmäßige Belastung (N/m)

Elektromagnetische Verträglichkeit

Kabelrinnen werden oft in Industrieumgebungen mit hohen elektromagnetischen Einflüssen eingesetzt. Aus diesem Grund ist es notwendig, gewisse Regeln, die eine sichere Funktion gewährleisten sollen, zu beachten.

Die elektromagnetische Verträglichkeit (aus dem Englischen: Electromagnetic Compatibility, Abkürzung EMC) ist die Fähigkeit der Anlage oder des Systems, die richtige Funktion auch unter Einwirkung elektromagnetischer Impulse zu gewährleisten. Gleichzeitig sollte die Anlage oder das System selbst keine Ursache unzulässiger elektromagnetischer Störung sein.

Die Relation zwischen der Störungsquelle und der gestörten Anlage.

Empfänger elektromagnetischer Störungen	→	Bindung elektromagnetischer Störungen	→	Quelle elektromagnetischer Störungen
Motoren, Schalter, Relais, Halbleiterschalter, Leuchtstofflampen, Schweißmaschinen, Bogenöfen, energetische Verteilungen, elektrostatische Entladung usw.		Luftraum, energetische Kabel, Leitungen der Stromversorgung, Erdungen, Abschirmungen, Signalleiter, Datenleiter usw.		Digitaltechnik, Computer, Messgeräte, Telekommunikationssysteme, Datentransfersysteme, Radioempfänger, Fernsehempfänger usw.

Zum Erreichen eines hohen Niveaus elektromagnetischer Verträglichkeit ist es notwendig, den Einfluss einer dieser genannten Faktoren möglichst zu vermeiden oder zumindest zu vermindern.
Ein gut verbundenes und geerdetes System der Kabelrinnen schützt gegen äußere elektromagnetische Störungen. Die, mit einem Deckel versehenen Rinnen, wirken wie Abschirmungskanäle. Es ist auch angeraten, gewisse Regeln im inneren Aufbau der Rinne zu beachten, wo einzelne Kabel als Quelle oder Empfänger elektromagnetischer Störung wirken können.

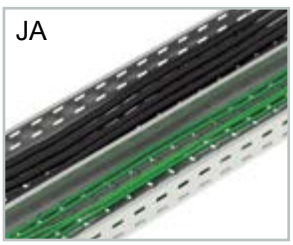

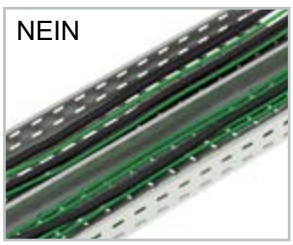

Zum Erhalt einer elektromagnetischen Verträglichkeit ist eine räumliche Trennung der Energie- und Datenkabel in einer Rinne notwendig.

Dies kann durch verschiedene Methoden erreicht werden:
1. Abtrennung einzelner Leitungen mit einem Trennsteg.
2. Keine gemeinsame Verlegung von Energie- und Datenleitungen in einer Rinne.
3. Falls in einer Rinne verschiedene Leitungstypen, die sich gegenseitig beeinflussen können, verlegt werden, ist es notwendig, zwischen ihnen einen Abstand von mindestens 20 cm einzuhalten.

Elektrische Leitfähigkeit und Erdung

Das System aus Kabelrinnen und -Leitern ist so konzipiert, dass beim Verbinden der Einzelteile eine hochwertige Verbindung gewährleistet ist. Dies wird erreicht durch eine solide Verbindung mit speziellen NSM 6X10 Schrauben. Dazu liegt ein Prüfprotokoll vor, in welchem den Kabeltrassen gem. der Norm ČSN EN 61537 Art. 6.3.2 die Charakteristik elektrischer Kontinuität zur Sicherung der Schutzverbindung und der Verbindung mit Erde bestätigt wird. Nach Art. 11.1.2, dieser Norm, fließt zur Prüfung über die Länge der Proben ein Wechselstrom mit 25 A +- 1 A und einer Frequenz 50 - 60 Hz. Die Prüfung gem. dieses Artikels war erfolgreich. Die Impedanz auf der Verbindung beträgt weniger als 50 mΩ. Falls die Klammer KSV benutzt wird, ist es notwendig, die einzelnen Teile (Rinnen, Zubehör) durch einen zusätzlichen Schutzleiter, mit einem entsprechenden Durchschnitt, zu verbinden. Auch Gitterrinnen, die durch integrierte Verbindung oder durch den Schraubverbinder DZS/B oder ggf. mit der Verstärkungsplatte DZSP/B verbunden sind, erfüllen die oben genannten Anforderungen.

Schutz gegen elektrische Unfälle
Aus Sicherheitsgründen ist es notwendig, verbundene Kabelrinnensysteme an beiden Seiten mit einer Leitungsklemme zu verbinden. Diese Verbindung muss die Anforderungen der Norm ČSN 33 2000-4-54 ed.3 Art.543.1 erfüllen. (Der Mindestquerschnitt des Schutzleiters muss entweder nach Artikel 543.1.2 berechnet oder nach Tabelle 54.2 gewählt werden).

Kabel - Installationsempfehlungen



Metallkabelrinnen sind ein universelles Tragsystem für eine Vielzahl an Kabeltypen (vom Stark- bis zum Schwachstromkabel).

- **bei Starkstromkabeln** muss der Widerstand der Leiter und die Wärmeentwicklung berücksichtigt werden, eine breite Rinne mit niedrigen Seitenteilen ist hierfür geeignet.
- **bei Datenkabeln** ist der Einfluss der elektromagnetischen Wellen durch Abschirmung zu vermeiden. Hierfür sind die schmalen Rinnen mit hohen Seitenteilen geeignet. Die Konstruktion einiger Datenkabeltypen gewährleistet bereits eine teilweise Abschirmung elektromagnetischer Störungen (z. B. Koaxialkabel).
- **bei optischen Kabeln** die im Prinzip keine elektromagnetischen Störungen verursachen, ist ein geringer Biegeradius zu vermeiden, um die richtige Funktion zu gewährleisten.

Bei der Verlegung von Kabeln in Kabeltragsystemen ist es notwendig die Anforderungen der Normen CSN 33 2000-4-43, CSN 33 2000-4-473 zu berücksichtigen. Gemäß dieser Normen muss die Verlegung und gegenseitige Anordnung der Kabel, sowie die Umgebungstemperatur eine konstante Strombelastbarkeit sichern.
Um eine gegenseitige Beeinflussung der Kabel zu vermeiden, empfiehlt es sich, die im Kapitel “Elektromagnetische Verträglichkeit” beschriebenen Regeln (Abtrennung der Daten- von den Energiekabeln usw.) zu beachten.
Es ist auch möglich, einzelne Kabel oder Kabelbündel im Inneren der Rinne zu befestigen (z.B. mit Kabelbindern).
Die Kabel sind dann nicht nur in der horizontalen Position, sondern auch in Steigungen oder Senkungen der Trasse fixiert. Energiekabel, die einer großen Strombelastung und Stromimpulsen ausgesetzt sind, sollten ebenfalls in der Rinne befestigt werden.



Verpackung und Lagerung

Die flachen Teile werden fest auf Paletten mittels elastischer Polypropylenbänder fixiert. Die anderen Materialien werden in Kisten verpackt.
Gültigkeitsumfang:
Diese Bedingungen gelten für die Lagerung der in der Gesellschaft KOPOS KOLÍN a.s. hergestellten Metallprodukte. Sie sind konform mit der Norm ČSN EN 60721-3-1 (Klassifizierung von Umweltbedingungen - Teil 3: Klassen von Umwelteinflussgrößen und deren Grenzwerte - Hauptabschnitt 1: Langzeitlagerung).

Allgemein
1. Die Produkte müssen gegen schädliche Einflüsse, wie mechanische Beschädigung, Witterungseinflüsse und chemische Einflüsse geschützt werden.
2. Bei der Auslagerung sollten die am längsten gelagerten Produkte zuerst entnommen werden (System FIFO).
3. Die Produkte sollten im Lager ordnungsgemäß und sichtbar gekennzeichnet werden, um eine Verwechslung zu vermeiden.
Lagerungsbedingungen

Die Produkte müssen in einer trockenen, staubfreien Umgebung gelagert werden, um eine Beschädigung zu vermeiden.
Lagerspezifikation:
• der Lagerort muss gegenüber widrigen Witterungseinflüssen geschützt sein;
• fließendes Wasser, Tropfwasser und Kondensate sind zu vermeiden;
• chemische Einflüsse durch Aerosolsalze sind auszuschließen.

Referenzen

ČVUT Gebäude - technical university - Prag
Kläranlage - Kellihers, Irland
Kläranlage - Želivka
DEZA, a. s. - Valašské Meziříčí
Draslovka Kolín
DUBAL Dubai aluminium, SAE
Kernkraftwerk Chvaletice Sev.en EC
Ethanol Energy - Vrdy
ETIHAD Zuckerfabrik - Babylon, Irak
Kernkraftwerk - Jaslovské Bohunice, Slowakei
Kernkraftwerk Pyhäjoki, Finnland
Kernkraftwerk Temelín
KFK - Zagreb, Kroatien
Kiekert-CS, s.r.o. - Přelouč
Commerzbank - Prag
Compression station Lakšárska Nová Ves, Slowakei
Kronospan Holzverarbeitung - Jihlava
Flughafen Dublin, Irland
Flughafen Pardubice - Jan Kašpar Terminal
Flughafen Záhřeb - Franjo Tuđman, Kroatien
NAFTA Gbely reservoir Gajary, Slowakei
Einkaufszentrum Harfa - Prag
Krankenhaus Třebíč
Krankenhaus St. Anna - Brno
Einkaufszentrum NOVUM - Prešov, Slowakei
IKEA Centrum Černý most - Prag
OC Atrium - Hradec Králové
Ostrovská teplárenská a.s. - Ostrov
Parkview Pankrác - Prag
Pepperl+Fuchs Manufacturing s.r.o. - Trutnov
Praga Studios - Prag
Prefa Hodonín
Precheza - Přerov
Retail Park Štěrboholy - Prag
Kontrollturm Mošnov - Flughafen Ostrava
Saint-Gobain Adfors CZ s.r.o. - Litomyšl
Slovnaft Bratislava, Slowakei
Sporthalle RATES - Zvolen, Slowakei
Synthesia, a.s. Pardubice
ŠKODA Motorsport - Mladá Boleslav
České Budějovice Heizkraftwerk
Trelleborg Bohemia a.s. - Hradec Králové
Ejpovice Tunnel
Istralandia Wasserpark - Novigrad, Kroatien


Kernkraftwerk Chvaletice


Ethanol Energy - Vrdy


Flughafen Pardubice


Flughafen Dublin


Praga Studios - Prag


Kontrollturm Mošnov - Flughafen Ostrava


Kiekert-CS, s.r.o. - Přelouč


Ejpovice Tunnel


DUBAL Dubai aluminium

Mehrwegverpackungen



IP1 - Rohrpalette
Abmessung: 120 x 80 x 63 cm
EAN: 8595057687660



IP3-1 - Einwegpalette EUR
Abmessung: 120 x 80 cm
EAN: 8595057687684



IP3-3 - Einwegpalette
Abmessung: 160 x 240 cm
EAN: 8595057687677



IP3-4 - Einwegpalette
Abmessung: 120 x 183 cm
EAN: 8595568926906



IP3-5 - Einwegpalette
Abmessung: 205 x 112 cm
EAN: 8595568931696



IP5 - Holzunterlage
Abmessung: 300 x 65 cm
EAN: 8595057687714



IP7 - Holzunterlage
Abmessung: 200 x 65 cm
EAN: 8595057687738



IP9 - Palettenaufsatz
Abmessung: 120 x 80 x 20 cm
EAN: 8595568925923



IP10 - Metallpalette
Abmessung: 180 x 120 x 82 cm
EAN: 8595057688230



M6500 - Trommel M220
Abmessung: 225 x 116 cm
EAN: 8595057687769



M6502 - Metalltrommel
Abmessung: 230 x 116 cm
EAN: 8595568910639

Alphabetisches Produktverzeichnis

Artikelnummer	S.
BSKH 110 D	4-9
BSKH 110 K	4-9
BSKH 60 D	4-9
BSKH 60 K	4-9
BSKH 85 D	4-9
BSKH 85 K	4-9
CTS 100	1-23
CTS 200	1-23, 4-13
CTS 300	1-23, 4-13
DRT 100	1-25, 4-14
DRT 150	1-25, 4-14
DRT 200	1-25, 4-14
DRT 300	1-25, 4-14
DRT 400	1-25, 4-14
DRT 500	1-25, 4-14
DRT 600	1-25, 4-14
DS 100	1-24
DS 125	2-20
DS 150	1-24, 4-14
DS 200	1-24, 4-14
DS 250	2-20
DS 300	1-24, 4-14
DS 400	1-24, 4-14
DS 500	1-24, 2-20
DS 600	1-24, 4-14
DS 62	2-20
DSDZ 100	3-5
DSDZ 150	3-5
DSDZ 200	3-5
DSDZ 300	3-5
DSDZ 400	3-5
DSDZ 500	3-5
DSDZ 600	3-5
DSOS 10	1-36, 2-24, 4-21
DSOS 8	1-36, 2-24, 4-21
DSS	1-36, 2-24, 4-21
DSZT	1-36, 2-24, 4-21
DT 100	1-25
DT 1000	1-25, 4-14
DT 150	1-25, 4-14
DT 200	1-25, 4-14
DT 250	1-25, 4-14
DT 300	1-25, 4-14
DT 400	1-25, 4-14
DT 500	1-25, 4-14
DT 600	1-25, 4-14
DT 800	1-25, 4-14
DTN 100	1-24
DTN 150	1-24
DTN 200	1-24
DTN 250	1-24
DTN 300	1-24
DTN 400	1-24
DTN 500	1-24
DTN 600	1-24
DV 100	1-22
DV 150	1-22
DV 200	1-22
DV 300	1-22
DV 400	1-22
DV 500	1-22
DV 600	1-22
DV 75	1-22
DZCTS 100	3-5
DZCTS 150	3-5
DZCTS 200	3-5
DZCTS 300	3-5
DZCZ	3-6
DZDN	3-11
DZI 110X150	3-3
DZI 110X200	3-3
DZI 110X300	3-3
DZI 110X400	3-3
DZI 110X500	3-3
DZI 35X100	3-2
DZI 35X150	3-2
DZI 35X200	3-2
DZI 35X300	3-2
DZI 35X60	3-2
DZI 60X100	3-2
DZI 60X150	3-2
DZI 60X200	3-2
DZI 60X300	3-2
DZI 60X400	3-2
DZI 60X500	3-2
DZI 60X60	3-2
DZI 60X600	3-2
DZNP 100	3-7
DZMD	3-7
DZNP 150	3-6
DZNP 200	3-6
DZNP 300	3-6
DZNP 400	3-6
DZNP 500	3-6
DZNP 600	3-6
DZS	3-4
DZSSP 1000	3-7
DZSSP 2000	3-7
DZSSP 3000	3-7
DZSU	3-4
DZSZ 100	3-6
DZSZ 60	3-6
DZZ	3-5
GZS	1-41, 2-31, 3-11, 4-27
HMP 41	1-33, 4-19
INOXBSKH 110 D	5-21
INOXBSKH 110 K	5-21
INOXBSKH 60 D	5-21
INOXBSKH 60 K	5-21
INOXDS 100	5-16
INOXDS 125	5-13
INOXDS 150	5-16
INOXDS 200	5-16, 5-22
INOXDS 250	5-13
INOXDS 300	5-16, 5-22
INOXDS 400	5-22
INOXDS 500	5-13
INOXDS 62	5-13
INOXDZCZ	5-17
INOXDZI 60X100	5-14
INOXDZI 60X150	5-14
INOXDZI 60X200	5-14
INOXDZI 60X300	5-14
INOXDZI 60X60	5-14
INOXDZMD	5-16
INOXDZS	5-15
INOXDZSU	5-15
INOXDZZ	5-17
INOXKL 110X200	5-18
INOXKL 110X300	5-18
INOXKL 110X400	5-18
INOXKL 60X200	5-18
INOXKL 60X300	5-18
INOXKL 60X400	5-18
INOXKLKR 110X200	5-20
INOXKLKR 110X300	5-20
INOXKLKR 110X400	5-20
INOXKLKR 60X200	5-20
INOXKLKR 60X300	5-20
INOXKLKR 60X400	5-20
INOXKLOBH 110X200	5-20
INOXKLOBH 110X300	5-20
INOXKLOBH 110X400	5-20
INOXKLOBH 60X200	5-20
INOXKLOBH 60X300	5-20
INOXKLOBH 60X400	5-20
INOXKLSU	5-22
INOXKLT 110X200	5-20
INOXKLT 110X300	5-20
INOXKLT 110X400	5-20
INOXKLT 60X200	5-20
INOXKLT 60X300	5-20
INOXKLT 60X400	5-20
INOXKPO 10X95	5-26
INOXKPO 8X75	5-26
INOXKPOZ 10	5-26
INOXKPOZ 8	5-26
INOXM 10	5-25
INOXM 8	5-25
INOXMP 41X21	5-23
INOXMZ 10	5-24
INOXMZ 8	5-24
INOXNP 250	5-22
INOXNP 350	5-22
INOXNP 450	5-22
INOXPD 10	5-25
INOXPD 8	5-25
INOXPM 41 M 10	5-23
INOXPM 41 M 8	5-23
INOXPVL 10	5-25
INOXPVL 6	5-25
INOXPVL 8	5-25
INOXS 10X20	5-25
INOXS 10X70	5-25
INOXS 110	5-18
INOXS 60	5-18
INOXS 8X20	5-25
INOXS 8X70	5-25
INOXSK 100	5-11
INOXSK 110	5-21
INOXSK 50	5-11
INOXSK 60	5-21
INOXSPS 200	5-23
INOXSPS 300	5-23
INOXSPS 400	5-23
INOXSPS 500	5-23
INOXSPS 600	5-23
INOXUV	5-19
INOXV 200	5-19
INOXV 300	5-19

Alphabetisches Produktverzeichnis

Artikelnummer	S.
INOXV 400	5-19
INOXZT 10	5-24
INOXZT 8	5-24
K-R 100X125	2-16
K-R 100X250	2-16
K-R 100X500	2-16
K-R 110X100	1-20, 4-10
K-R 110X150	1-20, 4-10
K-R 110X200	1-20, 4-10
K-R 110X300	1-20, 4-10
K-R 110X400	1-20, 4-10
K-R 110X500	1-20, 4-10
K-R 110X600	1-20, 4-10
K-R 35X100	1-20
K-R 35X150	1-20
K-R 35X200	1-20
K-R 35X25	1-20
K-R 35X300	1-20
K-R 35X400	1-20
K-R 35X50	1-20
K-R 35X500	1-20
K-R 35X600	1-20
K-R 35X75	1-20
K-R 50X125	2-16
K-R 50X250	2-16
K-R 50X62	2-16
K-R 60X100	1-20, 4-10
K-R 60X150	1-20, 4-10
K-R 60X200	1-20, 4-10
K-R 60X25	1-20, 4-10
K-R 60X300	1-20, 4-10
K-R 60X400	1-20, 4-10
K-R 60X50	1-20, 4-10
K-R 60X500	1-20, 4-10
K-R 60X600	1-20, 4-10
K-R 60X75	1-20, 4-10
K-R 85X100	1-20, 4-10
K-R 85X150	1-20, 4-10

Artikelnummer	S.
K-R 85X200	1-20, 4-10
K-R 85X300	1-20, 4-10
K-R 85X400	1-20, 4-10
K-R 85X50	1-20, 4-10
K-R 85X500	1-20, 4-10
K-R 85X600	1-20, 4-10
KBS 6X35 M8/M10	1-40, 2-30, 3-10, 4-26
KDS	1-9
KHP 10X60	1-40, 2-30, 3-10, 4-26
KHP 6X32	1-40, 2-30, 3-10, 4-26
KHP 8X38	1-40, 2-30, 3-10, 4-26
KHP 8X60	1-40, 2-30, 3-10, 4-26
KKZ 10	1-39, 2-29, 3-9, 4-25
KKZ 12	1-39, 2-29, 3-9, 4-25
KKZ 6	1-39, 2-29, 3-9, 4-25
KKZ 8	1-39, 2-29, 3-9, 4-25
KKZM 10	1-39, 2-29, 3-9, 4-25
KKZM 8	1-39, 2-29, 3-9, 4-25
KL 110X150	4-5
KL 110X200	4-5
KL 110X300	4-5
KL 110X400	4-5
KL 110X500	4-5
KL 110X600	4-5
KL 60X150	4-3
KL 60X200	4-3
KL 60X300	4-3
KL 60X400	4-3

Artikelnummer	S.
KL 60X500	4-3
KL 60X600	4-3
KL 85X150	4-4
KL 85X200	4-4
KL 85X300	4-4
KL 85X400	4-4
KL 85X500	4-4
KL 85X600	4-4
KLDI 35X110	4-12
KLKR 110X200	4-8
KLKR 110X300	4-8
KLKR 110X400	4-8
KLKR 110X500	4-8
KLKR 110X600	4-8
KLKR 60X200	4-8
KLKR 60X300	4-8
KLKR 60X400	4-8
KLKR 60X500	4-8
KLKR 60X600	4-8
KLKR 85X200	4-8
KLKR 85X300	4-8
KLKR 85X400	4-8
KLKR 85X500	4-8
KLKR 85X600	4-8
KLOBH 110X200	4-7
KLOBH 110X300	4-7
KLOBH 110X400	4-7
KLOBH 110X500	4-7
KLOBH 110X600	4-7
KLOBH 60X150	4-7
KLOBH 60X200	4-7
KLOBH 60X300	4-7
KLOBH 60X400	4-7
KLOBH 60X500	4-7
KLOBH 60X600	4-7
KLOBH 85X200	4-7
KLOBH 85X300	4-7
KLOBH 85X400	4-7
KLOBH 85X500	4-7

Artikelnummer	S.
KLOBH 85X600	4-7
KLSU	4-12
KLT 110X200	4-7
KLT 110X300	4-7
KLT 110X400	4-7
KLT 110X500	4-7
KLT 110X600	4-7
KLT 60X200	4-7
KLT 60X300	4-7
KLT 60X400	4-7
KLT 60X500	4-7
KLT 60X600	4-7
KLT 85X200	4-7
KLT 85X300	4-7
KLT 85X400	4-7
KLT 85X500	4-7
KLT 85X600	4-7
KO 90X110X150	1-17
KO 90X110X200	1-17
KO 90X110X300	1-17
KO 90X110X400	1-17
KO 90X110X500	1-17
KO 90X110X600	1-17
KO 90X35X100	1-17
KO 90X35X150	1-17
KO 90X35X200	1-17
KO 90X35X300	1-17
KO 90X35X400	1-17
KO 90X35X50	1-17
KO 90X35X500	1-17
KO 90X35X600	1-17
KO 90X35X75	1-17
KO 90X60X100	1-17
KO 90X60X150	1-17
KO 90X60X200	1-17
KO 90X60X300	1-17
KO 90X60X400	1-17
KO 90X60X50	1-17
KO 90X60X500	1-17

Artikelnummer	S.
KO 90X60X600	1-17
KO 90X60X75	1-17
KO 90X85X100	1-17
KO 90X85X150	1-17
KO 90X85X200	1-17
KO 90X85X300	1-17
KO 90X85X400	1-17
KO 90X85X500	1-17
KO 90X85X600	1-17
KOPOBOX 57	6-3
KOPOBOX 80	6-5, 6-9
KPO 10X115	1-39, 2-29, 3-9, 4-25
KPO 10X175	1-39, 2-29, 3-9, 4-25
KPO 10X95	1-39, 2-29, 3-9, 4-25
KPO 12X120	1-39, 2-29, 3-9, 4-25
KPO 6X50	1-39, 2-29, 3-9, 4-25
KPO 6X70	1-39, 2-29, 3-9, 4-25
KPO 8X110	1-39, 2-29, 3-9, 4-25
KPO 8X77	1-39, 2-29, 3-9, 4-25
KPO 8X97	1-39, 2-29, 3-9, 4-25
KPP 80	6-5
KR 110X150	1-15
KR 110X200	1-15
KR 110X300	1-15
KR 110X400	1-15
KR 110X500	1-15
KR 110X600	1-15
KR 35X100	1-15
KR 35X150	1-15
KR 35X200	1-15

Alphabetisches Produktverzeichnis

Artikelnummer	S.
KR 35X300	1-15
KR 35X400	1-15
KR 35X50	1-15
KR 35X500	1-15
KR 35X600	1-15
KR 35X75	1-15
KR 60X100	1-15
KR 60X150	1-15
KR 60X200	1-15
KR 60X300	1-15
KR 60X400	1-15
KR 60X50	1-15
KR 60X500	1-15
KR 60X600	1-15
KR 60X75	1-15
KR 85X100	1-15
KR 85X150	1-15
KR 85X200	1-15
KR 85X300	1-15
KR 85X400	1-15
KR 85X500	1-15
KR 85X600	1-15
KSV	1-37, 2-27
KUP 57	6-3
KUP 80	6-3, 6-7, 6-9, 6-11
KZ 110X200X1.50	1-9
KZ 110X300X1.50	1-9
KZI 110X150X1.00	1-8
KZI 110X150X1.25	1-8
KZI 110X200X1.00	1-8
KZI 110X200X1.25	1-8
KZI 110X300X1.00	1-8
KZI 110X300X1.25	1-8
KZI 110X400X1.00	1-8
KZI 110X400X1.25	1-8
KZI 110X500X1.25	1-8
KZI 110X600X1.25	1-8
KZI 35X100X0.75	1-4

Artikelnummer	S.
KZI 35X150X0.75	1-4
KZI 35X200X0.75	1-4
KZI 35X300X0.75	1-4
KZI 35X400X1.00	1-4
KZI 35X500X1.00	1-4
KZI 35X50X0.75	1-4
KZI 35X600X1.00	1-4
KZI 35X75X0.75	1-4
KZI 60X100X0.75	1-5
KZI 60X100X1.00	1-5
KZI 60X100X1.25	1-5
KZI 60X150X0.75	1-5
KZI 60X150X1.00	1-5
KZI 60X150X1.25	1-5
KZI 60X200X0.75	1-5
KZI 60X200X1.00	1-5
KZI 60X200X1.25	1-5
KZI 60X300X0.75	1-5
KZI 60X300X1.00	1-5
KZI 60X300X1.25	1-5
KZI 60X400X1.00	1-5
KZI 60X400X1.25	1-5
KZI 60X500X1.00	1-5
KZI 60X500X1.25	1-5
KZI 60X50X0.75	1-5
KZI 60X50X1.00	1-5
KZI 60X50X1.25	1-5
KZI 60X600X1.00	1-5
KZI 60X600X1.25	1-5
KZI 60X75X0.75	1-5
KZI 60X75X1.00	1-5
KZI 60X75X1.25	1-5
KZI 85X100X0.75	1-7
KZI 85X150X0.75	1-7
KZI 85X200X1.00	1-7
KZI 85X300X1.00	1-7
KZI 85X400X1.00	1-7
KZI 85X500X1.25	1-7
KZI 85X600X1.25	1-7

Artikelnummer	S.
KZIN 60X100X0.75	1-6
KZIN 60X150X0.75	1-6
KZIN 60X200X0.75	1-6
KZIN 60X300X0.75	1-6
KZIN 60X400X1.00	1-6
KZIN 60X500X1.25	1-6
KZIN 60X50X0.75	1-6
KZIN 60X600X1.25	1-6
KZIN 60X75X0.75	1-6
L 25X1.25	1-31, 2-18
L 25X50X1.25	1-31, 2-18
L 50X50X1.25	1-31, 2-18
L 50X50X1.50	1-31, 2-18
LTS 100	1-23
LTS 150	1-23, 4-13
LTS 200	1-23, 4-13
LTS 300	1-23, 4-13
LTS 400	1-23, 4-13
LTS 500	1-23, 4-13
LTS 600	1-23, 4-13
M 10	1-38, 2-28, 4-24
M 12	1-38, 2-28, 4-24
M 6	1-38, 2-28, 4-24
M 8	1-38, 2-28, 3-8, 4-24
MDS	1-21, 2-17, 4-11
ML 10	1-38, 2-28, 4-24
ML 6	1-38, 2-28, 4-24
ML 8	1-38, 2-28, 3-8, 4-24
MN 10	1-29, 2-23, 4-16
MN 8	1-29, 2-23, 4-16
MP 41X21	1-30, 4-17
MP 41X21X1.50	1-30, 4-17

Artikelnummer	S.
MP 41X21X1.50X2000	1-30, 4-17
MP 41X41	1-30, 4-17
MZ 10	1-35, 2-24, 4-20
MZ 12	1-35, 4-20
MZ 6	1-35, 2-24, 4-20
MZ 8	1-35, 2-24, 4-20
NCH	1-42, 2-31, 4-27, 5-27
NIXDS 125	5-13
NIXDS 250	5-13
NIXDS 500	5-13
NIXDS 62	5-13
NIXK 100X125	5-12
NIXK 100X250	5-12
NIXK 100X500	5-12
NIXK 50X125	5-12
NIXK 50X250	5-12
NIXK 50X62	5-12
NIXKO 90X100X125	5-7
NIXKO 90X100X250	5-7
NIXKO 90X100X500	5-7
NIXKO 90X50X125	5-7
NIXKO 90X50X250	5-7
NIXKO 90X50X62	5-7
NIXKR 100X125	5-10
NIXKR 100X250	5-10
NIXKR 100X500	5-10
NIXKR 50X125	5-10
NIXKR 50X250	5-10
NIXKR 50X62	5-10
NIXKZN 100X125	5-3
NIXKZN 100X250	5-3
NIXKZN 100X500	5-3
NIXKZN 20X40	5-4
NIXKZN 50X125	5-3
NIXKZN 50X250	5-3
NIXKZN 50X62	5-3

Artikelnummer	S.
NIXO 90X100X125	5-6
NIXO 90X100X250	5-6
NIXO 90X100X500	5-6
NIXO 90X50X125	5-6
NIXO 90X50X250	5-6
NIXO 90X50X62	5-6
NIXR 100X125	5-12
NIXR 100X250	5-12
NIXR 50X125	5-12
NIXR 50X62	5-12
NIXS 100	5-3
NIXS 40	5-4
NIXS 50	5-3
NIXSM 6X10	5-24
NIXSMP 5X10	5-24
NIXSO 90X100X125	5-8
NIXSO 90X100X250	5-8
NIXSO 90X100X500	5-8
NIXSO 90X50X125	5-8
NIXSO 90X50X250	5-8
NIXSO 90X50X62	5-8
NIXSUK 100	5-11
NIXSUK 50	5-11
NIXT 100X125	5-9
NIXT 100X250	5-9
NIXT 100X500	5-9
NIXT 50X125	5-9
NIXT 50X250	5-9
NIXT 50X62	5-9
NIXUV	5-5
NIXV 125	5-5
NIXV 250	5-5
NIXV 40	5-5
NIXV 500	5-5
NIXV 62	5-5
NIXVKO 90X100X125	5-7
NIXVKO 90X100X250	5-7
NIXVKO 90X100X500	5-7
NIXVKO 90X50X125	5-7

Alphabetisches Produktverzeichnis

Artikelnummer	S.
NIXVKO 90X50X250	5-7
NIXVKO 90X50X62	5-7
NIXVKR 125	5-10
NIXVKR 250	5-10
NIXVKR 500	5-10
NIXVKR 62	5-10
NIXVO 90X125	5-6
NIXVO 90X250	5-6
NIXVO 90X500	5-6
NIXVO 90X62	5-6
NIXVSO 90X125	5-8
NIXVSO 90X250	5-8
NIXVSO 90X500	5-8
NIXVSO 90X62	5-8
NIXVT 125	5-9
NIXVT 250	5-9
NIXVT 500	5-9
NIXVT 62	5-9
NIXZ 125	5-13
NIXZ 250	5-13
NIXZ 500	5-13
NIXZ 62	5-13
NK 100X125	2-16
NK 100X250	2-16
NK 100X500	2-16
NK 50X125	2-16
NK 50X250	2-16
NK 50X62	2-16
NKO	2-22
NKO 90X100X125	2-12
NKO 90X100X250	2-12
NKO 90X100X500	2-12
NKO 90X50X125	2-12
NKO 90X50X250	2-12
NKO 90X50X62	2-12
NKP 11	1-42, 2-31, 5-27
NKP 13	1-42, 2-31, 5-27
NKP 16	1-42, 2-31, 5-27
NKP 21	1-42, 2-31, 5-27
NKP 29	1-42, 2-31, 5-27
NKP 9	1-42, 2-31, 5-27
NKR 100X125	2-11
NKR 100X250	2-11
NKR 100X500	2-11
NKR 50X125	2-11
NKR 50X250	2-11
NKR 50X62	2-11
NKSD	2-22
NKSJ	2-22
NKZ 20X40	2-6
NKZI 100X125X0.70	2-4
NKZI 100X125X1.25	2-4
NKZI 100X250X0.70	2-4
NKZI 100X250X1.25	2-4
NKZI 100X500X1.00	2-4
NKZI 100X500X1.25	2-4
NKZI 50X125X0.70	2-4
NKZI 50X125X1.25	2-4
NKZI 50X250X0.70	2-4
NKZI 50X250X1.00	2-4
NKZI 50X250X1.25	2-4
NKZI 50X62X0.70	2-4
NKZI 50X62X1.25	2-4
NKZIN 100X125X0.70	2-6
NKZIN 100X125X1.25	2-6
NKZIN 100X250X0.70	2-6
NKZIN 100X250X1.25	2-6
NKZIN 100X500X1.00	2-6
NKZIN 50X125X0.70	2-6
NKZIN 50X125X1.25	2-6
NKZIN 50X250X0.70	2-6
NKZIN 50X250X1.00	2-6
NKZIN 50X250X1.25	2-6
NKZIN 50X62X0.70	2-6
NKZIN 50X62X1.25	2-6
NKZN 20X40	2-6
NMP 1200	2-21
NMP 2000	2-21
NMP 300	2-21
NMP 3000	2-21
NMP 600	2-21
NMP 800	2-21
NO 45X100X125	2-9
NO 45X100X250	2-9
NO 45X100X500	2-9
NO 45X50X125	2-9
NO 45X50X250	2-9
NO 45X50X62	2-9
NO 90X100X125	2-8
NO 90X100X250	2-8
NO 90X100X500	2-8
NO 90X50X125	2-8
NO 90X50X250	2-8
NO 90X50X62	2-8
NP 100	1-30
NP 150	1-30
NP 200	1-30, 4-17
NP 250	1-30, 4-17
NP 30X15X1.20	1-34, 2-26, 4-22
NP 350	1-30, 4-17
NP 450	1-30, 4-17
NP 550	1-30, 4-17
NP 650	1-30, 4-17
NPKV 100	1-34, 2-26
NPKV 125	2-26
NPKV 150	1-34
NPKV 200	1-34
NPKV 250	2-26
NPKV 300	1-34
NPKV 400	1-34
NPKV 50	1-34
NPKV 500	1-34, 2-26
NPKV 600	1-34
NPKV 75	1-34
NPPVZ	2-21
NPPZ	2-21
NPR 125	2-20
NPR 250	2-20
NPR 500	2-20
NPZ 100	2-16
NPZ 50	2-16
NRD 100	2-14
NRD 50	2-14
NS 100	2-17
NS 40	2-17
NS 50	2-17
NSM 6X10	1-37, 2-27, 4-23
NSM 6X20	1-37, 2-27, 4-23
NSMP 10X40	2-27
NSMP 5X10	2-27
NSMP 6X10	1-37, 2-27, 4-23
NSO 90X100X125	2-13
NSO 90X100X250	2-13
NSO 90X100X500	2-13
NSO 90X50X125	2-13
NSO 90X50X250	2-13
NSO 90X50X62	2-13
NSUK 100	2-15
NSUK 50	2-15
NT 100X125	2-10
NT 100X250	2-10
NT 100X500	2-10
NT 50X125	2-10
NT 50X250	2-10
NT 50X62	2-10
NU 30X30	2-18
NUV	1-11, 2-7
NVKO 90X100X125	2-12
NVKO 90X100X250	2-12
NVKO 90X100X500	2-12
NVKO 90X50X125	2-12
NVKO 90X50X250	2-12
NVKO 90X50X62	2-12
NVKR 125	2-11
NVKR 250	2-11
NVKR 500	2-11
NVKR 62	2-11
NVO 45X125	2-9
NVO 45X250	2-9
NVO 45X500	2-9
NVO 45X62	2-9
NVO 90X125	2-8
NVO 90X250	2-8
NVO 90X500	2-8
NVO 90X62	2-8
NVSO 90X125	2-13
NVSO 90X250	2-13
NVSO 90X500	2-13
NVSO 90X62	2-13
NVT 125	2-10
NVT 250	2-10
NVT 500	2-10
NVT 62	2-10
NZ 125	2-23
NZ 250	2-23
NZ 500	2-23
NZ 62	2-23
O 90X110X150	1-12
O 90X110X200	1-12
O 90X110X300	1-12
O 90X110X400	1-12
O 90X110X500	1-12
O 90X110X600	1-12
O 90X35X100	1-12
O 90X35X150	1-12
O 90X35X200	1-12
O 90X35X300	1-12
O 90X35X400	1-12

Alphabetisches Produktverzeichnis

Artikelnummer	S.
O 90X35X50	1-12
O 90X35X500	1-12
O 90X35X600	1-12
O 90X35X75	1-12
O 90X60X100	1-12
O 90X60X150	1-12
O 90X60X200	1-12
O 90X60X300	1-12
O 90X60X400	1-12
O 90X60X50	1-12
O 90X60X500	1-12
O 90X60X600	1-12
O 90X60X75	1-12
O 90X85X100	1-12
O 90X85X150	1-12
O 90X85X200	1-12
O 90X85X300	1-12
O 90X85X400	1-12
O 90X85X500	1-12
O 90X85X600	1-12
OH 110X150	1-13
OH 110X200	1-13
OH 110X300	1-13
OH 110X400	1-13
OH 110X500	1-13
OH 110X600	1-13
OH 35X100	1-13
OH 35X150	1-13
OH 35X200	1-13
OH 35X300	1-13
OH 35X400	1-13
OH 35X50	1-13
OH 35X500	1-13
OH 35X600	1-13
OH 35X75	1-13
OH 60X100	1-13
OH 60X150	1-13
OH 60X200	1-13
OH 60X300	1-13

Artikelnummer	S.
OH 60X400	1-13
OH 60X50	1-13
OH 60X500	1-13
OH 60X600	1-13
OH 60X75	1-13
OH 85X100	1-13
OH 85X150	1-13
OH 85X200	1-13
OH 85X300	1-13
OH 85X400	1-13
OH 85X500	1-13
OH 85X600	1-13
OKKZ 32X75	1-42
OKKZ 57X57	1-42
OKSPL	1-26, 4-15
OKSPLN	1-27
OKSPS	1-26, 4-15, 5-23
OKSPSN	1-27
OKSPT	1-26, 4-15
OKSPU	1-27
OSHK 100X125	2-15
OSHK 100X250	2-15
OSHK 100X500	2-15
OSHK 50X125	2-15
OSHK 50X250	2-15
OSHK 50X62	2-15
P 110	1-21
P 35	1-21
P 60	1-21
P 85	1-21
PD 10	1-38, 2-28, 4-24
PD 12	1-38, 2-28, 4-24
PD 6	1-38, 2-28, 3-8, 4-24
PD 8	1-38, 2-28, 4-24
PKC1 1198	1-34, 2-26, 4-22

Artikelnummer	S.
PKC1 1199	1-34, 2-26, 4-22
PKC1 1200	1-34, 2-26, 4-22
PKC1 1201	1-34, 2-26, 4-22
PKC1 1202	1-34, 2-26, 4-22
PKC1 1203	1-34, 2-26, 4-22
PKC1 1204	1-34, 2-26, 4-22
PKC1 1205	1-34, 2-26, 4-22
PKC1 1206	1-34, 2-26, 4-22
PKC1 1207	1-34, 2-26, 4-22
PKC1 1208	1-34, 2-26, 4-22
PKC1 1209	1-34, 2-26, 4-22
PKC1 1210	1-34, 2-26, 4-22
PKC1 1211	1-34, 2-26, 4-22
PKC1 1212	1-34, 2-26, 4-22
PKDZ1 12	3-11
PKDZ1 14	3-11
PKDZ1 16	3-11
PKDZ1 18	3-11
PKDZ1 22	3-11
PKDZ1 26	3-11
PKDZ1 30	3-11
PKDZ1 34	3-11
PKDZ1 38	3-11
PKDZ1 42	3-11
PKDZ1 46	3-11
PKDZ1 50	3-11
PKDZ1 54	3-11
PKDZ1 58	3-11
PKUP	6-6
PLUK	6-12
PLUK 1	6-12
PM 41 M 10	1-41, 4-27

Artikelnummer	S.
PM 41 M 12	1-41, 4-27
PM 41 M 6	1-41, 4-27
PM 41 M 8	1-41, 4-27
PMP 41 M 10	1-41, 4-27
PMP 41 M 12	1-41, 4-27
PMP 41 M 6	1-41, 4-27
PMP 41 M 8	1-41, 4-27
PP 80/0	6-6
PP 80/3	6-6
PP 80/45	6-6
PP 80/45/6	6-9
PP 80/K-5	6-10
PPS1 3XM8	1-31, 2-18, 3-7
PPS1 L30	1-31, 2-18, 3-7
PUK 38X150 S1	6-12
PVL 10	1-38, 4-24
PVL 12	1-38, 4-24
PVL 6	1-38, 4-24
PVL 8	1-38, 4-24
QD 45X22.5–COVER	6-14
QD 45X22.5-HOLDER	6-14
QD 45X22.5–RJ-45	6-14
QD 45X22.5-RJ45/6	6-14
QP 45X45	6-13
QP 45X45 C	6-13
QS 45X45	6-13
QS 45X45 C	6-14
S 10X20	1-37, 2-28, 4-23
S 10X25	1-37, 2-28, 4-23
S 10X30	1-37, 2-28, 4-23
S 10X40	1-37, 2-28, 4-23
S 10X50	1-37, 2-28, 4-23
S 10X70	1-37, 2-28, 4-23
S 110X200	1-22, 4-11

Artikelnummer	S.
S 35X200	1-22
S 60X200	1-22, 4-11
S 6X20	1-37, 2-28, 4-23
S 6X30	1-37, 2-28, 4-23
S 85X200	1-22, 4-11
S 8X20	1-37, 2-28, 3-8, 4-23
S 8X25	1-37, 2-28, 4-23
S 8X30	1-37, 2-28, 4-23
S 8X40	1-37, 2-28, 4-23
S 8X50	1-37, 2-28, 4-23
S 8X70	1-37, 2-28, 4-23
SD 2	1-30
SK 100	2-15
SK 110	1-19, 4-9
SK 35	1-19
SK 50	2-15
SK 60	1-19, 4-9
SK 85	1-19, 4-9
SN	6-3, 6-7, 6-9, 6-11
SO 90X110X150	1-16
SO 90X110X200	1-16
SO 90X110X300	1-16
SO 90X110X400	1-16
SO 90X110X500	1-16
SO 90X110X600	1-16
SO 90X35X100	1-16
SO 90X35X150	1-16
SO 90X35X200	1-16
SO 90X35X300	1-16
SO 90X35X400	1-16
SO 90X35X50	1-16
SO 90X35X500	1-16
SO 90X35X600	1-16

Alphabetisches Produktverzeichnis

Artikelnummer	S.
SO 90X35X75	1-16
SO 90X60X100	1-16
SO 90X60X150	1-16
SO 90X60X200	1-16
SO 90X60X300	1-16
SO 90X60X400	1-16
SO 90X60X50	1-16
SO 90X60X500	1-16
SO 90X60X600	1-16
SO 90X60X75	1-16
SO 90X85X100	1-16
SO 90X85X150	1-16
SO 90X85X200	1-16
SO 90X85X300	1-16
SO 90X85X400	1-16
SO 90X85X500	1-16
SO 90X85X600	1-16
SPK 200X4.6	5-26
SPL 1000	1-26, 4-15
SPL 1200	1-26, 4-15
SPL 200	1-26, 4-15
SPL 300	1-26, 4-15
SPL 400	1-26, 4-15
SPL 500	1-26, 4-15
SPL 600	1-26, 4-15
SPL 800	1-26, 4-15
SPLN 1000	1-27
SPLN 1100	1-27
SPLN 1200	1-27
SPLN 200	1-27
SPLN 250	1-27
SPLN 300	1-27
SPLN 400	1-27
SPLN 500	1-27
SPLN 600	1-27
SPLN 700	1-27
SPLN 800	1-27
SPLN 900	1-27
SPS 1000	1-26, 4-15

Artikelnummer	S.
SPS 1200	1-26, 4-15
SPS 200	1-26, 4-15
SPS 300	1-26, 4-15
SPS 400	1-26, 4-15
SPS 500	1-26, 4-15
SPS 600	1-26, 4-15
SPS 800	1-26, 4-15
SPSN 1000	1-27
SPSN 1100	1-27
SPSN 1200	1-27
SPSN 1500	1-27
SPSN 200	1-27
SPSN 2000	1-27
SPSN 250	1-27
SPSN 300	1-27
SPSN 400	1-27
SPSN 500	1-27
SPSN 600	1-27
SPSN 700	1-27
SPSN 800	1-27
SPSN 900	1-27
SPT 1000	1-26, 4-15
SPT 1200	1-26, 4-15
SPT 1500	1-26, 4-15
SPT 1800	1-26, 4-15
SPT 200	1-26, 4-15
SPT 2000	1-26, 4-15
SPT 400	1-26, 4-15
SPT 500	1-26, 4-15
SPT 600	1-26, 4-15
SPT 800	1-26, 4-15
SPU 1000	1-27
SPU 1100	1-27
SPU 1200	1-27
SPU 1500	1-27
SPU 200	1-27
SPU 2000	1-27
SPU 250	1-27

Artikelnummer	S.
SPU 300	1-27
SPU 400	1-27
SPU 500	1-27
SPU 600	1-27
SPU 700	1-27
SPU 800	1-27
SPU 900	1-27
SPUK	6-12
SSU 110	1-19, 4-9
SSU 35	1-19, 4-9
SSU 60	1-19, 4-9
SSU 85	1-19, 4-9
STP 2.9X9.5 TX	1-40, 2-30
STP 4.2X25 TX	1-40, 2-30 3-8,
STS	1-23, 4-13
SU 110	1-19
SU 35	1-19
SU 60	1-19
SU 85	1-19
SUP	4-23
T 110X150	1-14
T 110X200	1-14
T 110X300	1-14
T 110X400	1-14
T 110X500	1-14
T 110X600	1-14
T 35X100	1-14
T 35X150	1-14
T 35X200	1-14
T 35X300	1-14
T 35X400	1-14
T 35X50	1-14
T 35X500	1-14
T 35X600	1-14
T 35X75	1-14
T 60X100	1-14
T 60X150	1-14
T 60X200	1-14

Artikelnummer	S.
T 60X300	1-14
T 60X400	1-14
T 60X50	1-14
T 60X500	1-14
T 60X600	1-14
T 60X75	1-14
T 85X100	1-14
T 85X150	1-14
T 85X200	1-14
T 85X300	1-14
T 85X400	1-14
T 85X500	1-14
T 85X600	1-14
UP 110	1-22
UP 35X42	1-22
UP 60X85	1-22
US 1	1-35, 2-25, 4-20
US 2	1-35, 2-25, 4-20
US 3	1-35, 2-25, 4-20
V 100	1-11
V 125	2-7
V 150	1-11, 4-6
V 200	1-11, 4-6
V 250	2-7
V 300	1-11, 4-6
V 40	2-7
V 400	1-11, 4-6
V 50	1-11
V 500	1-11, 2-7, 4-6
V 600	1-11, 4-6
V 62	2-7
V 75	1-11
VKO 90X110X150	1-18
VKO 90X110X200	1-18
VKO 90X110X300	1-18
VKO 90X110X400	1-18
VKO 90X110X500	1-18

Artikelnummer	S.
VKO 90X110X600	1-18
VKO 90X35X100	1-18
VKO 90X35X150	1-18
VKO 90X35X200	1-18
VKO 90X35X300	1-18
VKO 90X35X400	1-18
VKO 90X35X50	1-18
VKO 90X35X500	1-18
VKO 90X35X600	1-18
VKO 90X35X75	1-18
VKO 90X60X100	1-18
VKO 90X60X150	1-18
VKO 90X60X200	1-18
VKO 90X60X300	1-18
VKO 90X60X400	1-18
VKO 90X60X50	1-18
VKO 90X60X500	1-18
VKO 90X60X600	1-18
VKO 90X60X75	1-18
VKO 90X85X100	1-18
VKO 90X85X150	1-18
VKO 90X85X200	1-18
VKO 90X85X300	1-18
VKO 90X85X400	1-18
VKO 90X85X500	1-18
VKO 90X85X600	1-18
VKR 100	1-15
VKR 150	1-15
VKR 200	1-15
VKR 300	1-15
VKR 400	1-15
VKR 50	1-15
VKR 500	1-15
VKR 600	1-15
VKR 75	1-15
VMB 100	1-30
VMB 150	1-30
VMB 200	1-30
VMB 300	1-30

Alphabetisches Produktverzeichnis

Artikelnummer	S.
VMB 400	1-30
VMB 500	1-30
VMB 600	1-30
VO 90X100	1-12
VO 90X150	1-12
VO 90X200	1-12
VO 90X300	1-12
VO 90X400	1-12
VO 90X50	1-12
VO 90X500	1-12
VO 90X600	1-12
VO 90X75	1-12
VOH 100	1-13
VOH 125	2-14
VOH 150	1-13
VOH 200	1-13
VOH 250	2-14
VOH 300	1-13
VOH 400	1-13
VOH 50	1-13
VOH 500	1-13, 2-14
VOH 600	1-13
VOH 62	2-14
VOH 75	1-13
VS 41X03	1-32, 4-18
VS 41X05	1-32, 4-18
VS 41X06	1-32, 4-18
VS 41X08	1-32, 4-18
VS 41X12	1-32, 4-18
VS 41X13	1-32, 4-18
VS 41X16	1-32, 4-18
VS 41X17	1-32, 4-18
VS 41X18	1-32, 4-18
VS 41X20	1-32, 4-18
VS 41X27	1-32, 4-18
VS 41X31	1-32, 4-18
VS 41X36	1-33, 4-19
VS 41X37	1-33, 4-19

Artikelnummer	S.
VS 41X41	1-33, 4-19
VS 41X43	1-33, 4-19
VSO 90X100	1-16
VSO 90X150	1-16
VSO 90X200	1-16
VSO 90X300	1-16
VSO 90X400	1-16
VSO 90X50	1-16
VSO 90X500	1-16
VSO 90X600	1-16
VSO 90X75	1-16
VSPSN	1-28
VSPU	1-28
VT 100	1-14
VT 150	1-14
VT 200	1-14
VT 300	1-14
VT 400	1-14
VT 50	1-14
VT 500	1-14
VT 600	1-14
VT 75	1-14
VU	1-11, 2-7, 4-6
WEICON 375	1-41, 2-31, 3-11, 4-27
WEICON 750	1-41, 2-31, 3-11, 4-27
Z 25X1.50	1-31, 2-18
Z 50X1.50	1-31, 2-18
ZPP	6-6
ZT 10	1-35, 2-24, 4-20
ZT 12	1-35, 2-24, 4-20
ZT 6	1-35, 2-24, 4-20
ZT 8	1-35, 2-24, 3-8, 4-20
ZVB 1.5	4-16
ZVNE 100	1-29

Artikelnummer	S.
ZVNE 125	2-23
ZVNE 150	1-29, 4-16
ZVNE 200	1-29, 4-16
ZVNE 250	2-23
ZVNE 300	1-29, 4-16
ZVNE 400	1-29, 4-16
ZVNE 50	1-29
ZVNE 62	2-23
ZVNE 75	1-29
ZVNI 100	1-29
ZVNI 125	2-23
ZVNI 150	1-29
ZVNI 200	1-29
ZVNI 250	2-23
ZVNI 300	1-29
ZVNI 400	1-29
ZVNI 62	2-23
ZVNI 75	1-29

www.koposelektro.de

KOPOS KOLÍN a.s.

ÜBER UNS

KOPOS KOLÍN a.s.
Havlíčkova 432
280 02 Kolín IV
Česká republika

tel.: +420 321 730 111
e-mail: kopos@kopos.cz
www.kopos.com

KOPOS ELEKTRO GmbH
Ahornstraße 6
97509 Kolitzheim
Bundesrepublik Deutschland

tel.: 49 (0) 9385/98015-0
e-mail: info@koposelektro.de
www.koposelektro.de

www.kopos.com
www.koposelektro.de



KNS-DE-11/24
Die Änderungen sind vorbehalten.
Fotos in diesem Katalog dienen zur Erklärung bzw. als Beispiel.